DULEVO INTERNATIONAL

FEIEMASKIN
SWEEPER

120 elite

Bruk og Vedlikehold

Mod. 120 DK
120 EH

CE

02

NORSK

Cod. F036500000 - Ed. 2006-11

UTLEIESENTERET

OTTO OLSEN

Nesgt. 19, Postboks 44, 2001 Lillestrøm
Tlf.: 63 89 08 00 / Fax: 63 8 08 99
http://www.otto-olsen.no

Teknisk assistanse og oppsummerende data

- Dersom det oppstår problemer angående feiemaskinen og ved behov av reservedeler, kontakt alltid en autorisert forhandler.
- Ved reparasjoner, bruk kun originale reservedeler: bare på denne måten kan man opprettholde feiemaskinens tekniske egenskaper uendret.
- For å bestille reservedeler, benytt prosedyren som er angitt i reservedelskatalogen.
- Vi foreslår at du skriver ned feiemaskinens data i feltet nedenfor, slik at nødvendige data er lett tilgjengelige når man kontakter leverandøren.

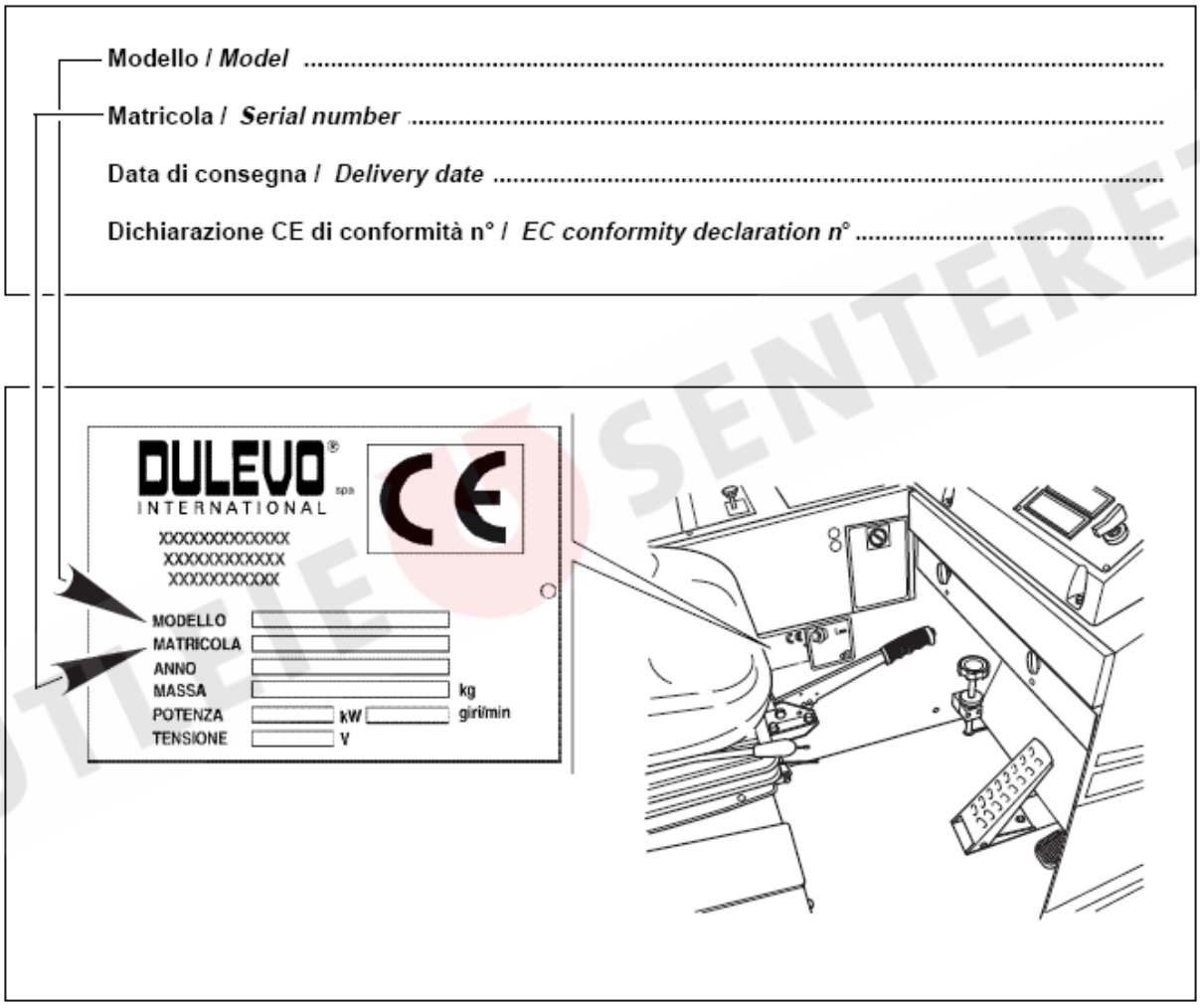

Kopirettighetene tilhører:
DULEVO INTERNATIONAL S.p.A.
Via Don Milani, 30
43012 SANGUINARO DI FONTANELLATO (Parma) ITALY

Takk for at du valgte vår feiemaskin

Denne manualen er spesielt utarbeidet for at du skal fullt ut skal få utbytte av de tekniske fordelene og egenskapene på din nye feiemaskin.
De følgende sidene inneholder informasjon angående korrekt bruk og vedlikehold, samt forslag og advarsler i forbindelse med praktisk og sikker bruk.

Vennlig hilsen

DULEVO INTERNATIONAL S.p.A.

UTLEIE SENTERET

Innholdsfortegnelse

1 INNLEDNING 8
1.1 GENERELLE BESTEMMELSER 8
1.1.a FORSKJELLIG FOR LEDELSE OG OPERATØR 8
1.1.b OPERATØRENS POSISJON 8
1.1.c PRODUSENTENS ANSVAR 8
1.1.d SKIFTE AV DELER 9
1.1.e TEKNISK ASSISTANSE 9
1.1.f FORESPØRSLER OM TEKNISK ASSISTANSE 9
1.1.g BRUKERMANUALEN OG ALL VEDLAGT INFORMASJON 9
1.1.h HVORDAN LESE DENNE MANUALEN 9
1.2 REFERANSE FOR STANDARDER VED KONSTRUKSJON 10
1.3 TILLATT OG FORBUDT BRUK AV MASKINEN 10
1.4 RESTRIKSJONER FOR BRUK 11
1.5 BRANNFOREBYGGENDE BESTEMMELSER 11
1.5.a BRANN I MASKINEN 11
1.5.b BRANN I BEHOLDEREN 12
1.6 UTSLIPP AV EKSOS FRA FORBRENNINGSMOTOREN 12
1.7 EKSPLOSJONSFARLIGE OMRÅDER 12
1.8 LEVERING AV FEIEMASKINEN 12
1.9 BESTEMMELSER FOR BRUK 13
1.9.a SIKKERHETSREGLER ANGÅENDE ARBEIDSMATERIELL 13
1.9.b STANDARDER FOR HØYTRYKKSSYSTEMER (TILLEGG) 14
1.10 VEDLIKEHOLDSREGLER 14
1.11 KONTROLLER 15
1.12 REGLER FOR FYLLING AV DEKK 15
2 SIKKERHETSANORDNINGER 16
2.1 VARSELSKILT 16
2.1.a BESKRIVELSE AV SKILTENE 16
2.2 SIKKERHETSANORDNINGER MONTERT PÅ MASKINEN 18
2.3 OMRÅDER MED RESTFARER 21
3 GENERELLE OG TEKNISKE EGENSKAPER 22
3.1 MASKINMÅL 22
3.2 TEKNISKE DATA 23
3.3 STØY 23
3.4 VIBRASJON 23
3.5 LYS(OPT) 23
3.6 IDENTIFIKASJON AV MASKINEN 24
3.6.a PLASSERING AV SKILTENE 24
3.7.b IDENTIFIKASJONSSKILT 25
3.7.c SKILT FOR TYPEGODJENTE DATA (Mod. DK) 25
3.7.d SKILT FOR LYDNIVÅ 25
3.7.e CHASSISNUMMER 25
3.7.f MOTORENS SERIENUMMER 26
3.8 HÅNDTERING OG TRANSPORT AV MASKINEN 26
3.8.a EMBALLERING 26
3.7.b Lasting og lossing 27
3.7.c LØFTING AV MASKINEN MED ØYEBOLTER (OPT) 28
3.7.d TRANSPORT 29
3.7.e TRANSITT 30
3.7.F TAUING AV KJØRETØYET 30

UTLÅNSSENTERET

4 BESKRIVELSE AV FEIEMASKINEN....32
4.1 NAVN PÅ HOVEDKOMPONENTER....32
4.1.a SETT FORFRA OG BAKFRA....32
4.1.b ADGANG TIL INNVENDIGE KOMPONENTER....33
4.1.c INTERN OVERSIKT (VERSJON DK)....34
4.1.d INTERN OVERSIKT (VERSJON EH)....35
4.1.e BETJENINGSELEMENTER....36
4.1.f OVERSIKT OVER FØRERHUS og 3. BØRSTE (OPT)....37
4.3 INSTRUMENTER OG BETJENINGSELEMENTER....38
4.2.a STARTNØKKEL (1)....39
4.2.b TIMETELLER (2)....39
4.2.c NIVÅINDIKATOR FOR DRIVSTOFF (3) (DK)....39
4.2.d LADEINDIKATOR FOR BATTERI (4) (EH)....39
4.3.e SPAK FOR RETNINGSLYS (OPT) OG HORN (5)....40
4.3.f NØDSTOPPBRYTER (6) (EH)....40
4.2.g SPAK FOR VALG AV KJØRERETNING....40
4.2.h HÅNDGASS (8) (DK)....40
4.2.i HASTIGHETSREGULATOR FOR SIDEBØRSTER (9)....41
4.2.l SPAK FOR HEVING/SENKING/ROTASJON AV MIDTBØRSTEN (10)....41
4.2.m SPAK FOR ÅPNING OG LUKKING AV SPJELD (11)....41
4.2.n SPAK FOR HEVING/SENKING AV BEHOLDEREN (12)....41
4.2.o SPAK FOR HEVING/SENKING/ROTASJON AV SIDEBØRSTEN (13)....42
4.2.p BRYTERE / VARSELLAMPER PÅ BETJENINGSPANELET (14)....43
4.2.q PANEL FOR VARSELLAMPER (15)....44
4.2.r BRYTER FOR VARSELBLINKLYS (16)....45
4.2.s SIKKERHETSTRYKKNAPP FOR 3. BØRSTE (17) (OPT)....45
4.2.t JOYSTICK FOR 3. BØRSTE (18) (OPT)....46
4.3 BETJENINGSELEMENTER PÅ GULVET....47
4.3.a KJØREBREMS....47
4.3.b PARKERINGSBREMS....47
4.3.c KJØREPEDALER....47
4.3.d RATT FOR JUSTERING AV TRYKK PÅ MIDTBØRSTE....47
4.4 FØRERHUS (OPT)....48
4.4.a ÅPNING/LUKKING AV DØREN....48
4.4.b ÅPNING/LUKKING AV VINDU....48
4.4.c VINDUSPUSSERE....49
4.4.d INTERIØRBELYSNING....49
4.4.e VARMEAPPARAT....49
4.5 JUSTERING AV SETET....50
5 INSTRUKSJONER FOR BRUK....52
5.1 FØR BRUK AV MASKINEN....52
5.1.a HYDRAULIKKOLJENIVÅ....52
5.1.b FYLLING AV DRIVSTOFF (DK)....53
5.1.b ETTERFYLLE VANNTANKEN (OPT)....53
5.1.d KONTROLL OG LADING AV BATTERIENE (EH)....54
5.1.e FØRSTE GANGS INSTALLASJON AV BATTERIER (EH)....55
5.1.f KONTROLLER MOTOROLJENIVÅ (DK)....56
5.1.g KONTROLLERE KJØLEVÆSKENIVÅET....57
5.2 START AV FEIEMASKINEN....58
5.2.b FOR VERSJON EH....59
5.3 BRUK AV FEIEMASKINEN....60
5.3.a TRANSPORTKJØRING....60
5.4 IGANGSETTING AV FEIING....61
5.4.a JUSTERING AV HOVEDBØRSTENS TRYKK MOT BAKKEN....62
5.4.b JUSTERING AV ROTASJONSHASTIGHETEN PÅ SIDEBØRSTEN....62

UTLÅNT SENTERET

5.4.c BRUK AV 3. BØRSTE (OPT) 62
5.5 TØMMING AV BEHOLDEREN 63
5.6 STOPP AV MASKINEN 65
5.6.a FOR VERSJON DK 65
5.6.b FOR VERSJON EH 65
5.7 LADING AV BATTERIENE (EH) 66
6 VEDLIKEHOLD 67
6.1 VEDLIKEHOLDSARBEIDER 67
6.1.a FØR VEDLIKEHOLD IGANGSETTES 67
6.2 EKSTRAORDINÆRT VEDLIKEHOLD 67
6.2.a RENGJØRING AV MASKINEN 67
6.2.b RENGJØRING AV AGGREGAT FOR STØVSUGING OG FILTRERING 68
6.2.c DEMONTERING AV FILTERRISTEMOTOREN 69
6.2.d SKIFTE AV MIDTBØRSTE 70
6.2.e SKIFTE AV FORHJUL 71
6.2.f SKIFTE AV BAKHJUL 72
6.2.d SKIFTE AV SIKRINGER 73
6.2.g PLASSERING AV RELEER OG SIKRINGER (DK) 73
6.2.g PLASSERING AV RELEER OG SIKRINGER (EH) 75
6.2.h SKIFTE AV BATTERI (EH) 76
6.2.i LADING AV BATTERI (DK) 77
6.2.l LUFTING AV MATEKRETSEN FOR DRIVSTOFF (DK) 77
6.2.m SKIFTE AV LYSPÆRE 78
6.3 RUTINEMESSIG VEDLIKEHOLD 81
6.4 DAGLIG VEDLIKEHOLD 81
6.4.a TAPPE VANNSYSTEMET 81
6.4.a RENGJØRE ELLER SKIFTE LUFTFILTER (DK) 82
6.4.b RENGJØRING AV MOTORRADIATOR (DK) 82
6.4.c RENGJØRING AV RADIATOR FOR HYDRAULIKKOLJE 83
6.4.d RENGJØRING AV AVFALLSBEHOLDER MED VANN 83
6.4.e KONTROLLER AT DET IKKE HAR VIKLET SEG MATERIALER INN I MIDTBØRSTE OG SIDEBØRSTE. 84
6.5 UKENTLIG VEDLIKEHOLD 85
6.5.a KONTROLL AV DEKKTRYKK 85
6.5.b KONTROLLERE ELEKTROLYTENIVÅET I BATTERIET 85
6.5.c KONTROLLERE STRAMMING AV HJULMUTTERE 86
6.5.d KONTROLLERE EFFEKTIVITETEN AV BØRSTENE 87
6.5.e KONTROLL AV STØVDEMPENDE GUMMIPAKNING 89
6.5.f RENGJØRING AV VANNFILTER 90
6.5.g SPRINKLERDYSER 91
6.5.h GENERELL SMØRING 92
6.5.i KONTROLLER FOR LEKKASJE FRA HYDRAULISKE KOBLINGER 92
6.6 PERIODISK VEDLIKEHOLD 93
6.6.a SKIFTE MOTOROLJE 94
6.6.b SKIFTE HYDRAULIKKOLJE OG FILTER 95
6.6.c SKIFTE DRIVSTOFFILTRE (DK) 96
6.6.d SKIFTE MOTOROLJEFILTER (DK) 96
6.6.e KONTROLL AV REIM FOR VEKSELSTRØMGENERATOR 97
6.6.f KONTROLL AV KJØREBREMS 97
6.6.g KONTROLL OG JUSTERING AV HÅNDBREKK 98
6.6.h JUSTERING AV SPJELD 99
6.6.i KONTROLL BOLTER PÅ LØFTESYLINDER 100
6.6.l KONTROLLER KARBONBØRSTER PÅ ELEKTROMOTOREN (EH) 101
6.6.m FJERNSTYRINGSBRYTER (EH) 102

UTLEIE SENTERET

6.7 ETTERFYLLINGSTABELL (oljer, væsker og fett).....103
7 MASKIN SATT UT AV DRIFT.....104
7.1 GENERELLE PRINSIPPER 104
7.1.a MIDLERTIDIG UTKOBLING.....104
7.1.b TEST OG KONTROLLER ETTER LENGRE STOPP 104
7.1.c SKROTING AV MASKINEN 104

UTLEIE SENTERET

1 INNLEDNING

1.1 GENERELLE BESTEMMELSER

Før maskinen tas i bruk, må alt involvert personell (ledere og operatører) instrueres angående sikkerhetsbestemmelsene i kapittel 1 og 2.

Bruks- og vedlikeholdsinstruksjonene i denne manualen må leses omhyggelig, slik at den aktuelle maskinen blir benyttet på korrekt måte.

Vedlikeholdet omfatter noen få enkle gjøremål som kan foretas av maskinens operatør. For å oppnå maksimal levetid og mest mulig økonomisk drift av maskinen, foreslår vi at dø følger de anvisningene som er gitt i denne manualen.

Personer som er ansvarlige for maskinen skal samsvare med EU direktivene og med nasjonale bestemmelser angående arbeidsmiljø for operatørens helse og sikkerhet.

1.1.a FORSKJELLIG FOR LEDELSE OG OPERATØR

- Personen som er ansvarlig for maskinen må kjenne til alle sikkerhetsanordninger på maskinen, og hvordan de skal brukes.
- Personen som er ansvarlig for maskinen bestemmer hvilken operatør som autoriseres til bruk av maskinen og setter også begrensninger for opplæring og ansvarsområde.
- Personen som er ansvarlig for maskinen skal også instruere operatører på følgende:
    - Sikkerhet og ulykkesforebyggende bestemmelser.
    - Spesielle regler angående maskinen.
    - Betjeningselementer på maskinen.

- FORSIKTIG
  Faste eller avtakbare deksler skal alltid være korrekt montert på plass under all ordinær drift av maskinen. Dersom noen av dekslene blir fjernet av en eller annen grunn, må de alltid monteres korrekt tilbake på plass før maskinen startes igjen.

1.1.b OPERATØRENS POSISJON

Når maskinen er i bruk, skal føreren sitte i førersetet eller stå i maskinens nærhet når manuell løvoppsamler (tillegg) eller høytrykkssprøyte (tillegg) benyttes

1.1.c PRODUSENTENS ANSVAR

Produsenten, DULEVO INTERNATIONAL, kan ikke holdes ansvarlig for vanskeligheter, skader, ulykker, etc. som oppstår ved at man ignorerer eller ikke følger de anvisningene som er angitt i denne manualen. Det samme gjelder for endringer eller modifikasjoner som påføres maskinen uten forhåndsgodkjennelse av produsenten.

DULEVO INTERNATIONAL fraskriver seg ethvert ansvar for eventuelle skader som måtte oppstå på grunn av:

- **Naturkatastrofe**
- **Feil bruk**
- **Mangelfullt vedlikehold**

Produsenten kan ikke holdes ansvarlig for skader (av enhver type) på grunn av inngrep som er foretatt på maskinen (vedlikehold, reparasjoner, etc) med mindre dette er foretatt av personell som er autorisert av DULEVO INTERNATIONAL.

UTLEIESENTERET

1.1.d SKIFTE AV DELER

Ved skifte av deler, skal man kun benytte **originale reservedeler**, som er testet og godkjent av produsenten.
Ikke utsett skifte av deler inntil de er helt utslitt. Dersom delene skiftes ut på korrekt tidspunkt, oppnås den beste totaløkonomi og optimal funksjonering av maskinen.

1.1.e TEKNISK ASSISTANSE

Produsenten stiller sin tekniske serviceavdeling til disposisjon for kundene, slik at best mulig hjelp ytes for å løse problemer angående bruk eller vedlikehold av maskinen.

1.1.f FORESPØRSLER OM TEKNISK ASSISTANSE

Før man tar kontakt med maskinleverandøren angående problemer som er oppstått, bør man først forsøke å analysere feilen på en mest mulig logisk måte og deretter være beredt på å kunne oppgi følgende opplysninger:

- Maskinens modellbetegnelse
- Maskinens serienummer
- Detaljert beskrivelse av det aktuelle problemet
- Kontroller som er foretatt
- Justeringer som er foretatt, og eventuelle effekter av dette
- Andre opplysninger som kan være til nytte

Eventuelt kan disse opplysningene sendes til maskinleverandøren eller direkte til produsenten.

DULEVO INTERNATIONAL S.p.A.
Via Don Milani, 30
43012 SANGUINARO DI FONTANELLATO(Parma) ITALY
Tel.0521 - 827 711 Fax0521 - 825 407
assistenza@dulevo.com

1.1.g BRUKERMANUALEN OG ALL VEDLAGT INFORMASJON

Den ovennevnte dokumentasjonen (manualer, EU samsvarserklæring, kataloger, tegninger, etc.) må oppbevares i hele maskinens levetid.

Dersom maskinen selges, må eieren sørge for at den nye eieren mottar all dokumentasjon (manualer, tegninger, etc) og at DULEVO INT. blir informert.

OPPBEVAR DENNE MANUALEN OG ALLE VEDLAGTE DOKUMENTER PÅ EN SIKKER PLASS, OG TILGJENGELIG FRO ALLE BRUKERE (OPERATØRER, VEDLIKEHOLDSPERSONELL, ETC.).

Anvisninger og instruksjoner i denne manualen gjelder i tillegg til de gjeldende lover og bestemmelser fra aktuelle myndigheter, ikke som en erstatning for disse.

1.1.h HVORDAN LESE DENNE MANUALEN

Maskinen som er beskrevet i denne manualen er konstruert i henhold til EU's maskindirektiv Nr. 89/392/EEC og modifikasjoner av dette (som det fremgår av maskinens samsvarserklæring).

Den som har ansvaret for maskinen må følge gjeldende bestemmelser angående helse og sikkerhet for operatører i arbeidsmiljøet.

UTLEIESENTERET

NB: Alle sikkerhetsregler som er nevnt i denne manualen, og som involverer fare er merket med symbolene:

FORSIKTIG FARE
Varsler om alvorlige farer. Dersom nødvendige forholdsregler ikke iverksettes, kan operatør eller tredje person bli alvorlig skadet eller drept.

ADVARSEL
Fare for skade på maskin og/eller dens komponenter. Dersom nødvendige forholdsregler ikke iverksettes kan maskinen eller annen eiendom bli skadet.

VIKTIG:
Gir nyttig informasjon angående korrekt bruk av maskinen

VIKTIG:
Ordene FORAN, BAK, HØYRE, VENSTRE, NEDRE og ØVRE angis alltid i forhold til hvordan føreren er plassert under normal bruk av maskinen.

VIKTIG:
Komponenter som er merket med "OPT" eller (Tillegg) er utstyr som kan bestilles i tillegg til standardutstyret.

VIKTIG:
I denne manualen benyttes betegnelsen "MASKIN" for å indikere objektet som er beskrevet i denne manualen.

Typebetegnelser:

SV-SK-BF-BG-B	=	Modeller med bensinmotor
DL-DY-DK-DH-D	=	Modeller med dieselmotor
EH	=	Modeller med elektromotor

1.2 REFERANSE FOR STANDARDER VED KONSTRUKSJON

Konstruksjon og produksjon av denne maskinen er i samsvar med følgende direktiver og standarder:

- MASKINDIREKTIVET 98/37 E.E.C fra 22/6/98.
- LAVVOLTDIREKTIVET 73/23 E.E.C fra 19/2/73
- DIREKTIVET FOR ELEKTROMAGNETISK KOMPABILITET 89/337 E.E.C fra 3/5/89

Samsvarserklæringen til gjeldende standarder er vedlagt den tekniske dokumentasjonen for maskinen, som angitt på maskinskiltet som er festet på selve maskinen.

1.3 TILLATT OG FORBUDT BRUK AV MASKINEN

- Maskinen må bare benyttes for å utføre rengjøringsarbeider på veier eller industriområder, ves å samle opp støv, grus, papir, løv, etc.
  Maskinen kan ikke benyttes for oppsamling av meget varmt avfall (avfall som overskrider 50°C).

FORSIKTIG FARE
Maskinen er ikke utstyrt for oppsamling av substanser som er ildsfarlige, eksplosive, giftige, kreftfremkallende eller som representerer helsefarer.

FORSIKTIG FARE
Dersom maskinen må brukes til oppsamling av avfall og sand som er forurenset av olje og drivstoff, som på flyplasser, må den utstyres av produsenten i henhold til gjeldende regler

ADVARSEL
Ved enhver annen bruk av maskinen, er brukeren alene ansvarlig for eventuelle skader på person og/eller eiendom og produsentens garanti bortfaller.

UTLÅNSSENTERET

FORSIKTIG FARE
Faste eller avtakbare deksler skal alltid være korrekt montert på sin normale plass under all normal bruk av maskinen. Dersom en beskyttelsesanordning blir fjernet, av en eller annen grunn, skal den monteres tilbake på plass før man starter maskinen igjen.

1.4 RESTRIKSJONER FOR BRUK

- Når man bruker maskinen i korrosive miljøer, må man ta kontakt med forhandleren for nærmere informasjon.
- Ta kontakt med maskinens forhandler før den tas i bruk i vanskelige miljøer (ekstreme klimaer, sterke magnetfelt, tilstedeværelse av brakkvann, etc).
- Giftig avfall: Maskinens normale filter er ikke beregnet for å håndtere giftig avfall.
- Luftfilter for førerhus: Dette filteret fritar ikke eieren fra å utstyre operatøren med personlig verneutstyr (filter) i samsvar meg gjeldende bestemmelser.
- Sterkt regnvær: Oppsamling av avfall er spesielt vanskelig under slike forhold.
- Bruk aldri maskinen under forhold som ikke samsvarer med de som er angitt i kapittel 3:

FORSIKTIG FARE
Maskinens tak (OPT) og førerhus (OPT) er å betrakte som utstyr som bare har til oppgave å beskytte føreren mot atmosfæriske forhold.

ADVARSEL
Produsenten, DULEVO INTERNATIONAL, fraskriver seg ethvert ansvar for eventuelle skader som skyldes at maskinen er brukt under forhold som ikke samsvarer med de som er beskrevet i kapittel 3.

1.5 BRANNFOREBYGGENDE BESTEMMELSER

Et brannslokningsapparat for pulver må være tilgjengelig på maskinen.

FORSIKTIG FARE
Maskindeler som brenner eller de delene ved siden av slike deler, kan nå høye temperaturer; fare for å brenne seg.

1.5.a BRANN I MASKINEN

FORSIKTIG FARE
Øvre luke i containeren må ikke åpnes.

a) Kjør omgående inn til siden av veien om mulig på et lukket område og stopp motoren
b) Hold uvedkommende borte
c) Åpne motorlokket og andre adkomstdører til brannstedet med stor forsiktighet og rett strålen fra slokkeren inn mot flammene
d) Om nødvendig, tilkall det lokale brannvesen.

UTSTYRSENTERET

1.5.b BRANN I BEHOLDEREN

FORSIKTIG FARE
Øvre luke i containeren må ikke åpnes.

1. Stopp viften som blåser luft inn i beholderen omgående.
2. Steng spjeldet.
3. Kjør omgående inn til siden av veien med maskinen, eller om mulig, kjør inn på et isolert område. Slå av motoren.
4. Sørg for å fjerne uvedkommende fra området.
5. Om nødvendig, tilkall brannvesenet.

1.6 UTSLIPP AV EKSOS FRA FORBRENNINGSMOTOREN

- Dersom man benytter gass som drivstoff, må man rette seg etter gjeldende bestemmelser i de enkelte land.

FARE:
Det er strengt forbud å bruke maskinen i områder uten tilfredsstillende ventilasjon.

1.7 EKSPLOSJONSFARLIGE OMRÅDER

Det er strengt forbudt å bruke maskinen i eksplosjonsfarlige områder hvor gass, damp eller ildsfarlig eller eksplosivt støv finnes.

1.8 LEVERING AV FEIEMASKINEN

- Maskinen er testet og kontrollert før forsendelse fra fabrikk. Selgeren foretar ytterligere kontroller før levering.
- Ved levering av maskinen må man kontrollere at alt bestilt utstyr medfølger og at følgende dokumentasjon er vedlagt.

A. 1 stk. Bruks- og vedlikeholdsmanual for maskinen.
B. 1 stk. Reservedelsliste.
C. 1 stk. EU Samsvarserklæring
D. 1 stk. Garanti → Signer garantikortet og returner det til produsenten.
E. 1 stk. Manual fra motorprodusenten
F. 1 stk. Verktøysett.

☞ **VIKTIG:**
Det er viktig at dokumentasjonen som er nevnt over (A, B, C, D, E og F) følger med maskinen så lenge den holdes i drift.

Forsikre deg om at de ovennevnte forhold er oppfylt og bekreft ovenfor leverandøren at leveransen er foregått på regelmessig måte.

UTELEKSENTERET

1.9 BESTEMMELSER FOR BRUK

FORSIKTIG FARE
Vennligst følg instruksjonene nedenfor

SØRG FOR AT UVEDKOMMENDE IKKE HAR ADGANG TIL MASKINEN.

- Bruk, vedlikehold og reparasjon av maskinen må bare utføres av operatør som er autorisert av maskinens ansvarshavende og som er kjent med innholdet i denne brukermanualen.
- Operatører må være psykisk og intellektuelt egnet, og må ikke vær påvirket av alkohol, medisiner, etc.
- Bruk alltid personlig verneutstyr i samsvar meg gjeldende regler.
- Bruk alltid egnet fottøy med sklisikker såle.
- For å hindre at uvedkommende kan bruke maskinen, skal startnøkkelen fjernes når maskinen ikke er i bruk.
- Når maskinen ikke er i bruk, må maskinen sikres mot utilsiktede bevegelser. Innkoble sikkerhetsanordningene.
- Når man bruker maskinen, må man se opp for andre personer, spesielt barn. Benytt lydsignalet for å varsle andre om maskinens tilstedeværelse.
- Dersom en av de røde varsellampene på betjeningspanelet tennes under normal drift, må man omgående svinge inn til siden av veien og tilkalle teknisk assistanse.
- Varsle alltid om spill av olje og/eller baterisyre ettersom disse er farlige og sterkt forurensende.
- Det er forbudt å endre kalibreringer som er foretatt av produsenten.
- Drivstoff må bare fylles når motoren er slått av. Ikke røyk eller bruk åpen ild
- Dersom maskinen er varm, IKKE fjern radiatorlokket. Fare for å brenne seg.
- Ikke start motoren når batterielementene er åpne.
- Dersom det oppstår feil på bremser eller styring, stopp kjøretøyet omgående.
- Når maskinen er fult lastet, må man kjøre mer forsiktig, spesielt ved svinging
- Beroende på type avfall (tungt eller lett) ikke overlast maskinen (se tekniske data på maskinen).
- Ved tipping av containeren, må man unngå brå bevegelser (fare for at maskinen velter eller containeren hektes av). Containeren må bare håndteres på horisontalt underlag.
- Ved kjøring på skrått eller ujevnt underlag, må man alltid kjøre med lav hastighet og unngå brå svinging.
- Justering av førersetet må bare foretas når maskinen står stille.
- Ikke start maskinen dersom den er parkert i forbindelse med vedlikehold, reparasjon, etc.
- Kontroller at det ikke finnes noen fremmedlegemer på maskinen (verktøy, filler, etc.).
- Når motoren er startet, kontroller at det ikke høres noen unormale lyder. Dersom ulyder registreres, må motoren stoppes og eventuelle feil rettes omgående.
- Alle luker, deksler og sikkerhetsanordninger er korrekt lukket.
- Ved lengre tids stopp av maskinen, må batteriet frakobles (gjelder bare elektriske maskiner.

1.9.a SIKKERHETSREGLER ANGÅENDE ARBEIDSMATERIELL

Hydraulikkolje og motorolje

- Unngå hudkontakt.
- Unngå innånding av oljedamp.
- Olje kan føre til vannforurensning, derfor må man ikke tømme den ut i naturen. Olje skal alltid samles opp i egnet beholder og avhendes i henhold til gjeldende lover og bestemmelser.
- I forbindelse med vedlikeholdsarbeider, benytt alltid egnet personlig verneutstyr for å unngå hudkontakt med olje.

UTGÅTT PRODUKT

FORSIKTIG - FARE
Olje under høyt trykk (hydraulikkolje) kan gjennomtrenge huden og forårsake alvorlige skader. Oppsøk lege omgående dersom dette skjer.

Når man kontrollerer for eventuelle oljelekkasjer på hydrauliske anlegg, benytt alltid en pakkplate, ikke hånden.

Batterielektrolyte
- Unngå innånding av dampen, det er farlig.
- Benytt alltid egnet verneutstyr for å hindre hudkontakt med elektrolytten.
- Batterielektrolyte er etsende, dersom man får den på huden må man skylle med store mengder vann.
- Når man lader batteriet kan det dannes eksplosive gasser. Man må derfor følge gjeldende regler for slike arbeider.
- Røyking og bruk av åpen ild er forbudt innenfor en radius på 2 meter fra batteriet, når batteriet lades.

1.9.b STANDARDER FOR HØYTRYKKSSYSTEMER (TILLEGG)

FORSIKTIG - FARE
Feil bruk av pumper og høytrykkssystemer samt å ikke rette seg etter reglene for installasjon og vedlikehold, kan forårsake alvorlige skader på personer og eiendom.

FORSIKTIG - FARE
Bruk av høytrykkssystemer er forbeholdt personell som er blitt tilstrekkelig informert angående farene relatert til bruk eller til mulige feil og angående nødvendige forholdsregler som må følges.
- Forsikre deg om at høytrykksrør og slanger ikke viser tegn på skader eller slitasje.
- Kontroller at koblinger er i perfekt stand.
- Sørg for at ingen uvedkommende personer eller dyr oppholder seg i arbeidsområdet. Sørg også for at det ikke finnes noen objekter som kan bli slynget bort av høytrykksstrålen.

ADVARSEL:
Dersom man oppdager feil, defekter eller noe unormalt, skal man stoppe pumpen og stille trykket på null. Informer serviceavdelingen og ikke bruk systemet før feilen er funnet og rettet.

1.10 VEDLIKEHOLDSREGLER

FORSIKTIG - FARE
Ved rengjøring, vedlikehold og ved skifte av deler, må man alltid slå av motoren og trekke ut tenningsnøkkelen og frakoble batteriet.
Ved arbeide nær avfallscontaineren (om den er hevet), må den sikres mot å falle ned. Kontroller at støtten er korrekt montert.
Vær forsiktig ved tapping av olje (brannfare) og fjern alle oljerester.
Benytt egnet personlig verneutstyr som briller, hansker, overall, etc.

ADVARSEL:
- *V**ed rengjøring og vask må man ikke benytte sterke vaskemidler, syrer, kaustisk soda, etc.***
- ***Følg anvisningene fra produsenten av rengjøringsmidlene som benyttes.***

UTLEIESENTERET

VIKTIG:

☞ **Ved vedlikehold, overhaling eller reparasjon, bør man alltid benytte autorisert personell.**
Benytt bare originale reservedeler som er testet og autorisert av produsenten.
Følg instruksjonene som er beskrevet i kapittel 6

Rengjøring:
Når det gjelder rengjøring, følg instruksjonene i kapittel 6.

INNGREP PÅ DET ELEKTRISKE SYSTEMET
Inngrep på det elektriske systemet skal bare utføres av kvalifisert elektriker, som er instruert i maskinens karakteristika og ulykkesforebyggende tiltak som er nevnt i denne manualen.

1.11 KONTROLLER

Maskinen må testes av en tekniker angående teknisk tilstand og for mulige synlige skader eller mangler.

1. Før den tas i bruk for første gang.
2. I passende tidsintervaller (se tabell i kapittel 6).
3. Etter endringer eller reparasjoner.
4. Se også kapittel ”Innledende kontroller”.

KONTROLL AV SIKKERHETSANORDNINGER
Hver 6. måned, foreta funksjonskontroll av sikkerhetsanordningene. Inspeksjonen skal utføres av spesialpersonell som er autorisert av produsentens tekniske avdeling.

For å garantere funksjonaliteten av sikkerhetsanordningene, skal maskinen overhales hver 5. år av personell som er opplært og autorisert av Dulevo.

ÅRLIG KONTROLL
Personen som er ansvarlig for maskinen skal sørge for at maskinen gjennomgår en årlig kontroll. Ved denne kontrollen skal det bestemmes hvorvidt maskinen tilfredsstiller gjeldende sikkerhetsbestemmelser. Etter at kontrollen er utført, utstedes et testsertifikat for maskinen.

1.12 REGLER FOR FYLLING AV DEKK

- Dekkene skal kontrolleres i henhold til tabellen for planlagt vedlikehold (se kapittel 6). Kontroller tilstanden og lufttrykket. Se kapittel 6 ”Dekktrykk”.

⚠ ***FORSIKTIG - FARE***
Tillat aldri at angitt lufttrykk overskrides.
Ved fylling av dekkene, stå på siden av dekket og ikke foran det: eksplosjonsfare”.

UTELEF SENTERET

2 SIKKERHETSANORDNINGER

2.1 VARSELSKILT

2.1.a BESKRIVELSE AV SKILTENE

1) Dette skiltet befinner seg på betjeningspanelet og det er forbudt å bruke maskinen for uautorisert personell eller av personell som ikke er tilstrekkelig opplært angående maskinens virkemåte, sikkerhetsanordningene og reglene for bruk av maskinen.

   Dulevo Int. S.p.A. fraskriver seg ethvert ansvar for feil bruk og dersom generelle sikkerhetsregler på arbeidsplassen ikke følges

2) Dette skiltet befinner seg inne i motorrommet. Det advarer mot å berøre motordelene ettersom et er fare for å brenne seg på grunn av den høye temperaturen.

3) Dette skiltet befinner seg foran og bak på maskinen og minner alle om at de ikke må stå innenfor maskinens arbeidsområde.

4) Dette skiltet er plassert på innsiden av dekslet foran påfyllingsåpningen for drivstoff og viser at det er forbudt å røyke eller å bruke åpen ild i nærheten av maskinen på grunn av eksplosjonsfaren.

5) Dette skiltet er plassert under avfallsbeholderen og visen klemfare for mennesker.

UTLEIE SENTERET

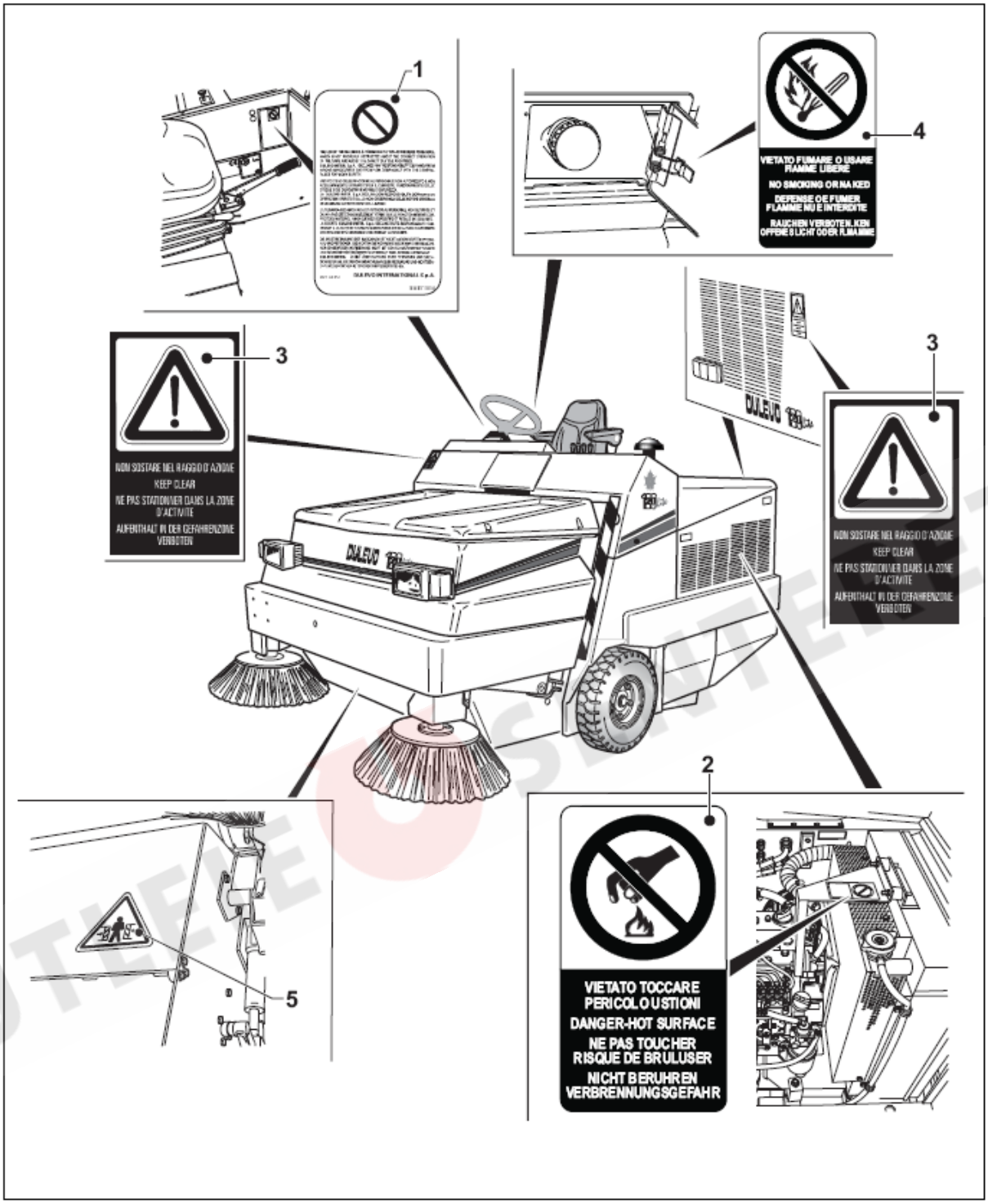

UTENSILSENTEET

2.2 SIKKERHETSANORDNINGER MONTERT PÅ MASKINEN

- Låsebolt som hindrer senking av beholderen (1).
- Ryggealarm når kjøretøyet reverserer (OPT).
- Beskyttelsesanordning for vifter og remmer (2).
- Støtteskinner (3) som skal brukes ved service eller for å hindre at den hevede beholderen faller ned.
- (Bare for modell EH). Nødstoppbryter (4).
- Spak for å styre heving og senking av beholder. Utstyrt med en mekanisk sperre (5) for å hindre utilsiktet aktivering.
- Startnøkkel (6), ved å dreie nøkkelen moturs, stopper motoren.
- Kalibrert hull på løftesylinder for beholder for å muliggjøre meget langsom heving og senking i tilfelle skade på det hydrauliske systemet.
- Sikkerhetstrykknapp for den 3. børsten (7). Når bryteren trykkes frakobles joysticken for den 3. børsten (tillegg).
- Sikkerhetsdeksel for den 3. børsten (8). Under transportkjøring er den montert slik at den viser børstens omfang (bare for versjon for kjøring på offentlig vei). (OPT).
- Beskyttelsesgummi (9).
- Roterende varsellys (10) på taket av førerhuset (for versjon med førerhus) eller på en spesiell holder (for versjon uten førerhus.).

UTLEIE SENTERET

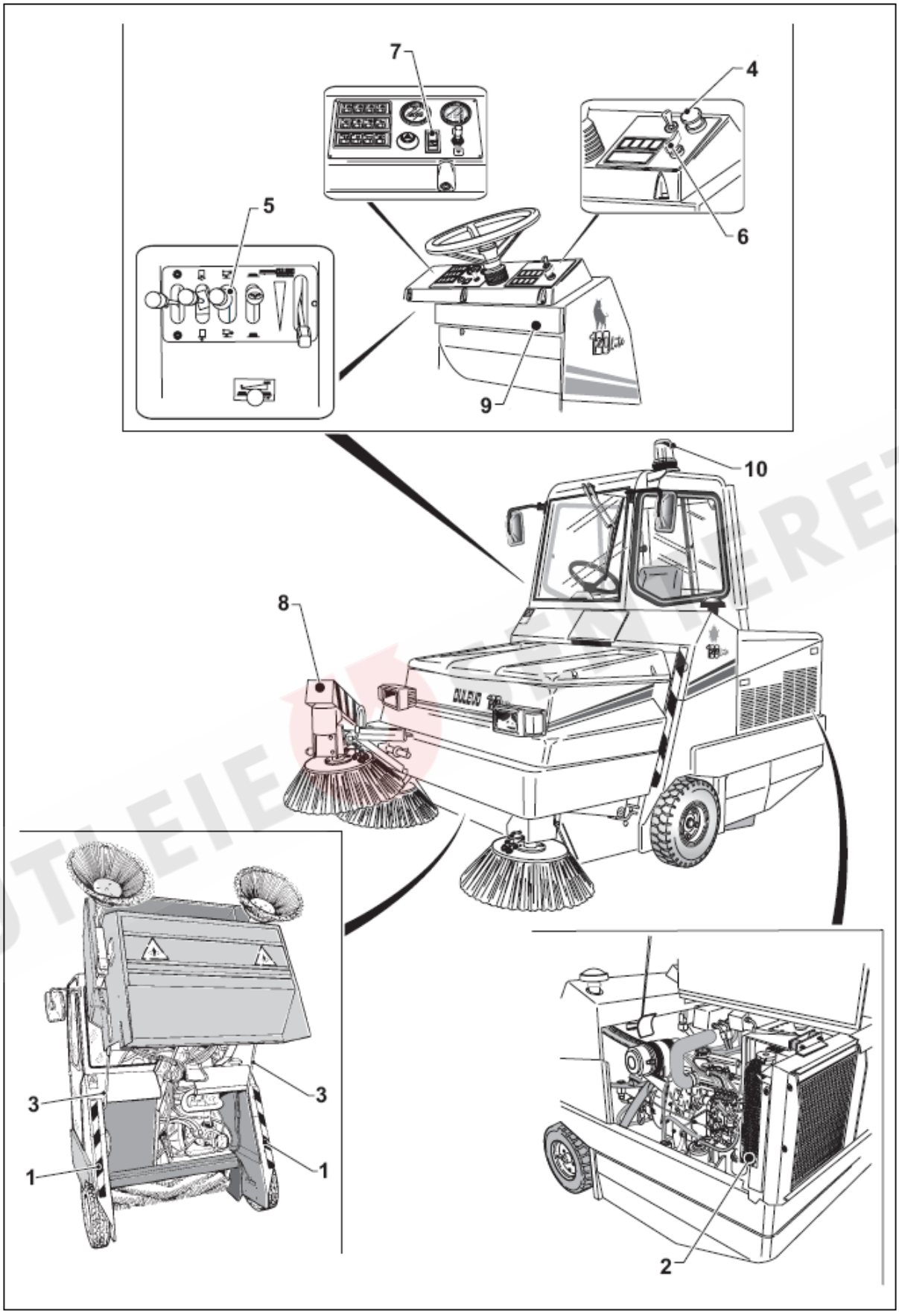

UTLEIE DEMO

- Sklisikkert belegg (11) på stigtrinn.
- Mikrobryter på førersetet for å registrere om føreren sitter i setet.
- (Bare for EH). Han-Hun kontakt for driftsbatteriet (12) befinner seg nær føreren for hurtigfrakobling i tilfelle en nødsituasjon.
- (Bare for EH). Sikkerhetsanordning for å forhindre ansamling av gass under lading av batteriet. Mikrobryteren (13) muliggjør lading bare dersom motorlokket er åpent.

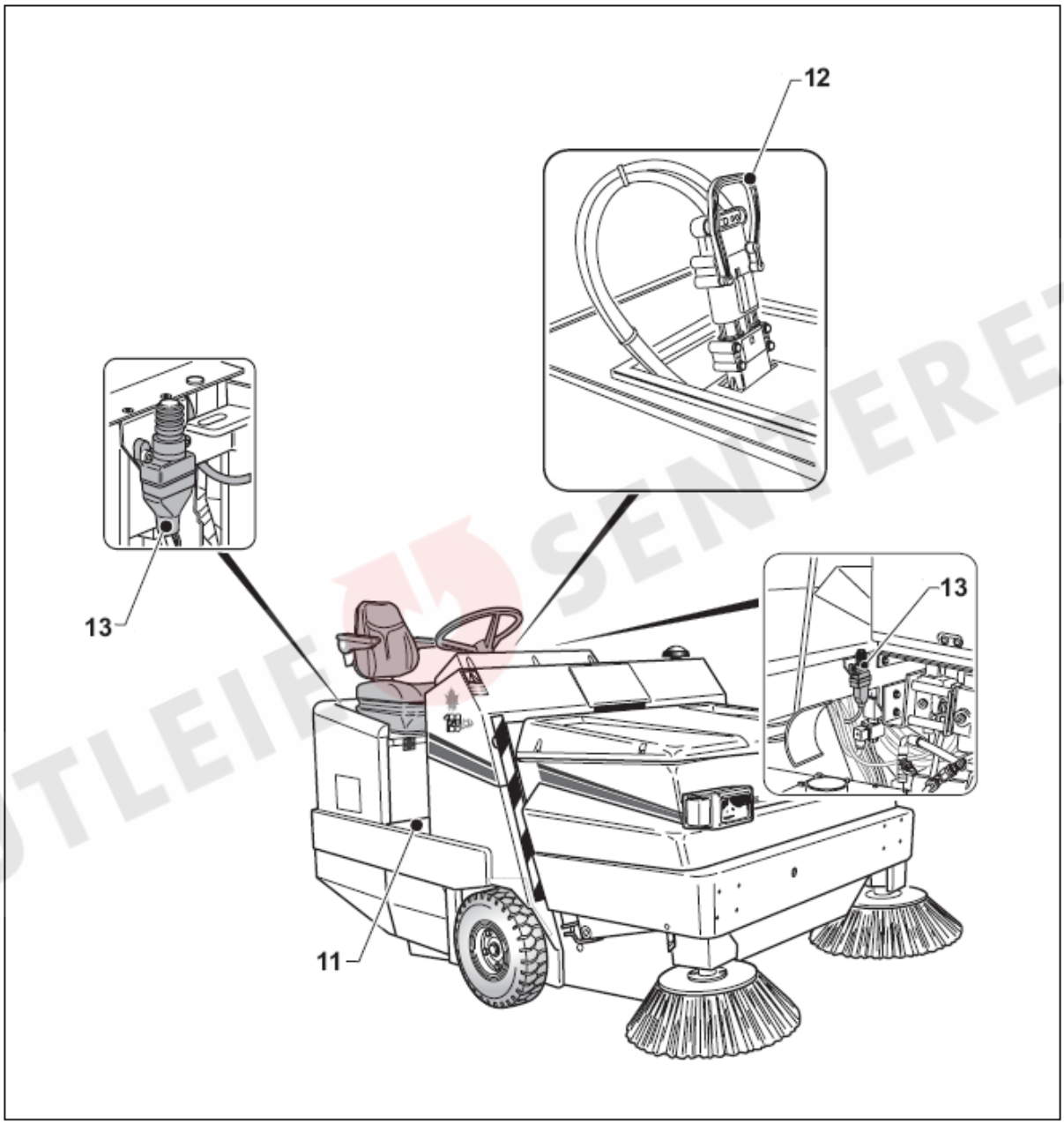

UTLEIE SENTERET

2.3 OMRÅDER MED RESTFARER

- Alle områder nær maskinen, når maskinen er i drift, er restfareområder.
- Restfareområde (1) er under beholderen (2) når denne er hevet.

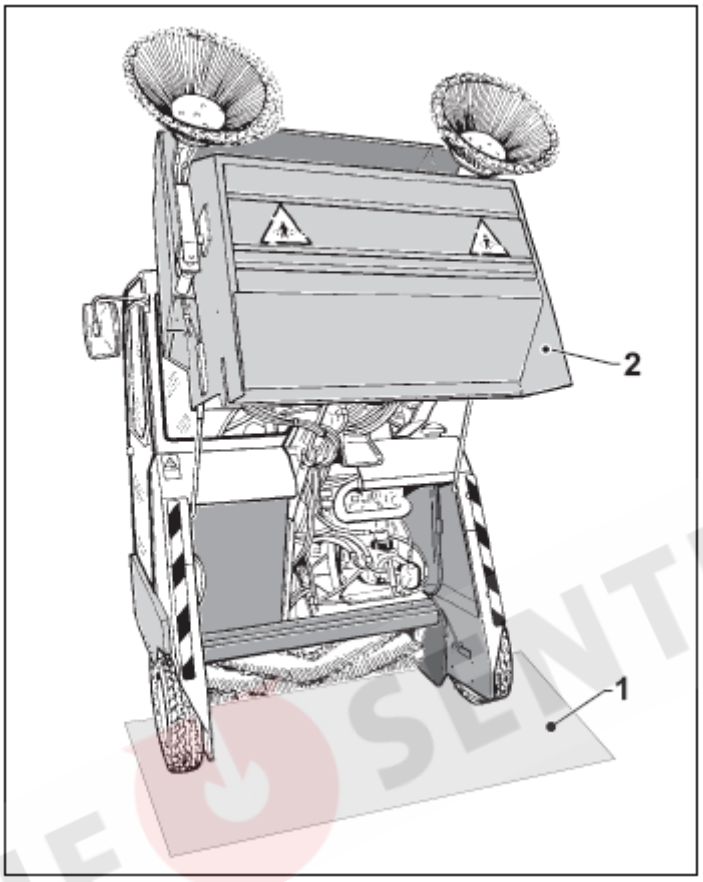

- Restfareområder (3) er de som er nær sidebørstene (4) når disse roterer

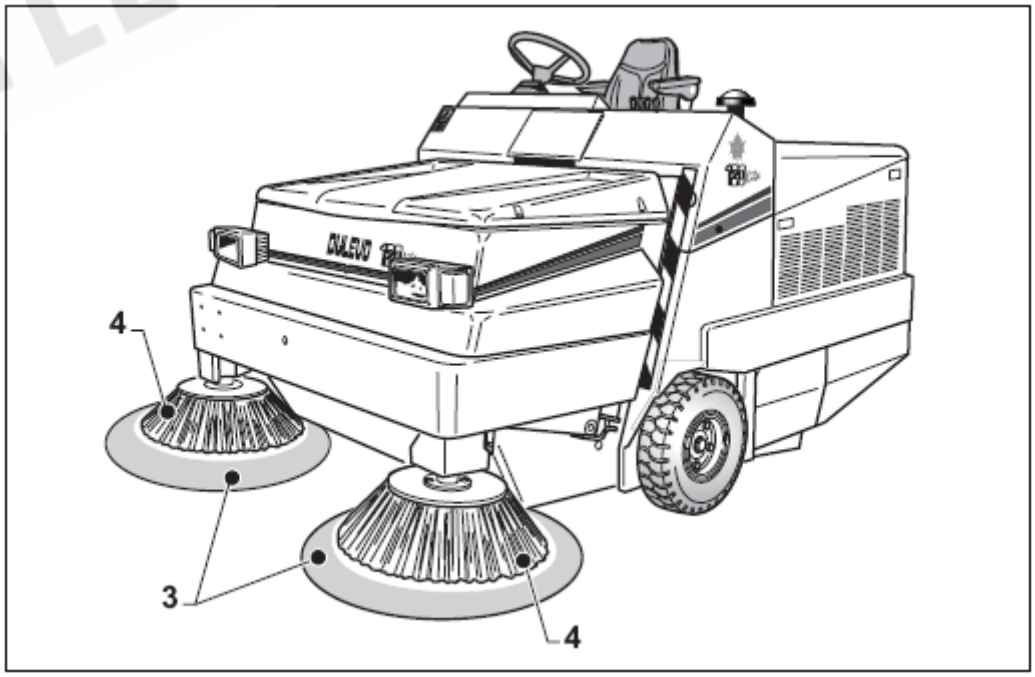

UTLEIE SENTERET

3 GENERELLE OG TEKNISKE EGENSKAPER

3.1 MASKINMÅL

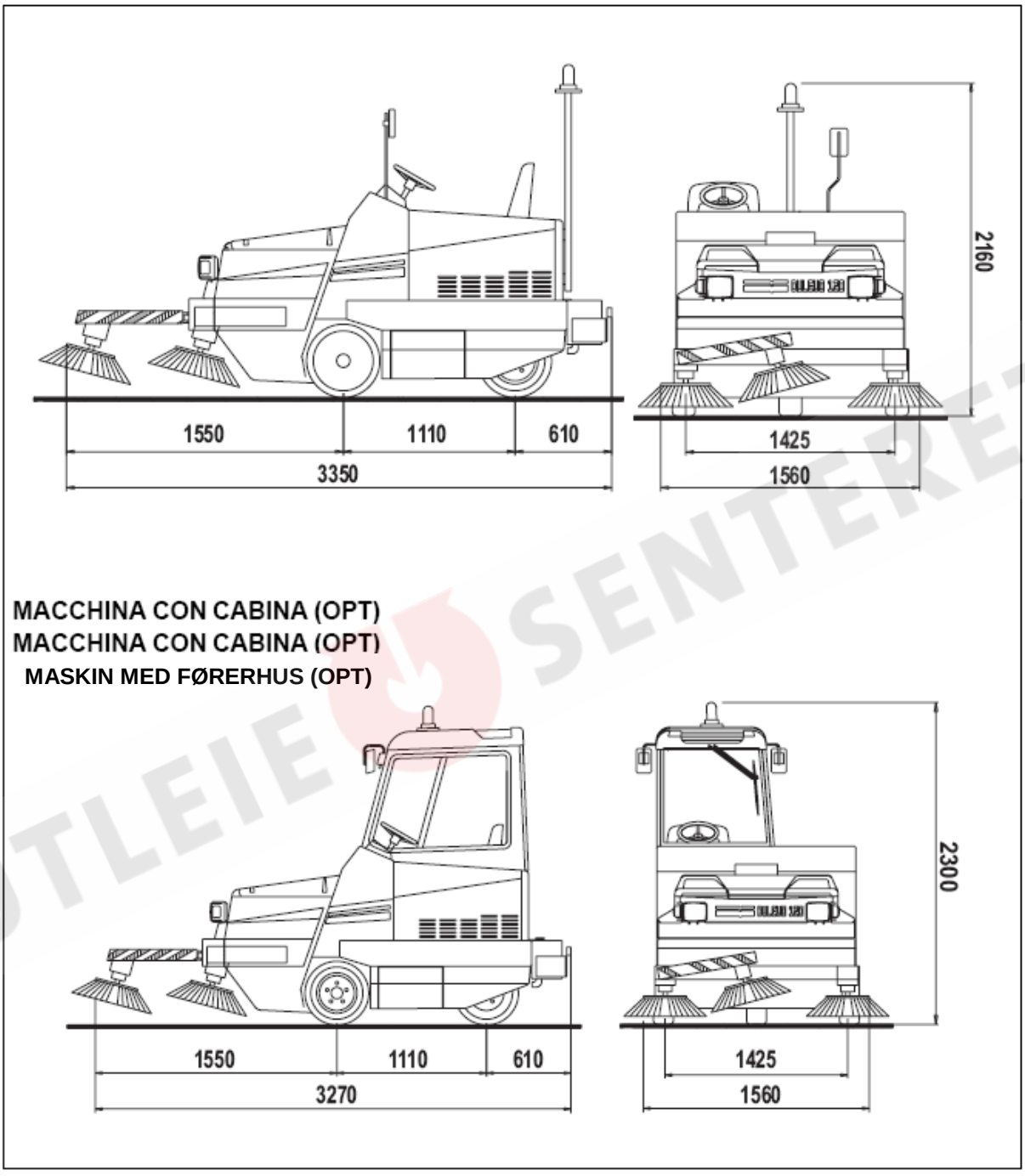

Når man starter forbrenningsmotoren eller elektromotoren:
Omgivelsestemperaturområde: -5°C til +40°C.

Når man arbeider eller transportkjører:
Omgivelsestemperaturområde: -10°C til +40°C.
Høyde over havet: 2000 m.o.h.
Relativ luftfuktighet: 30% til 95% (uten kondensering).

UTLEIE SENTERET

3.2 TEKNISKE DATA

		120 - DK Dieselmotor	**120 - EH Elektromotor**
VEKTER:	Totalvekt under drift Førerens vekt: 70 kg	1450 kg	2150 kg
MOTOR:	Motor modell	KUBOTA V 1505-EI1	AMRE C.C.
	Antall sylindere	4	-
	Motorvolum	1498 cm^3	-
	Maks motoreffekt	25 kW 3000 o/min	10 kW
	Kjøling	Væske	-
	Motoreffekt i forhold til motorhastighet	15,5 kW 1950 o/min	8,4 kW 1800 o/min
HASTIGHET:	Maksimum hastighet	14 km/t	8 km/t
	Rotasjonshastighet på sidebørste	0-100 o/min	0-100 o/min
	Rotasjonshastighet på midtbørste	350 o/min	350 o/min

3.3 STØY

Det ekvivalente kontinuerlige støytrykket i som operatøren utsettes for er:
DK = LpA = 78,5 dB (A)
EH = LpA = 76,5 dB (A).

Det akustiske lydtrykkets høyeste nivå:
LpC < 130 dB (C)

Støyen som maskinen avgir til omgivelsene
DK = LwA = 98 dB (A)
EH = LwA = 97 dB (A).

(Se kapittel plassering av skilt for støynivå).

3.4 VIBRASJON

De oppnådde data gir en akselerasjonsverdi som er lavere enn 2,5 m/s^2 på de øvre delene og lavere enn 0,5 m/s^2 på de nedre delene. Verdiene kan bare brukes som sammenligningsverdi og er ikke egnet for å fastsette de virkelige verdiene som beror på forholdene i det miljøet hvor maskinen benyttes.

3.5 LYS(OPT)

Roterende varsellys for arbeid:
2 halogenpærer 12V-30W; sokkel HB3
Nærlys:
2 lamper 12V-45/40W; sokkel P45t
Parklys og stopplys bak:
2 lamper 12V-5/21W; sokkel BAY 15d
Retningslys:
2 lamper 12V-21W; sokkel BA 15 s

Skiltlys:
1 lampe 12V-5W; sokkel BA 15 s
Betjeningspanel (maskin):
2 lamper 12V-1,2W; sokkel W 2x4,6 d
Betjeningspanel (motor)
2 lamper 12V-3W; sokkel T10
Parklys foran:
2 lamper 12V-4W; sokkel BA 9s
Roterende varsellys:
1 lampe 12V-55W; sokkel H1

UTLEIE SENTERET

3.6 IDENTIFIKASJON AV MASKINEN

- Maskinen identifiseres ved hjelp av serienummeret.
- Serienummeret må opplyses til forhandleren ved enhver henvendelse angående bestilling av deler eller tekniske spørsmål.

3.6.a PLASSERING AV SKILTENE

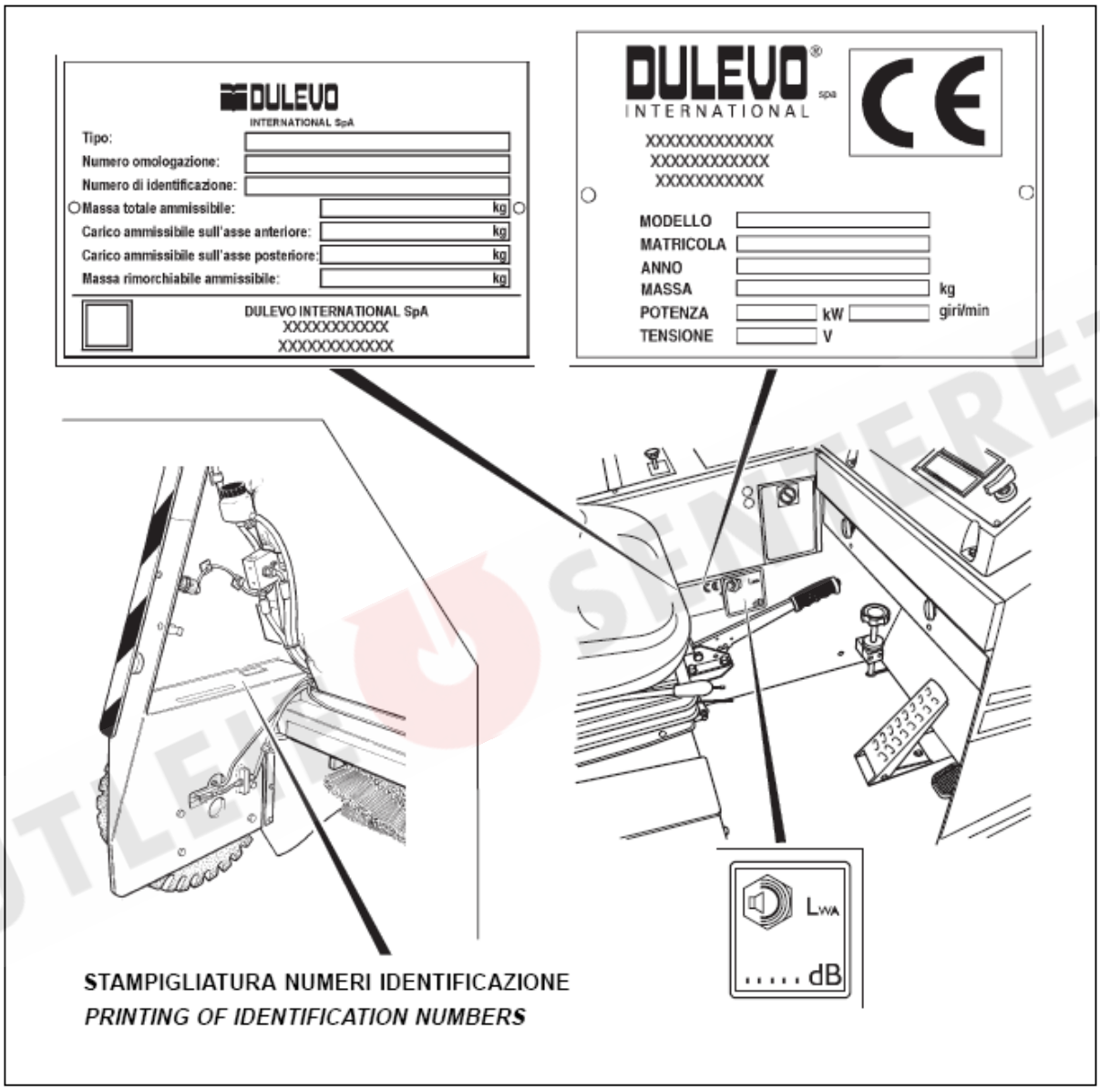

UTLEIE SENTERET

☞ ***VIKTIG***:
Maskinskiltene er den eneste lovlige identifikasjonen av maskinen, og det er derfor viktig at man holder dem i god stand, slik at de alltid kan leses. Kunden er ansvarlig for enhver skadegjørelse eller fjerning av skiltene.

3.7.b IDENTIFIKASJONSSKILT

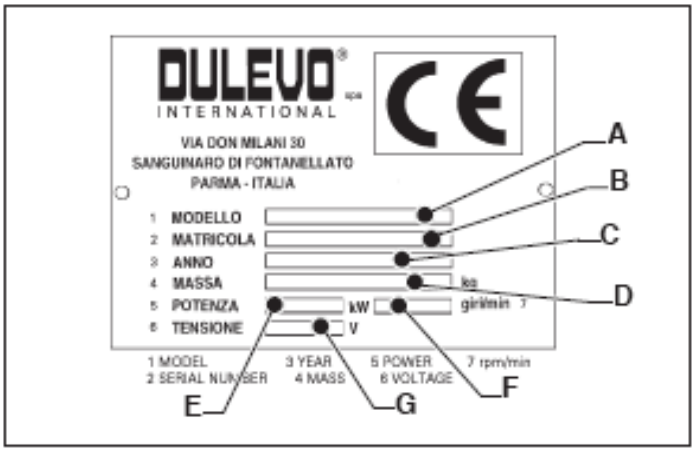

Data som finnes på identifikasjonsskiltet er som følger:
A = Modell
B = Serienummer
C = Produksjonsår
D = Vekt i kg.
E = Motoreffekt
F = Motorturtall
G = Strømtilførsel (bare elektrisk versjon)

3.7.c SKILT FOR TYPEGODJENTE DATA (Mod. DK)

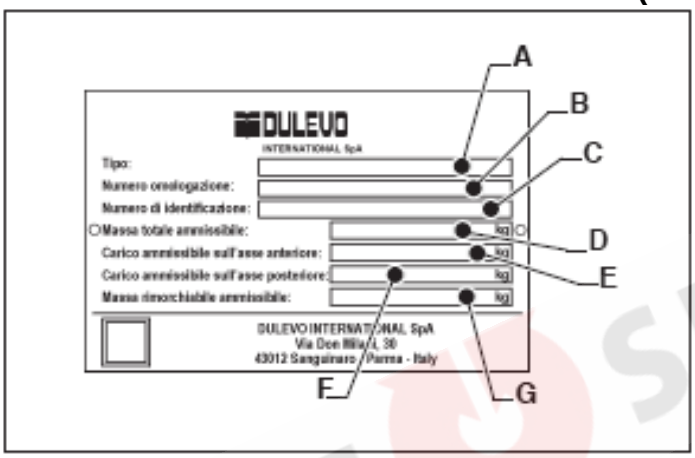

Data som finnes på identifikasjonsskiltet er som følger:
A = Maskintype
B = Typegodkjenningsnummer
C = Identifikasjonsnummer
D = Tillatt totalvekt i kg.
E = Maks. tillatt totalvekt på foraksel
F = Maks. tillatt totalvekt på bakaksel
G = Tillatt vekt på tilhenger

3.7.d SKILT FOR LYDNIVÅ

[Se kapittel 3.3]

Denne informasjonen er påkrevet i henhold til EU direktiv 2000/14/EC. Nivået fastsettes på grunnlag av støynivåene i driftsmodus.
Denne verdien kan bare benyttes som en sammenligningsverdi og er ikke egnet for å bestemme det virkelige støynivået i miljøet. Se kapittel 3.3.

3.7.e CHASSISNUMMER

Chassisnummeret er trykket på høyre sidevange av chassiset.

UTGÅTT SERIE

3.7.f MOTORENS SERIENUMMER

Skiltet med motornummeret (1) er plassert på motoren på alle maskinmodeller.

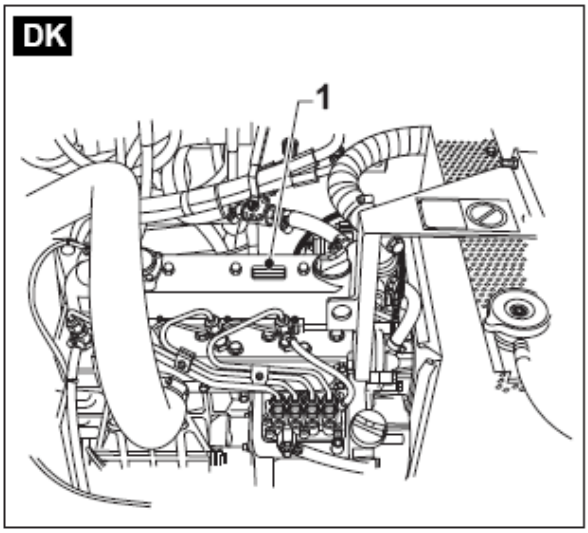

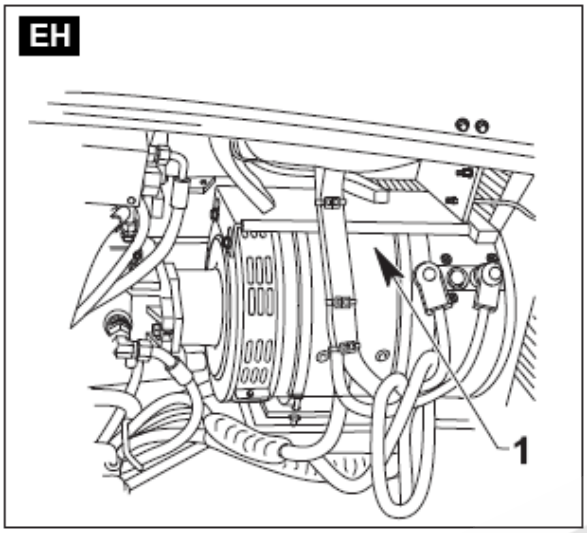

3.8 HÅNDTERING OG TRANSPORT AV MASKINEN

FORSIKTIG:
Farlig manøvreringer.
All lasting og lossing må foretas av spesielt opplært personell.

3.8.a EMBALLERING

Maskinen kan være emballert på følgende måter.

- I trekasse (om den sendes med båt) krympet i plast.
- På en pall (1) med eller uten krympeplast (2) (på kjøretøyet).
- Bare med krympeplast (på kjøretøyet.

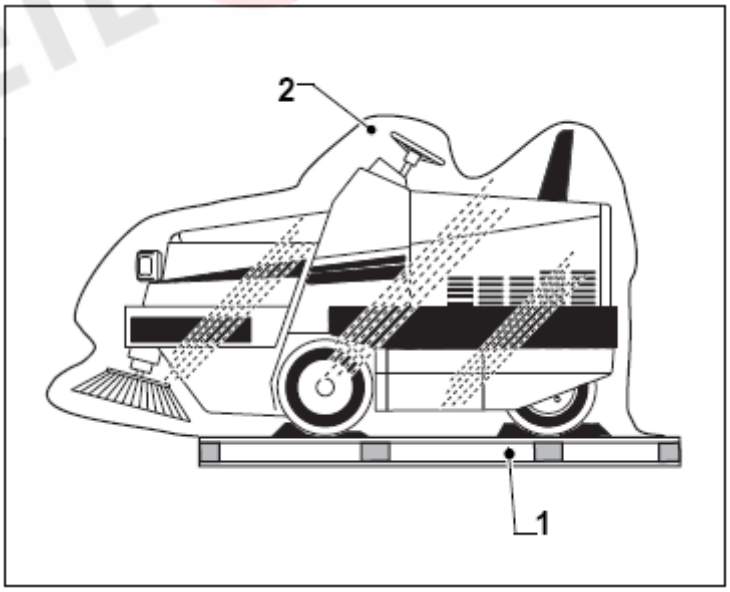

UTLEIESENTERET

3.7.b Lasting og lossing

FORSIKTIG:
Festepunktene (1) kan bare benyttes for fastsurring av maskinen under transport, ikke for heising.

Dersom en gaffeltruck (2) er tilgjengelig kan maskinen lastes og losses på et lasteplan for transport, etter at den er festet til en pall (3) eller til lasteplanet.
Lasting og lossing kan også foretas ved hjelp av en lasterampe (4).

ADVARSEL:
Før oppkjøring på rampen (4), løft opp beholderen med ca. 50 cm.

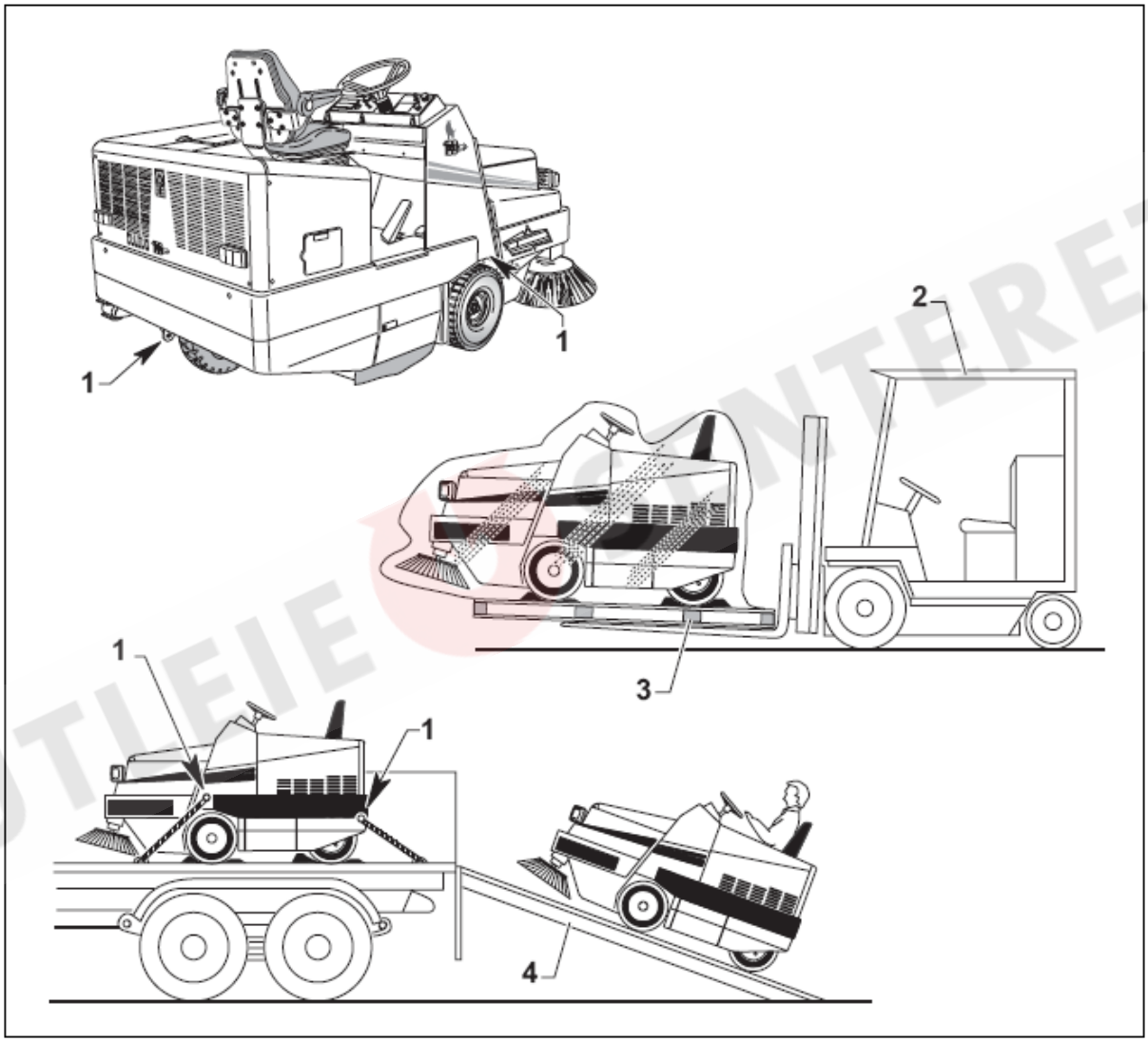

UTLEIE KONTERET

3.7.c LØFTING AV MASKINEN MED ØYEBOLTER (OPT)

FORSIKTIG FARE:
For løfting av maskinen, bruk løftestropper som har tilstrekkelig kapasitet for vekten av maskinen (se tekniske data). Ved løfting, er det strengt forbudt å stå under lasten.

1) Hev sidebørsten (1) ved hjelp av tilhørende styrespak.

2) Fest krokene på løftestroppene til øyeboltene (2) og tilkoble de andre endene til en vippearm (3) som er festet til krankroken.

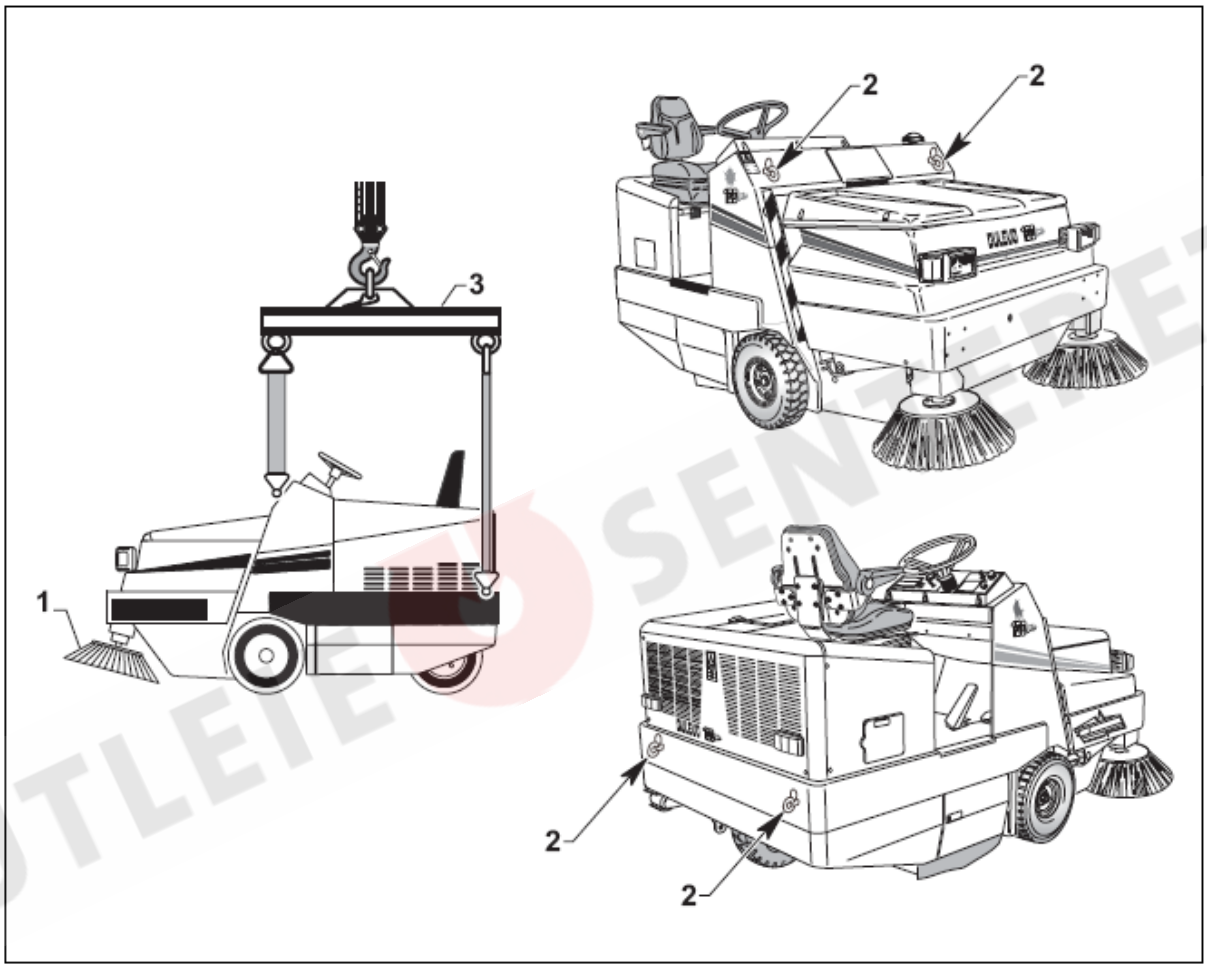

UTLEIE SENTERET

3.7.d TRANSPORT

Under forflytting (transportkjøring) er det viktig å sikre maskinen ved hjelp av stropper (1) som festes til øyeboltene (2).
Når maskinen er plassert på en pall eller direkte på et lasteplan, må den i tillegg sikres med kiler (3) foran og bak hjulene.

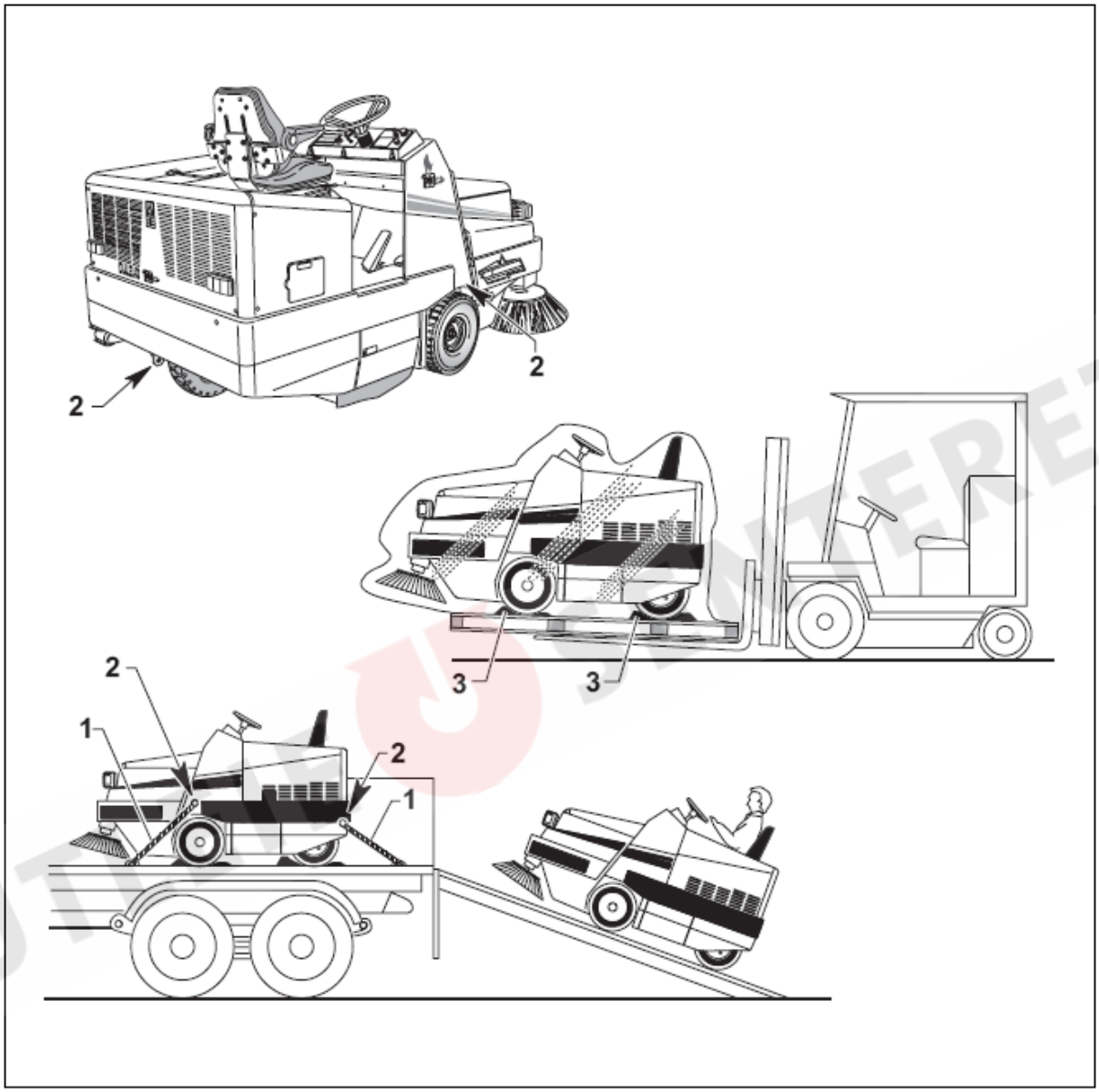

UTTEGNET

3.7.e TRANSITT

Sidebørsten(e) (1) må blokkeres under forflytting ved hjelp av tilhørende spak (2).

3.7.F TAUING AV KJØRETØYET

For å slepe kjøretøyet er det nødvendig å frakoble alle funksjoner og å bypasse pumpen.

- Løft opp motorlokket (3).
- Åpne bypassventil (4) som befinner seg på pumpen for kjøring.
- Under tauing må ikke hastigheten overskride 3 km/t.
- For å resette maskinen etter tauing, steng bypassventilen (4).
- Tauekroken (5) er i midten av maskinen, under støtfangeren bak.

VIKTIG:
Bare modell EH: Når maskinen leveres uten akkumulator er bypassventilen (4) åpen for bevegelse når giret står i nøytral).
Ved første gangs start, lukk bypassventilen.

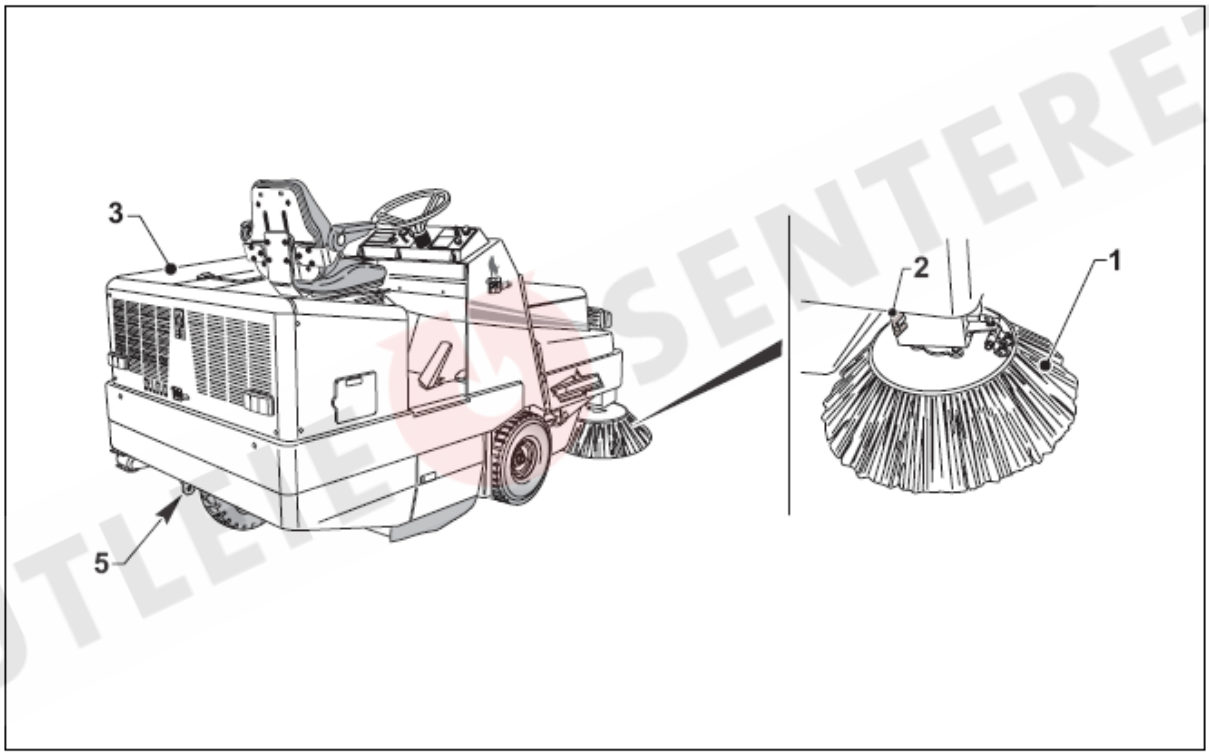

UTLEIESENTERET

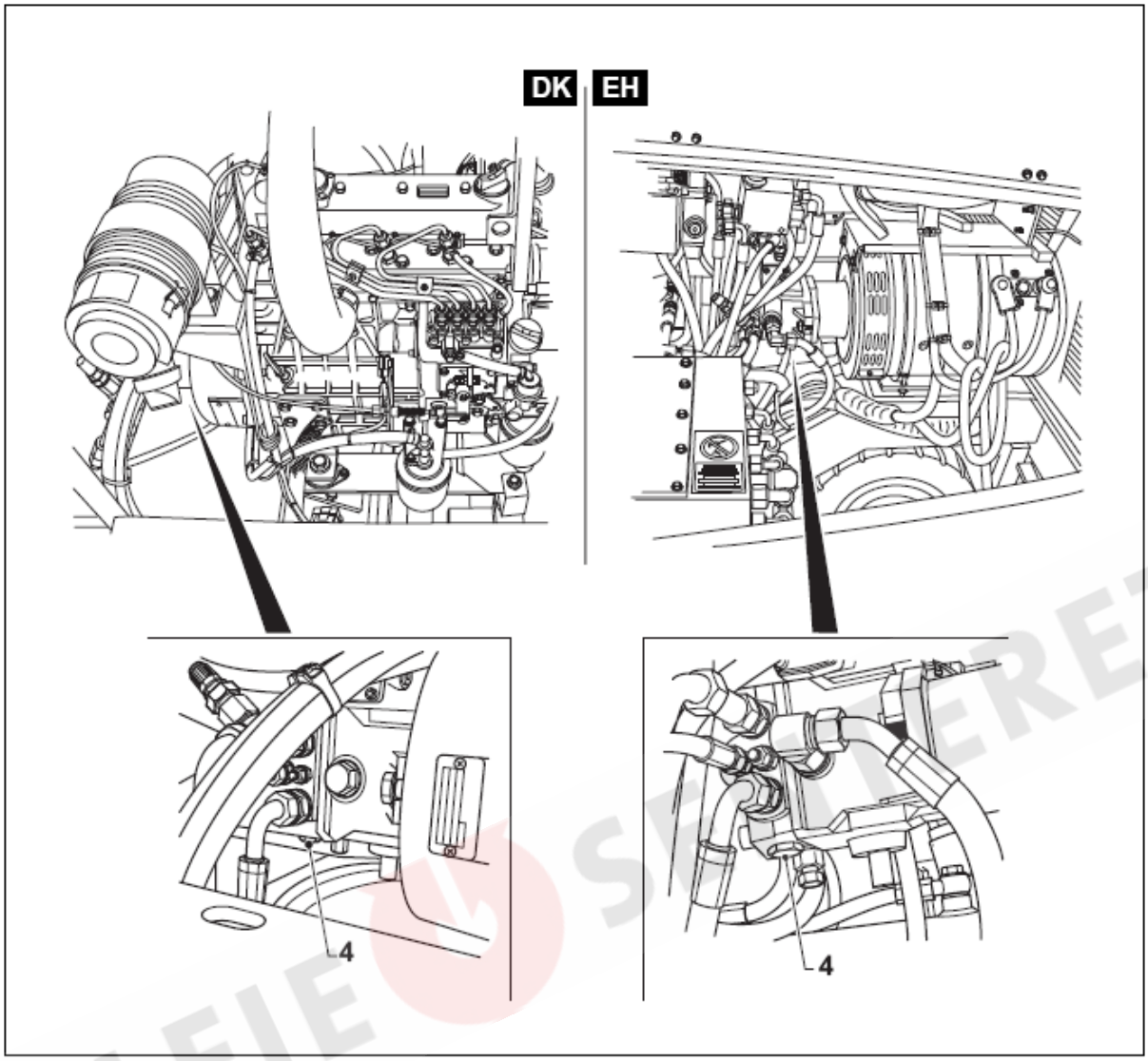

UTLEIE SPESIALRET

4 BESKRIVELSE AV FEIEMASKINEN

4.1 NAVN PÅ HOVEDKOMPONENTER

4.1.a SETT FORFRA OG BAKFRA

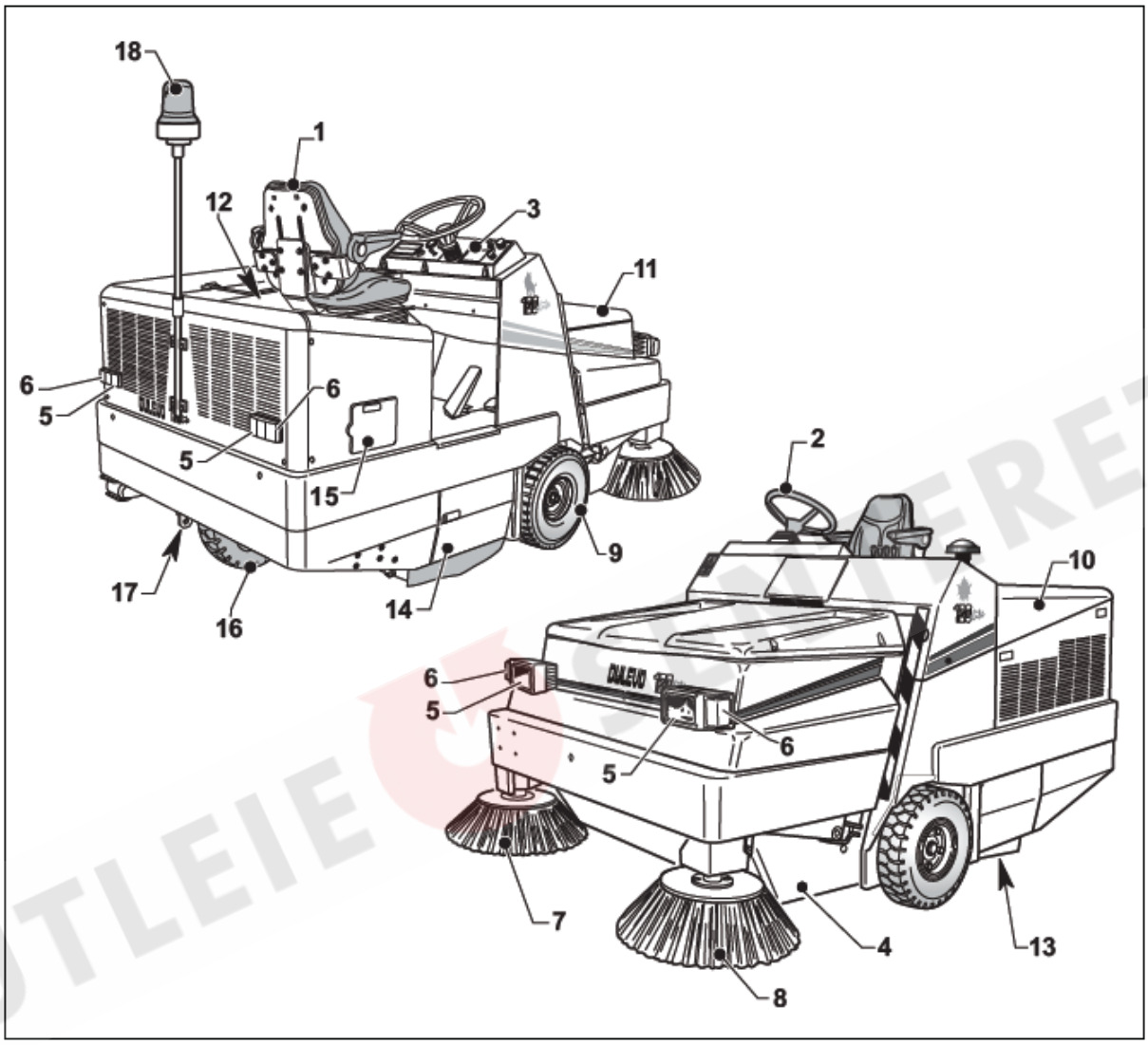

1. Sete
2. Ratt
3. Dashbord
4. Avfallsbeholder
5. Lykter (OPT)
6. Blinklys (OPT)
7. Høyre børste
8. Venstre børste (OPT)
9. Forhjul
10. Motorlokk
11. Deksel for støvfilter
12. Dør til batterirom
13. Midtbørste
14. Adgangsdør til sidebørste
15. Deksel for drivstoffylling (DK)
16. Bakhjul med styring
17. Trekkrok
18. Roterende varsellys

(OPT) = Tilleggsutstyr

UTLEIE SKJERET

4.1.b ADGANG TIL INNVENDIGE KOMPONENTER

FORSIKTIG FARE:
Slå av maskinen før åpning av filterdekslet (1), batteridekslet (2) og motorlokket (3).

På versjon DK må løfting av motorlokket løftes med stor forsiktighet, fare for å brenne seg.

For adgang til filteret:
- Skru ut de fire skruene (4) og fjern lokket (1).

For å få adgang til batteriene (DK – EH):
- Løft dekselet (2) ved å vippe setet (5).

For adgang til motorrommet:
- Løft opp motorlokket (3) og hold det oppe ved hjelp av støttestaget (6).
- Trykk på låseanordningene (8) for å løsne dekslet (7) slik at det kan fjernes.

For å lukke dekslene, benytt samme prosedyre i motsatt rekkefølge.

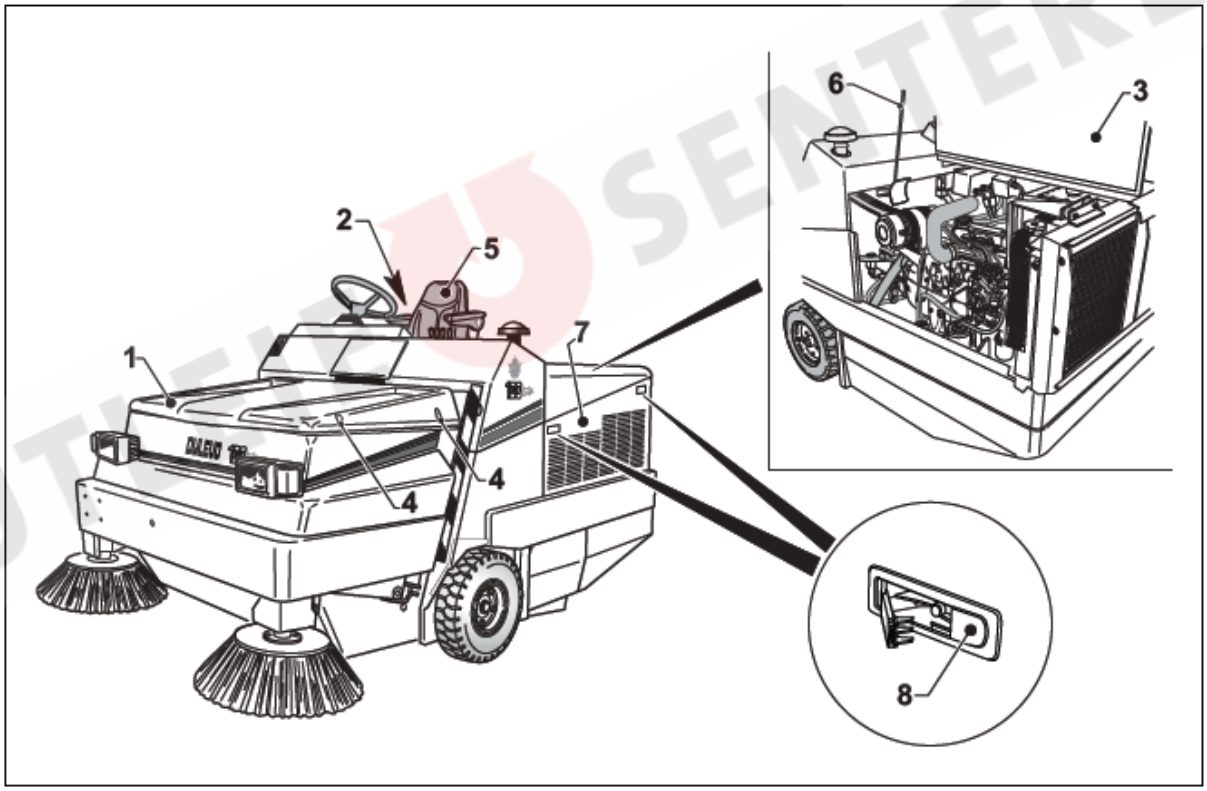

UTLEIESENTERET

4.1.c INTERN OVERSIKT (VERSJON DK)

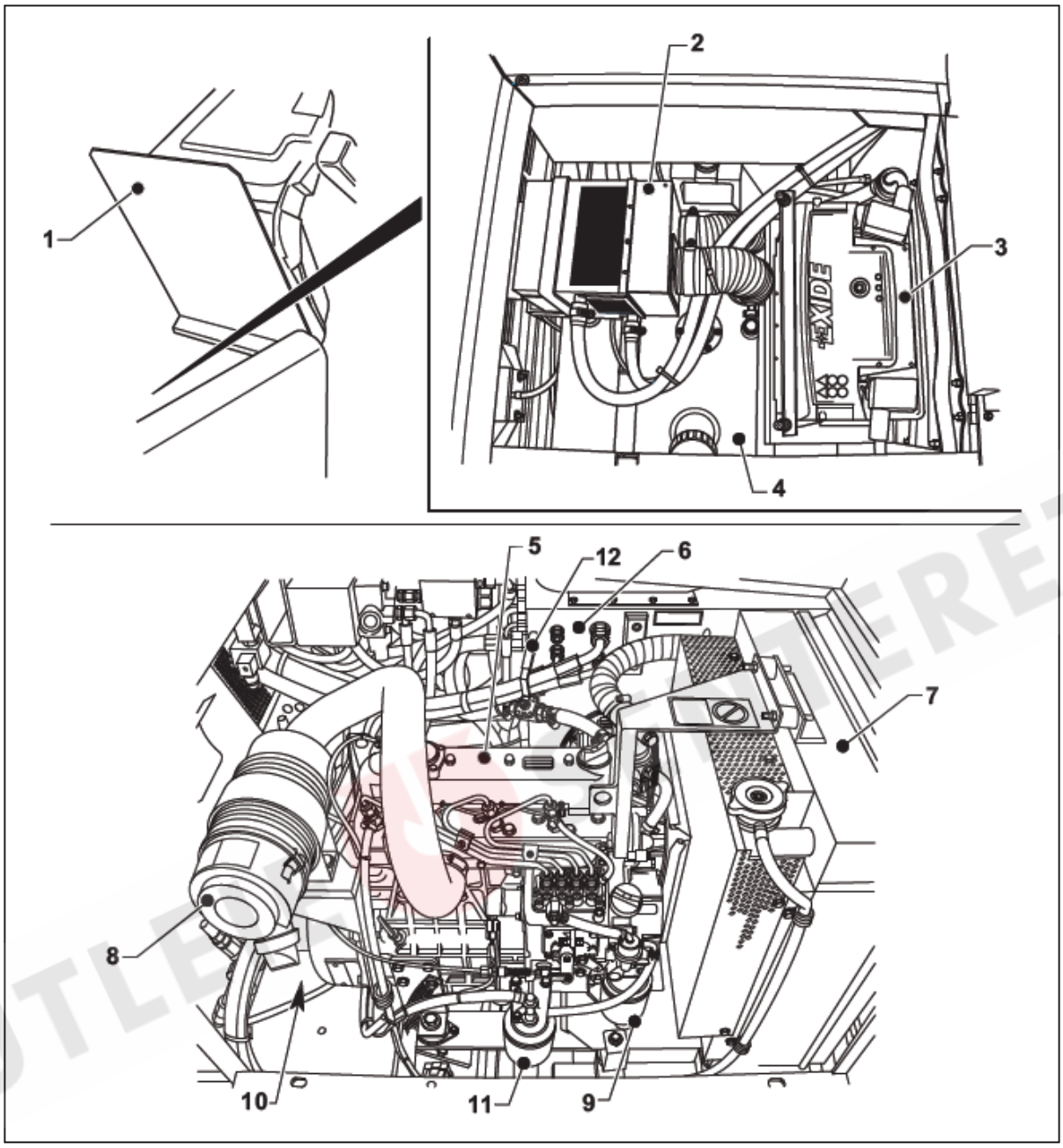

1. Dør til batterirom
2. Varmeapparat for førerhus (OPT)
3. Batteri
4. Drivstofftank
5. Motor
6. Hydraulikkolje, service
7. Radiator
8. Luftfilter
9. Motoroljefilter
10. Hydraulikkpumper
11. Drivstoffilter
12. Spak for varmeapparat (OPT)

UTLEIE

4.1.d INTERN OVERSIKT (VERSJON EH)

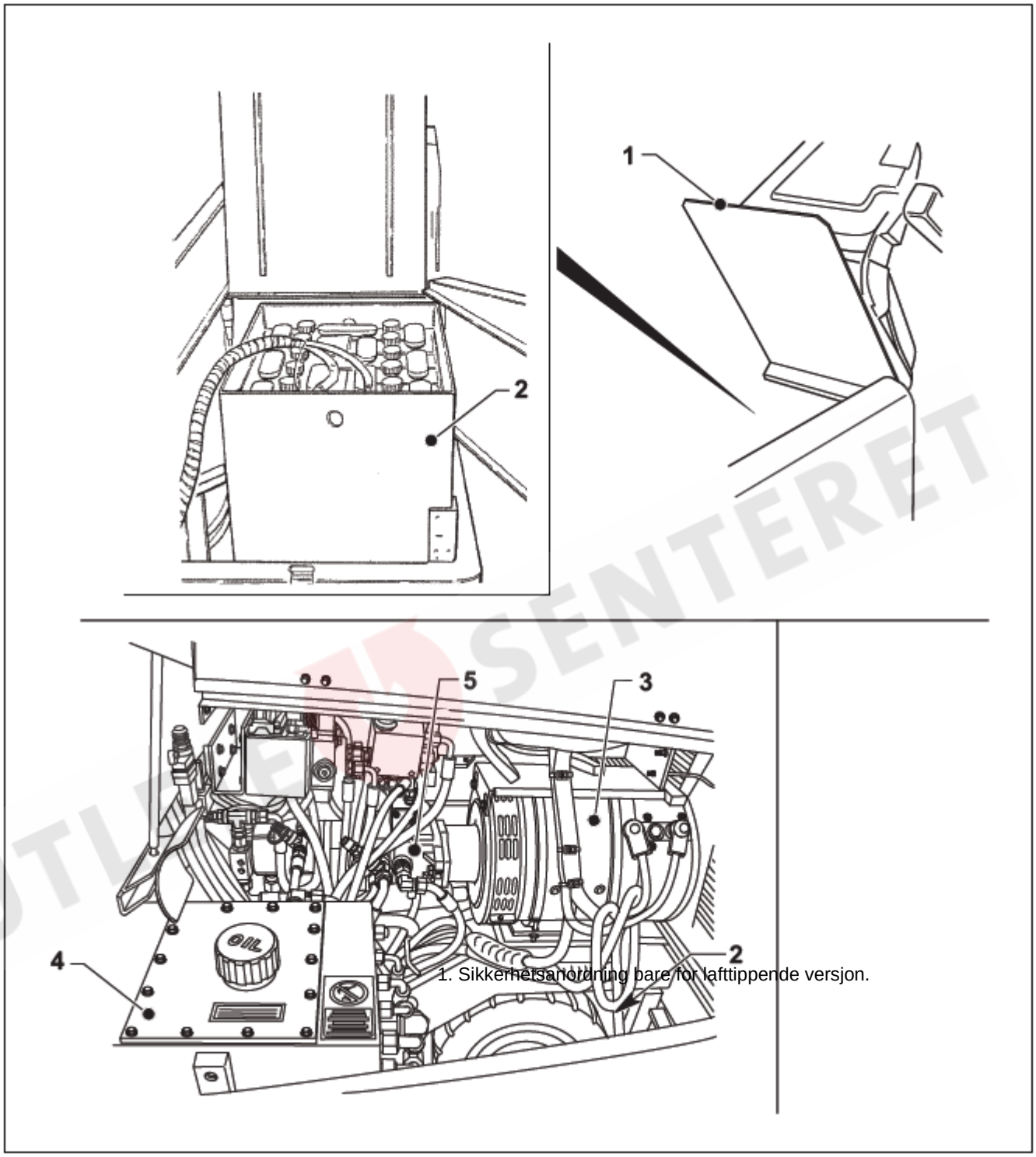

1. Sikkerhetsanordning bare for lafttippende versjon.

1) Dør til batterirom
2) Batterier
3) Elektromotor
4) Hydraulikkolje, service
5) Hydraulikkpumpe

UTLEIESENTERET

4.1.e BETJENINGSELEMENTER

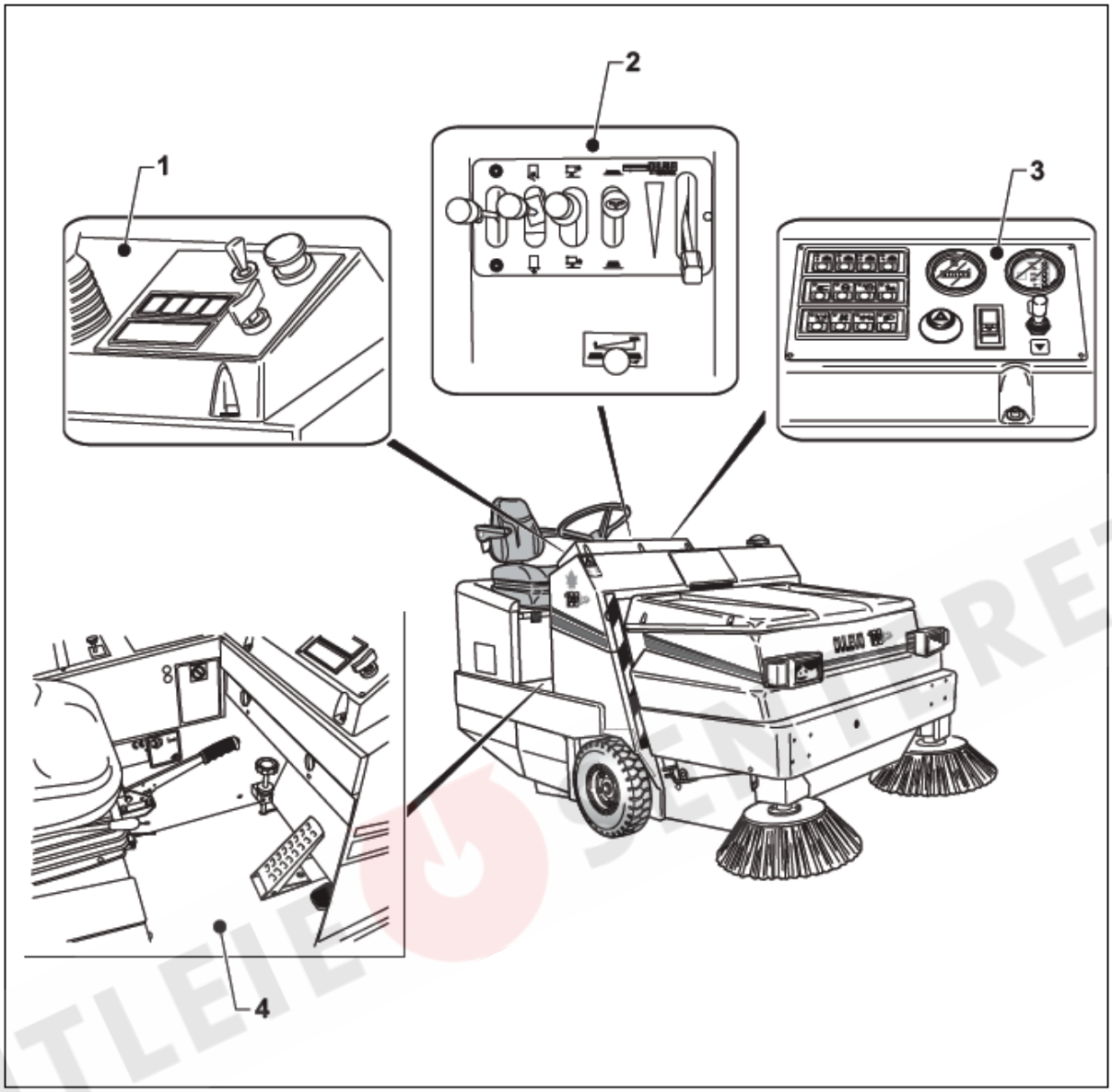

1) Betjeningspanel på høyre side
2) Betjeningspanel på siden
3) Betjeningspanel på høyre side
4) Betjeningselementer på gulvet

UTLEIE SENTERET

4.1.f OVERSIKT OVER FØRERHUS og 3. BØRSTE (OPT)

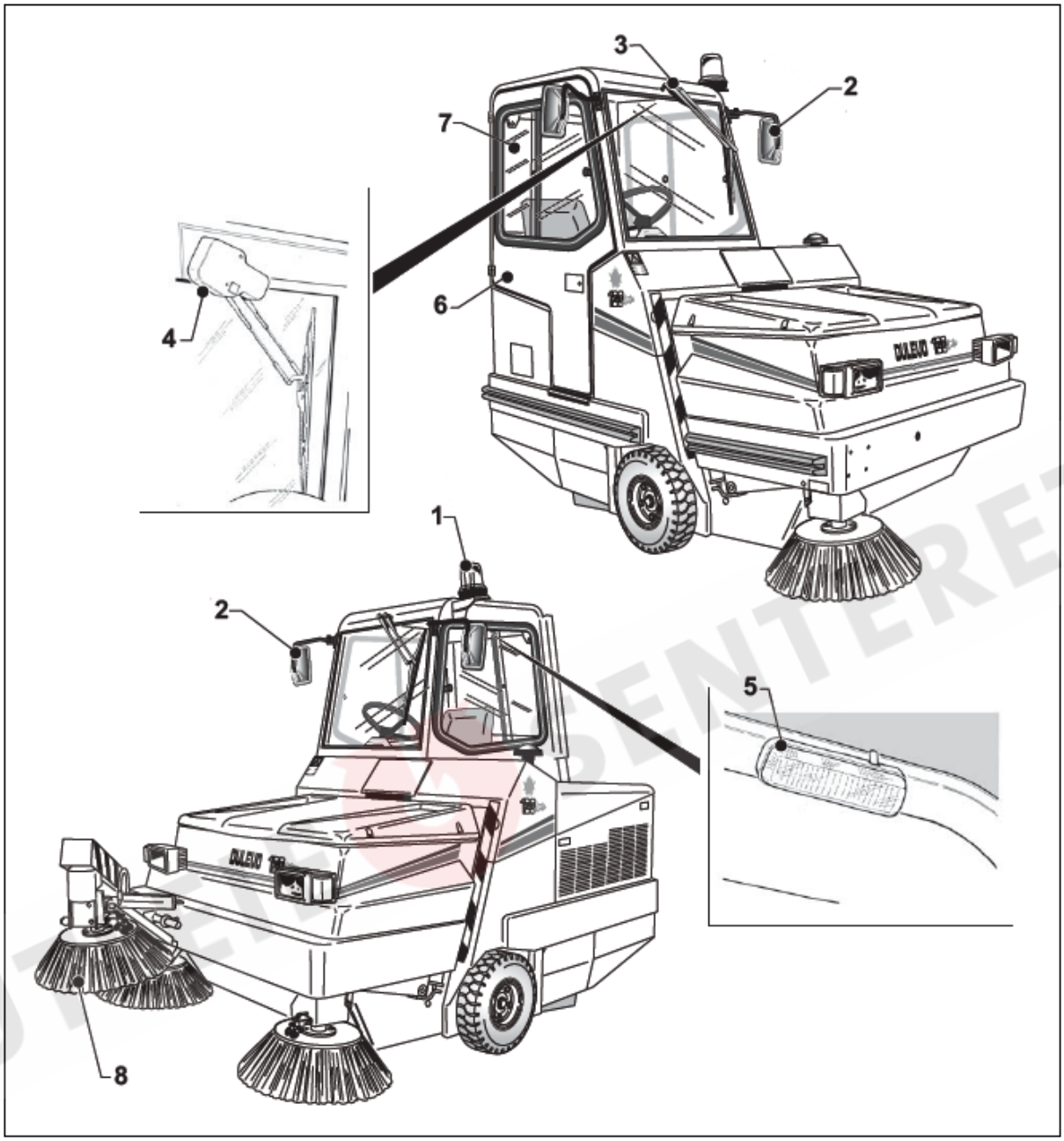

1) Roterende varsellys
2) Speil
3) Vinduspusser
4) Vinduspussermotor
5) Interiørbelysning
6) Dør
7) Sidevindu
8) 3. børste

UTSTYRSSENTERET

4.3 INSTRUMENTER OG BETJENINGSELEMENTER

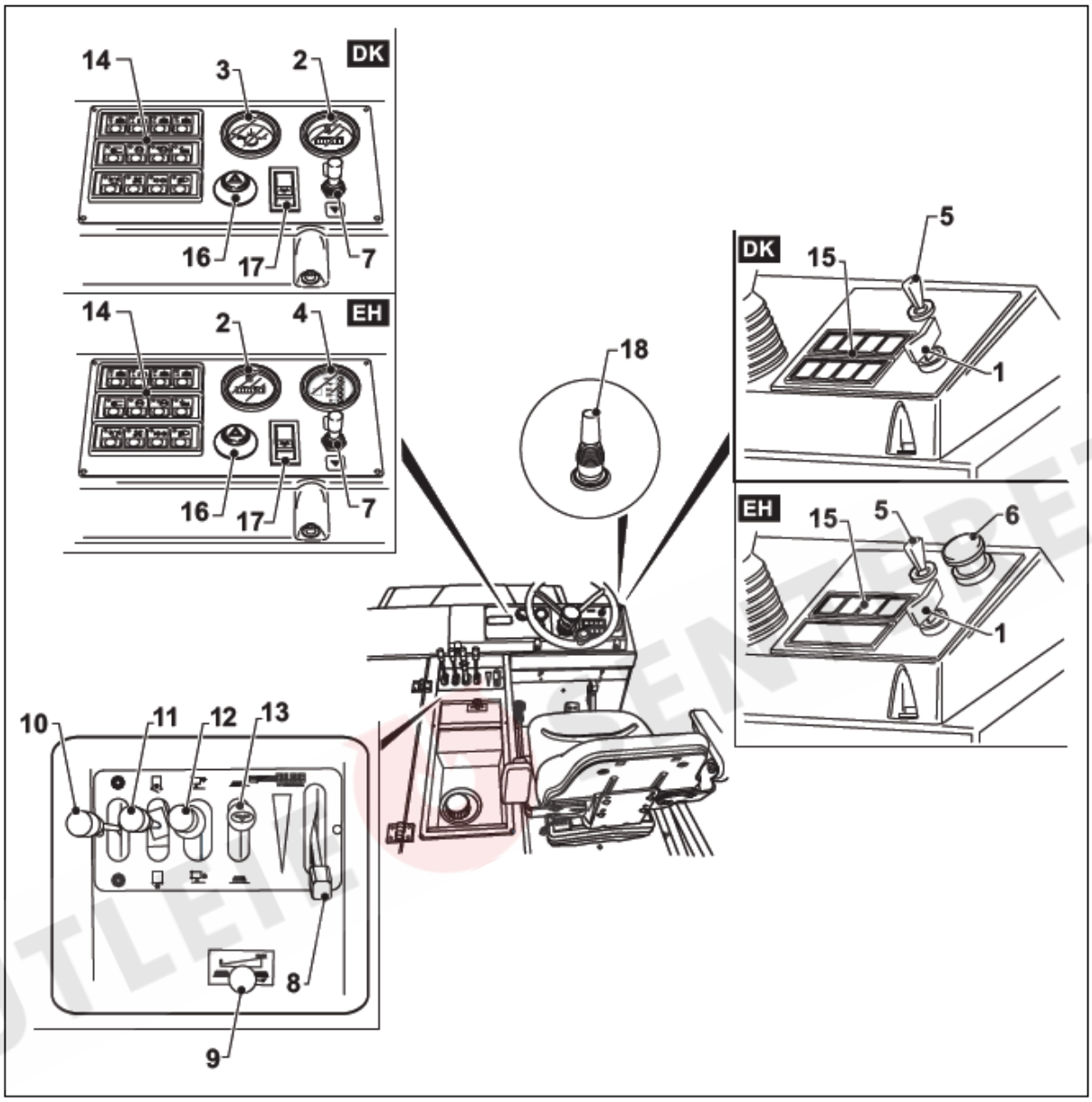

1) Startnøkkel
2) Timeteller
3) Nivåmåler for drivstoff (DK)
4) Ladeindikator for batteri (EH)
5) Blinklys (OPT) og horn
6) Nødstoppbryter (EH)
7) Spak for valg av kjøreretning
8) Håndgass (DK)
9) Hastighetsregulator sidebørste
10) Spak for heving/senking og rotasjon av midtbørste
11) Spak for åpne/lukke spjeld
12) Spak for heve/senke beholder
13) Spak for heving/senking og rotasjon av sidebørste
14) Brytere og varsellamper
15) Brytere
16) Bryter for varselblinklys (OPT)
17) Sikkerhetstrykknapp 3. børste (OPT)
18) Joystick 3.børste (OPT)

UTLEIE SENTERET

4.2.a STARTNØKKEL (1)

Startnøkkelblokken (1) har tre posisjoner:

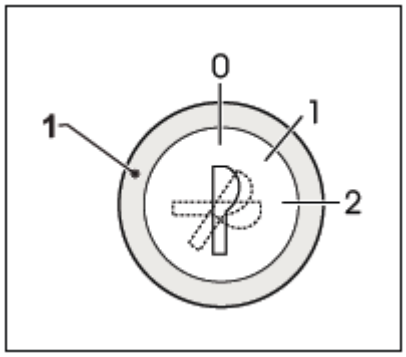

"0" AV - Ingen spenning til kretsene, nøkkel ut/inn kun i denne posisjon.
"1" PÅ - Alle kretsene har spenning.
"2" START - Posisjon for start av motoren.

4.2.b TIMETELLER (2)

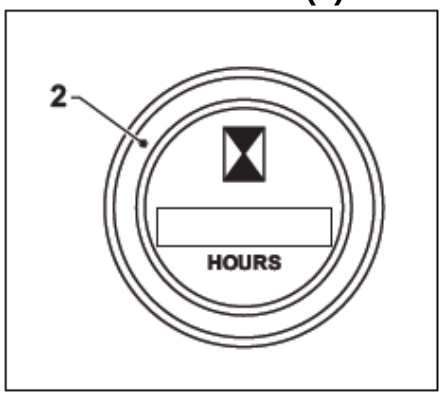

Timetelleren registrerer alle driftstimene for maskinen. Vedlikeholde og periodisk ettersyn utføres i henhold til antall driftstimer

4.2.c NIVÅINDIKATOR FOR DRIVSTOFF (3) (DK)

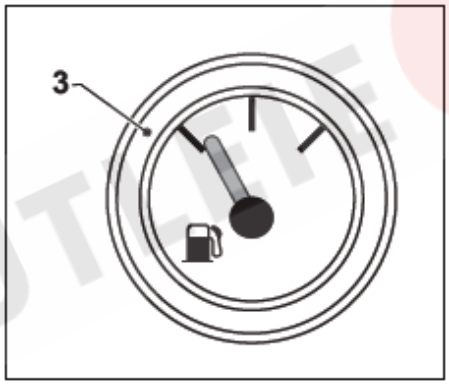

Instrumentet viser nivået i drivstofftanken.

4.2.d LADEINDIKATOR FOR BATTERI (4) (EH)

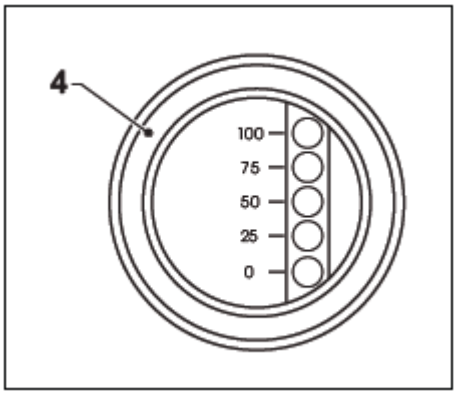

Instrumentet viser batteriets ladestatus.
Dersom bare den røde lampen lyser, er det nødvendig å stoppe alle maskinens kjørefunksjoner og lade batteriet.

UTSTYRSENTERET

4.3.e SPAK FOR RETNINGSLYS (OPT) OG HORN (5)

Retningslys (OPT) betjenes ved hjelp av bryterspaken (5)

- Ved å flytte spaken (1) til posisjon ”S” begynner venstre retningslys å blinke.
- Ved å flytte spaken (1) til posisjon ”D” begynner høyre retningslys å blinke.
- I begge tilfeller, blinker den grønne lampen på dashordet, så lenge retningslyset er på.
- Ved å skyve spaken i retning , aktiveres hornet.

4.3.f NØDSTOPPBRYTER (6) (EH)

Bryteren skal trykkes dersom det oppstår en nødsituasjon; maskinen og alle aggregater stopper.

4.2.g SPAK FOR VALG AV KJØRERETNING

- Spak FOROVER: forovergir
- Spak MIDTSTILLING: nøytralt gir
- Spak BAKOVER: reverseringsgir

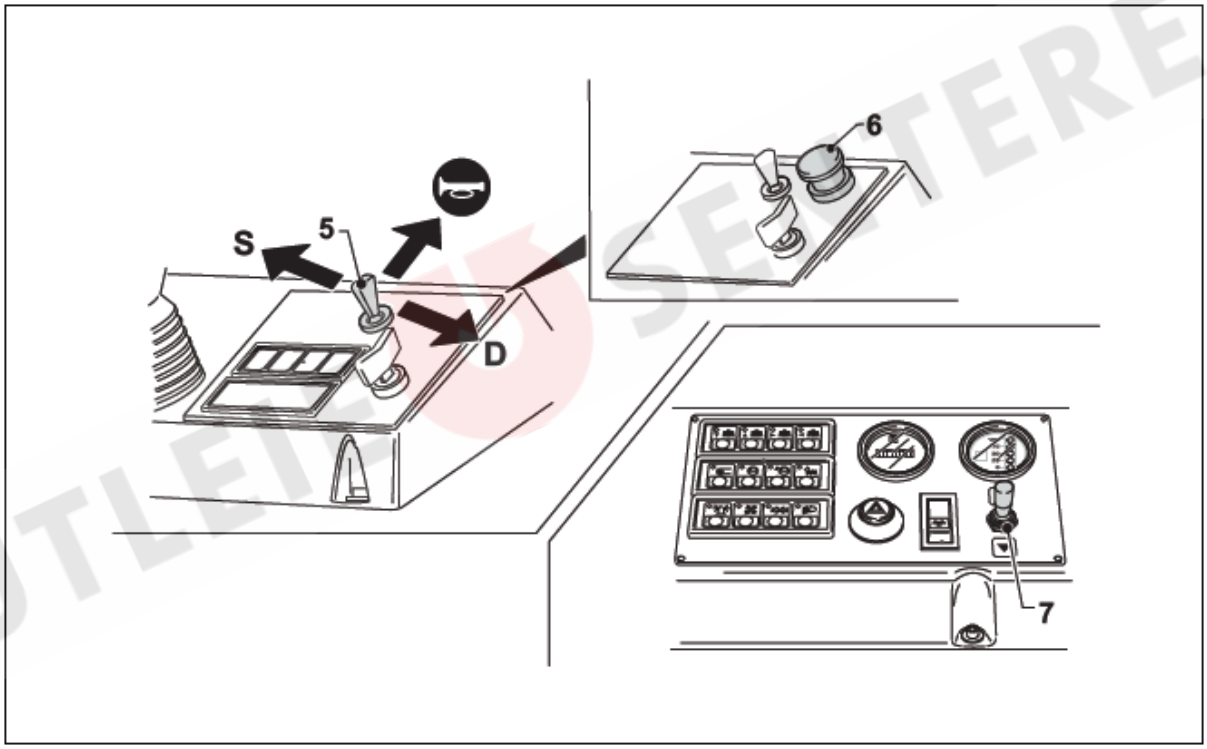

4.2.h HÅNDGASS (8) (DK)

Ved hjelp av spaken 8, med motoren startet, kan motorens turtall reguleres.

- Skyv spaken mot ”A” for å øke turtallet.
- Skyv spaken mot ”B” for å redusere turtallet.

UTLEIE SENTERET

4.2.i HASTIGHETSREGULATOR FOR SIDEBØRSTER (9)

Drei regulatoren medurs for øke hastigheten på sidebørstene.

Drei regulatoren medurs for redusere hastigheten på sidebørstene.

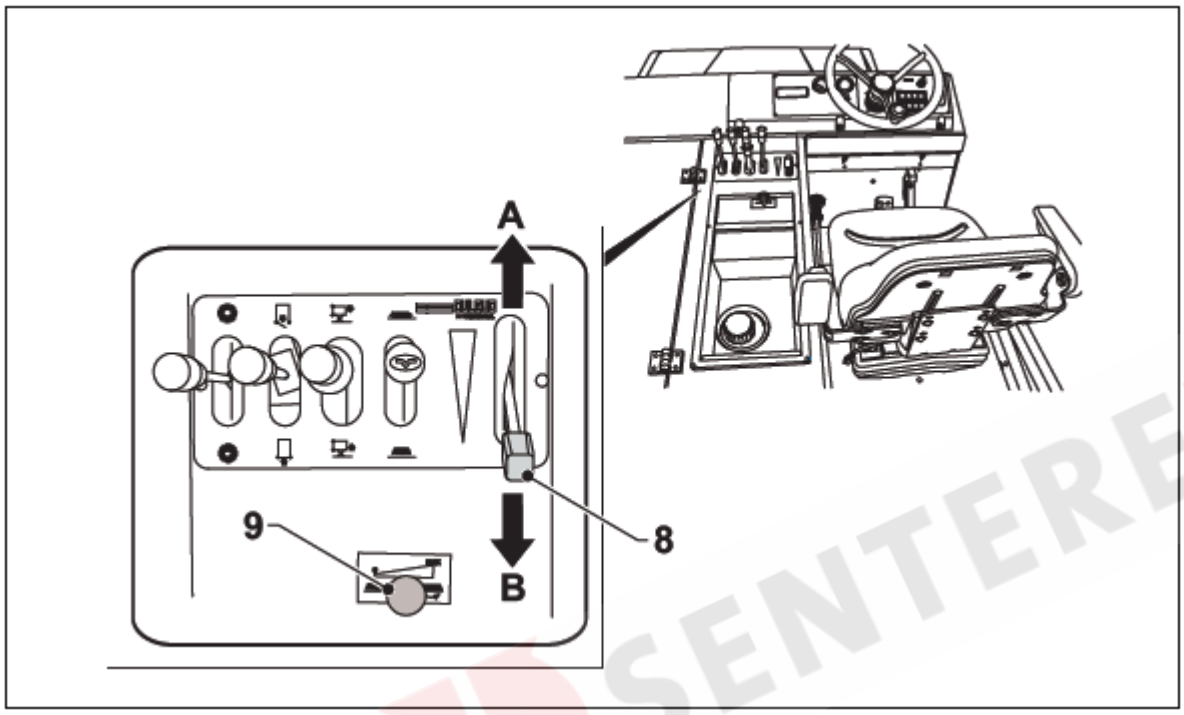

4.2.l SPAK FOR HEVING/SENKING/ROTASJON AV MIDTBØRSTEN (10)

Skyv spaken nedover og midtbørsten senkes og rotasjonen igangsettes.

Løft spaken oppover og midtbørsten heves og rotasjonen stopper.

4.2.m SPAK FOR ÅPNING OG LUKKING AV SPJELD (11)

Spak med to posisjoner og nøytral midtstilling.

Skyv spaken mot dette symbolet og hold den i denne stillingen inntil spjeldet er helt åpent. Beholderen er åpen og klar til drift.

Skyv spaken mot dette symbolet og hold den i denne stillingen inntil spjeldet er helt lukket. Beholderen er lukket.

Slipp spaken i midtstilling for å stoppe spjeldet i den posisjonen det befinner seg i.

4.2.n SPAK FOR HEVING/SENKING AV BEHOLDEREN (12)

Spak med to posisjoner og nøytral midtstilling.

Løft ringmutteren og skyv spaken mot dette symbolet for å heve beholderen

Skyv spaken mot dette symbolet for å senke beholderen

Slipp spaken i midtstilling for å stoppe beholderen i den posisjonen den befinner seg i.

UTLEIESENTERET

4.2.o SPAK FOR HEVING/SENKING/ROTASJON AV SIDEBØRSTEN (13)

Skyv spaken nedover og sidebørsten senkes og rotasjonen igangsettes.

Løft spaken oppover og sidebørsten heves og rotasjonen stopper.

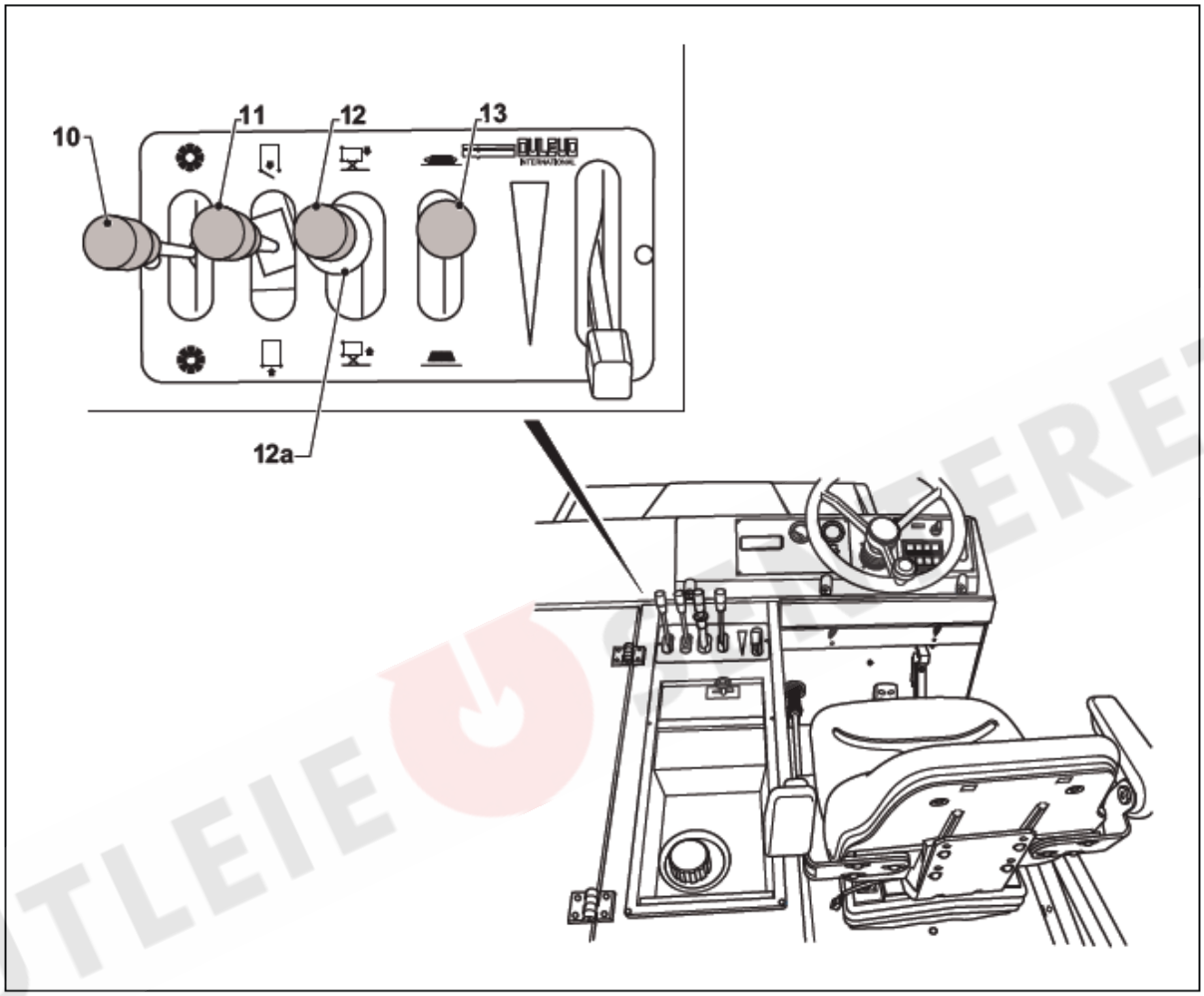

UTLEIE

4.2.p BRYTERE / VARSELLAMPER PÅ BETJENINGSPANELET (14)

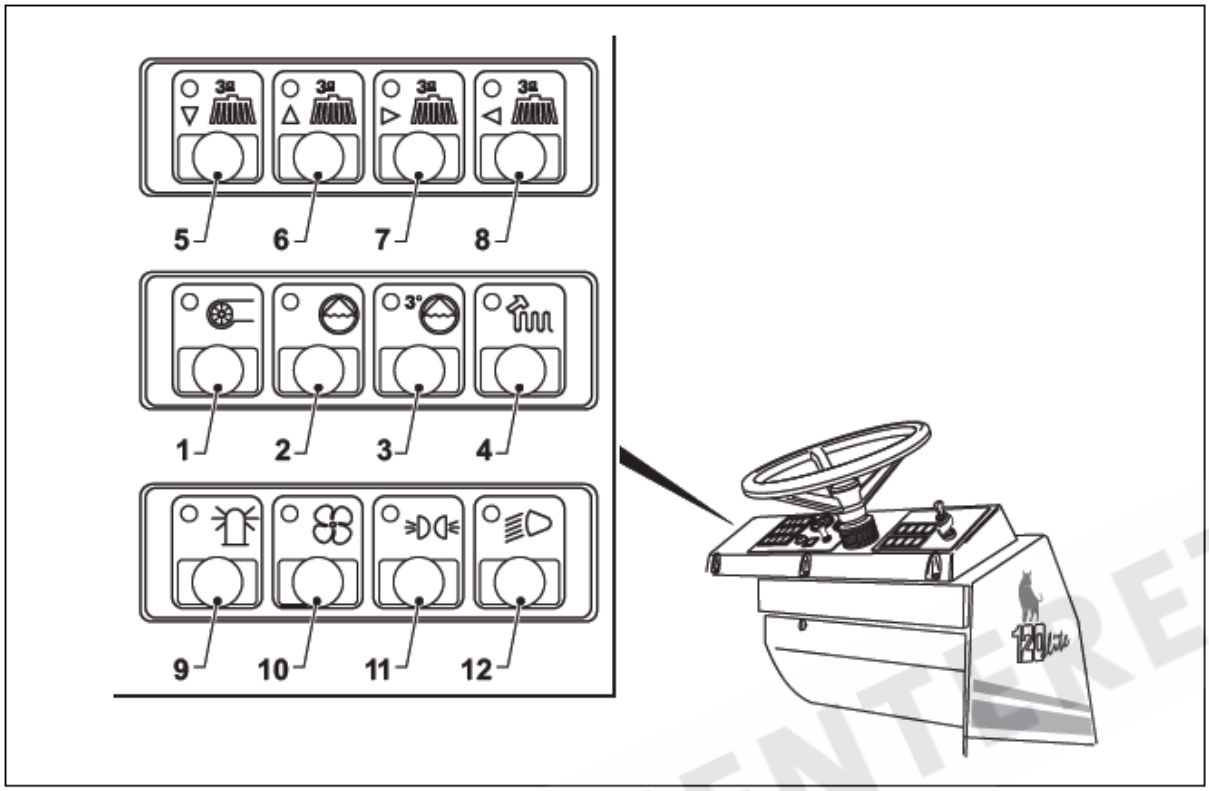

Trykknapp med lys (1) starter sugepumpen.
Trykk på knappen for å starte støvsugerviften; trykk en gang til for å stoppe den.

Trykknapp med lys (2) starter vannpumpen (OPT)
Trykk på knappen for å starte vannpumpen; trykk en gang til for å stoppe den

Trykknapp med lys (3) for vanntilførsel til 3. børste (OPT).
Trykk på knappen for å starte vanntilførselen; trykk en gang til for å stoppe den

Trykknapp med lys (4) for filterrister.
Trykk på knappen i noen sekunder for å kjøre filterristeren.

VIKTIG:
Hold trykknappene (5-6-7-8) trykket inntil bevegelsen er sluttført; ellers stopper den 3. børsten i den aktuelle posisjonen.

Trykknapp med lys (5) for senking og rotasjon av 3. børste (OPT)
Trykk på denne knappen og den 3. børsen senker seg og begynner å rotere.

Trykknapp med lys (6) for heving og rotasjonsstopp av 3. børste (OPT)
Trykk på denne knappen og den 3. børsten hever seg og rotasjonen stopper.

Trykknapp med lys (7) for høyrebevegelse av den 3. børste (OPT)
Trykk på denne knappen og den 3. børsten beveger seg mot høyre.

Trykknapp med lys (8) for venstrebevegelse av den 3. børste (OPT)
Trykk på denne knappen og den 3. børsten beveger seg mot venstre.

UTEEL SENTERET

Trykknapp med lys (9) for roterende varsellys (OPT)
Trykk på denne knappen for å slå på varselblinklyset, trykk en gang til for å slå det av.

Trykknapp med lys (10) for varmeapparatvifte (OPT)
Trykk på denne knappen for å slå på varmeapparatviften, trykk en gang til for å slå den av.

Trykknapp med lys (11) for parkeringslys (OPT)
Trykk på denne knappen for å slå på parkeringslyset, trykk en gang til for å slå det av.

Trykknapp med lys (12) for nærlys (OPT)
Trykk på denne knappen for å slå på nærlyset, trykk en gang til for å slå det av.

4.2.q PANEL FOR VARSELLAMPER (15)

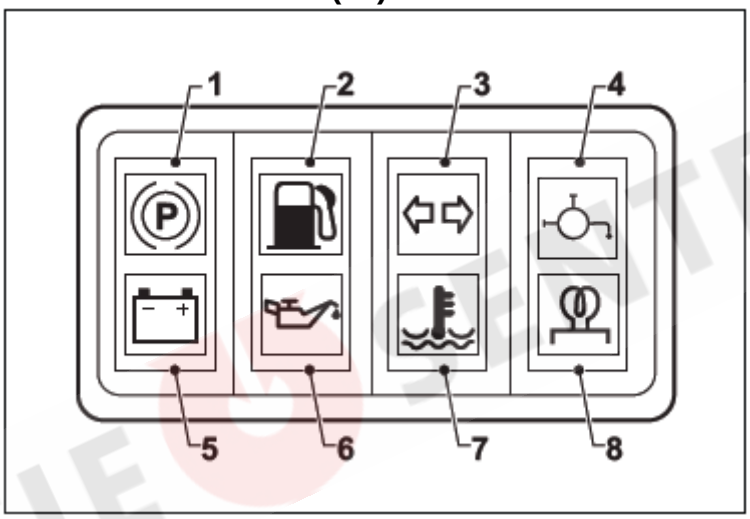

Varsellampe (1) håndbrekk aktivert:
Lampen lyser når håndbrekket er aktivert.

Varsellampe (2) reservetank drivstoff (DK).
Lampen tennes når det er igjen ca. 4 liter drivstoff på tanken.

Varsellampe (3) blinklys (OPT):
Varsellampen blinker samtidig med blinklysene.

Varsellampe (4) for manglende vann i tanken (OPT):
Varsellampen lyser når vanningstanken er tom og pumpen er stoppet automatisk.

Varsellampe (5) for manglende lading av batteriet (DK):
Lampen lyser så snart tenningen slås på og slukker så snart motoren starter.
Dersom lampen lyser når motoren går, må man slå av motoren umiddelbart og finne årsaken til feilen. Mulig årsak er feil på likeretter eller vekselstrømgenerator.

Varsellampe (6) for utilstrekkelig trykk på motorolje (DK):
Lampen lyser så snart tenningen slås på og slukker så snart motoren starter.
Dersom lampen lyser når motoren går, må man slå av motoren umiddelbart og finne årsaken til feilen. Mulig årsak er manglende motorolje

UTLEIE SENTERET

Varsellampe (7) overtemperatur i motorens kjølevæske (DK):
Lampen tennes ved overtemperatur i motoren. Stopp motoren og undersøk årsaken. Mulig feil er manglende kjølevæske, feil på kjølekrets, etc.

Varsellampe (8) glødeplugg for forvarming eller termo-starter (DK):
Lampen lyser under forvarming, før start av motoren.

4.2.r BRYTER FOR VARSELBLINKLYS (16)

For versjon med lyssystem:

Ved å trykke på denne trykknappen (3) aktiverer du samtidig alle retningslysene og varsellampen for retningslysene blinker sammen med lyset i bryterknappen.

4.2.s SIKKERHETSTRYKKNAPP FOR 3. BØRSTE (17) (OPT)

Når bryteren trykkes, kobles joysticken (18) for styring av 3. børsten ut.

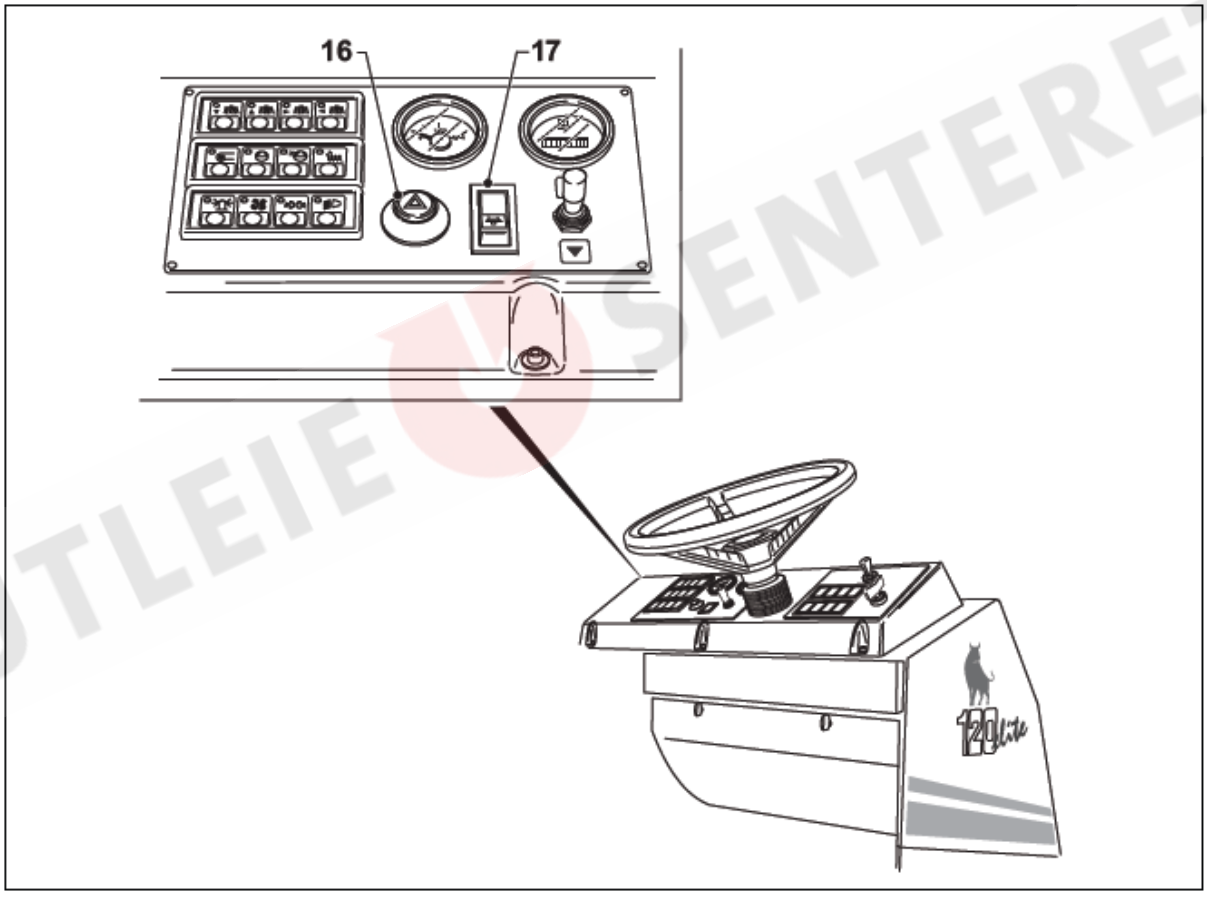

UTLEIESENTERET

4.2.t JOYSTICK FOR 3. BØRSTE (18) (OPT)

Joystick (1) befinner seg på betjeningspanelet og benyttes for å justere de forskjellige posisjonene for den 3. børsten.

For å justere posisjonen må du bevege joysticken inntil børsten når ønsket posisjon, deretter slipper man joysticken og den går automatisk tilbake til nøytral midtstilling.
Posisjonene for de forskjellige typer regulering er som følger:
A = Løfte børsten
B = Flytte børsten til høyre (Uttrekking)
C = Senke børsten
D = Flytte børsten til venstre (Retur)

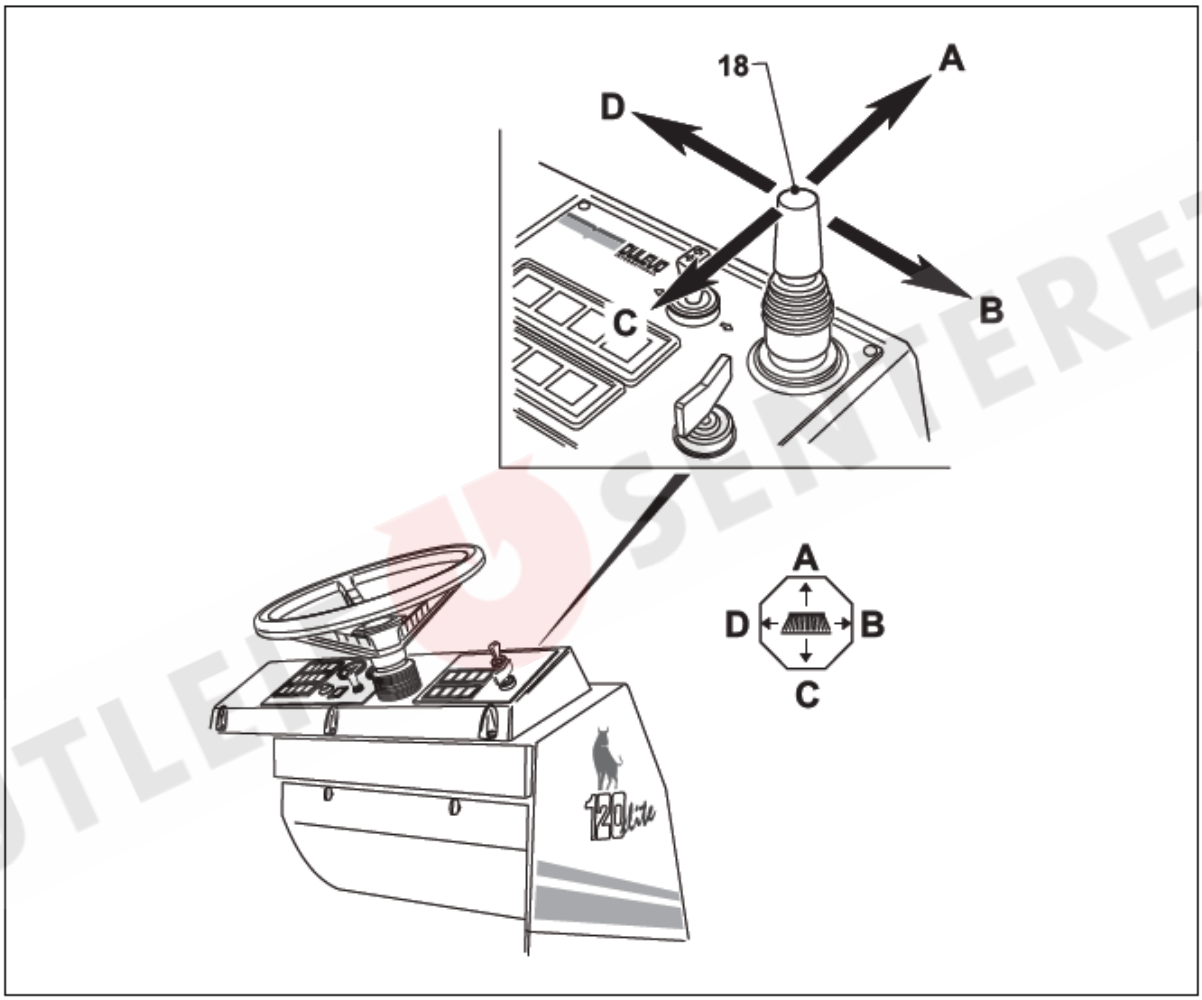

UTLEIESENTERET

4.3 BETJENINGSELEMENTER PÅ GULVET

4.3.a KJØREBREMS

Når man trykker ned bremsepedalen (1) reduseres maskinens hastighet inntil den stopper.

4.3.b PARKERINGSBREMS

Håndbrekket på trekkes til hver gang føreren forlater førersetet.

- For å tilkoble parkeringsbremsen, trekk spaken (2) til posisjon ”A”.
- For å frakoble parkeringsbremsen, trekk spaken litt opp og trykk samtidig på knappen (2a). Hold knappen inne og før spaken ned til posisjon ”B”.

4.3.c KJØREPEDALER

Ved å trykke på pedal (3) beveger maskinen seg forover eller bakover beroende på posisjonen på spaken for kjøreretning.

4.3.d RATT FOR JUSTERING AV TRYKK PÅ MIDTBØRSTE

For å justere trykket på midtbørsten, benytt knappen (4) som beskrevet i kapittel 5..

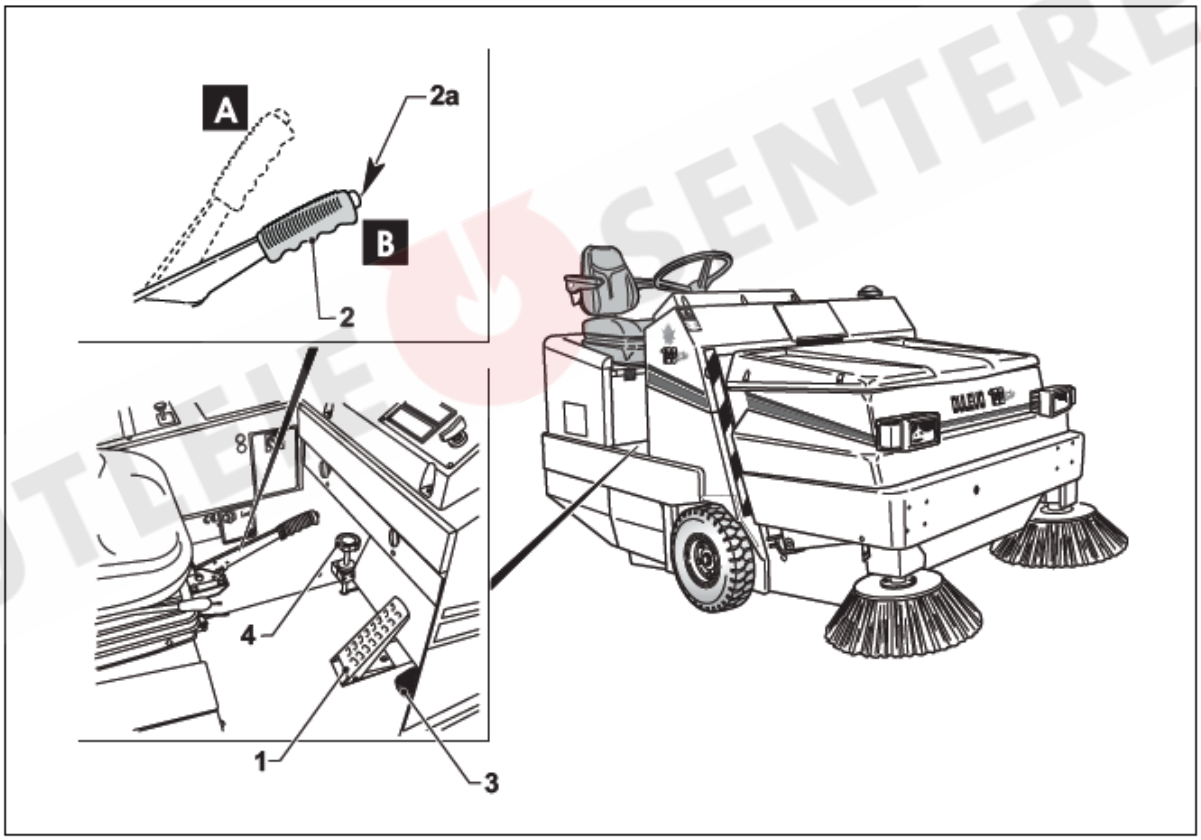

UTLEIESENTERET

4.4 FØRERHUS (OPT)

4.4.a ÅPNING/LUKKING AV DØREN

- For å åpne døren (1) fra utsiden, plasser nøkkelen i dørlåsen (2) og drei den moturs. Åpne døren ved å trekke håndtaket (3) utover.
  For å låse døren, benytt samme fremgangsmåte men motsatt rekkefølge.

- For å åpne døren fra innsiden, trykk på spaken (4) inntil låsen åpnes og da kan døren skyves utover.

4.4.b ÅPNING/LUKKING AV VINDU

- For å åpne sidevinduet (5), ta tak i grepet (6).
- For å åpne bakvinduet (7), benytt spaken (8)

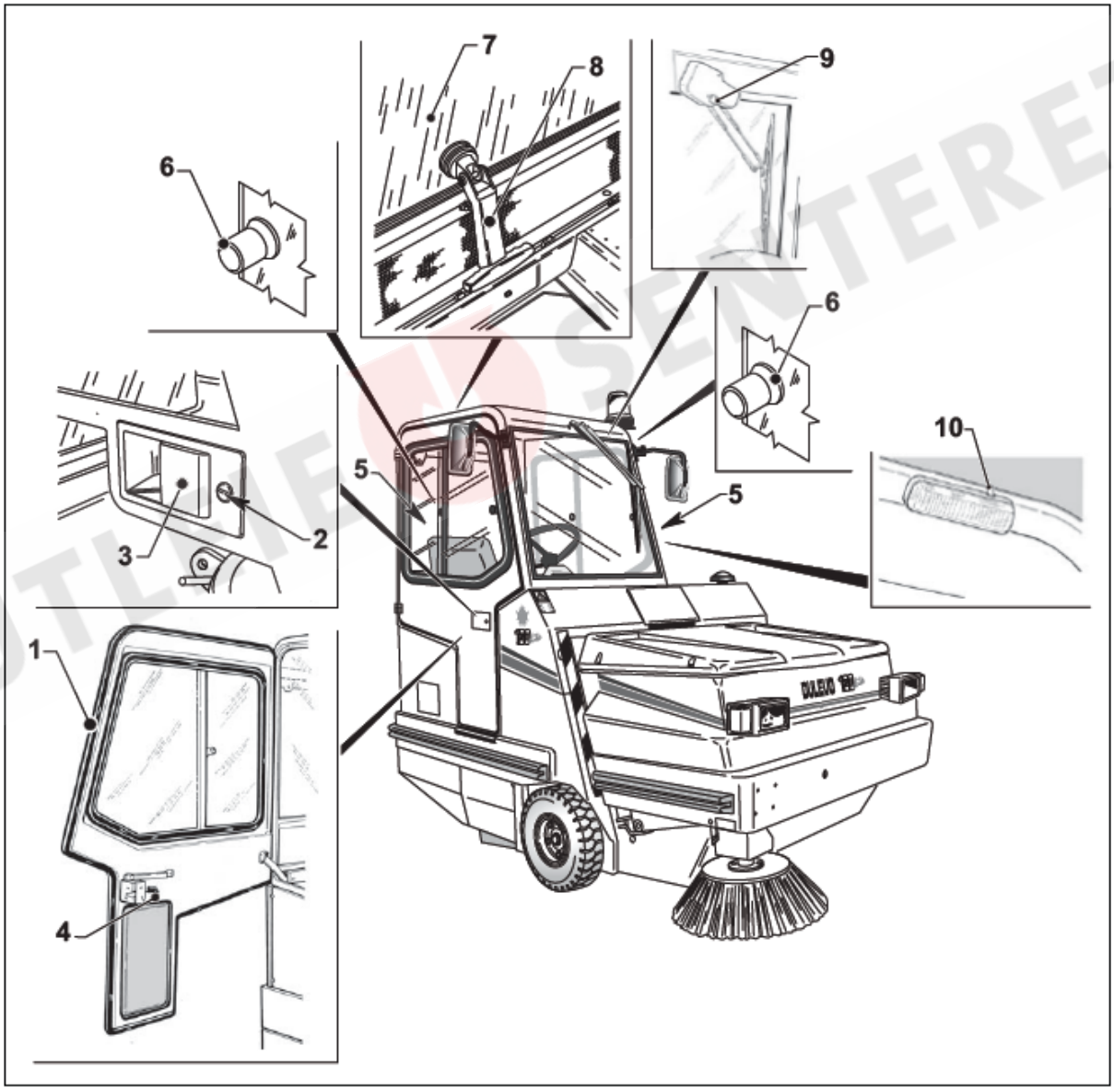

UTLEIESENTERET

4.4.c VINDUSPUSSERE

For å slå på vinduspusserne, trykk på bryter (9) og plasser den på ”I”.
For å slå av pusserne, still bryteren (9) på ”0”.

4.4.d INTERIØRBELYSNING

For å slå på interiørbelysningen, bruk bryter (10), for å slå av lyset, skyv bryteren tilbake i utgangsstilling.

4.4.e VARMEAPPARAT

Maskinen kan være utstyrt med varmeapparat. Benytt følgende fremgangsmåte:

- Åpne kranen for vanntilførsel (1) til posisjon ”A”.
- Start viften ved hjelp av bryter (2).
- Rett den varme luftstrålen inn i førerhuset med ventilene (3).
- Benytt bryter (2) for å slå av varmeapparatviften.

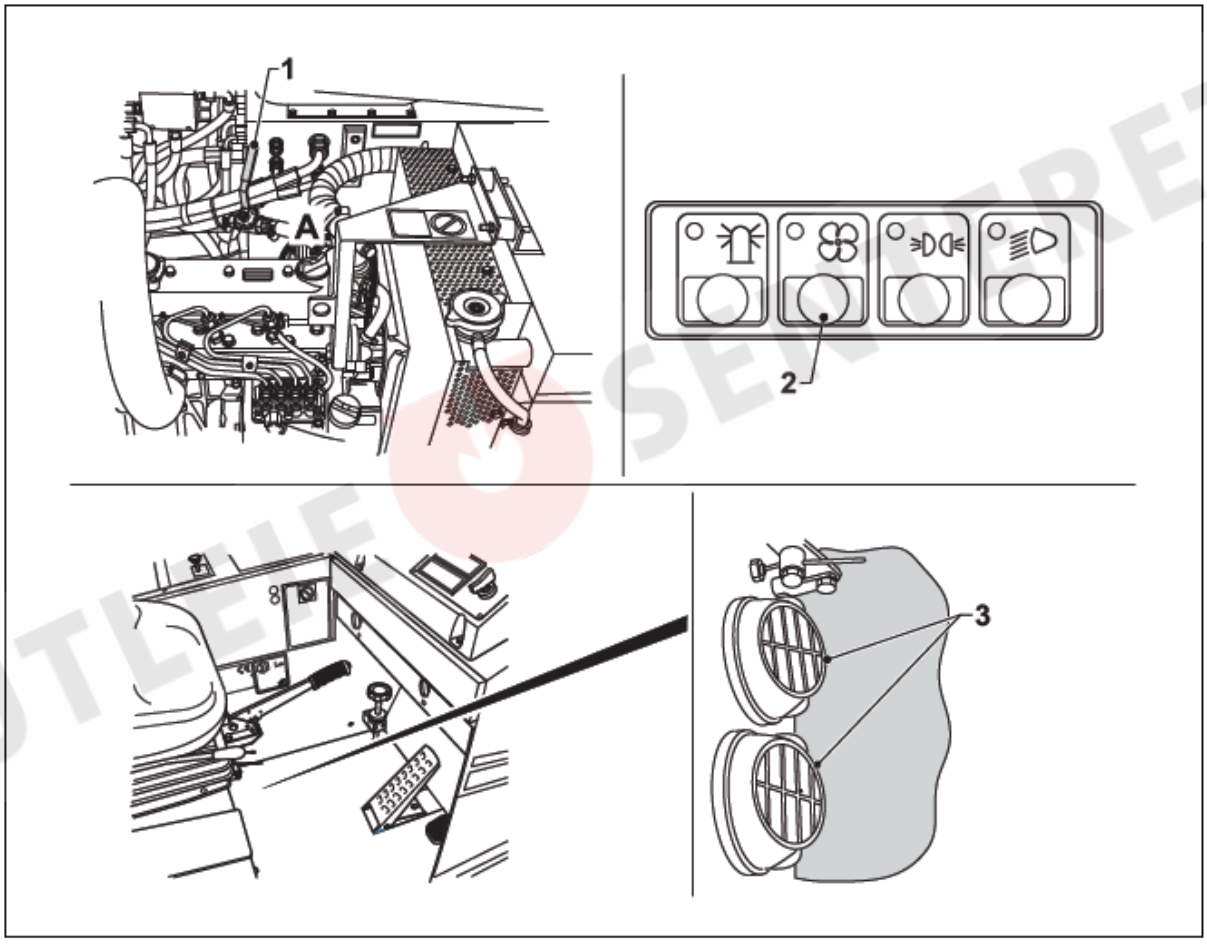

UTLEIE SENTRET

4.5 JUSTERING AV SETET

ADVARSEL
Justering av setet må alltid foretas når maskinen står stille.

Lengdejustering:
Trekk spaken (1) oppover for å frikoble setet. Skyv setet forover eller bakover inntil ønsket posisjon er oppnådd. Slipp spaken (1) og forsikre deg om at setet går i lås i den ønskede posisjonen.

Justering av hardheten i fjæringen:
For justering av hardheten i fjæringen, trekk ut spaken (2) og drei den i ønsket retning (se piler) for å øke eller redusere hardheten

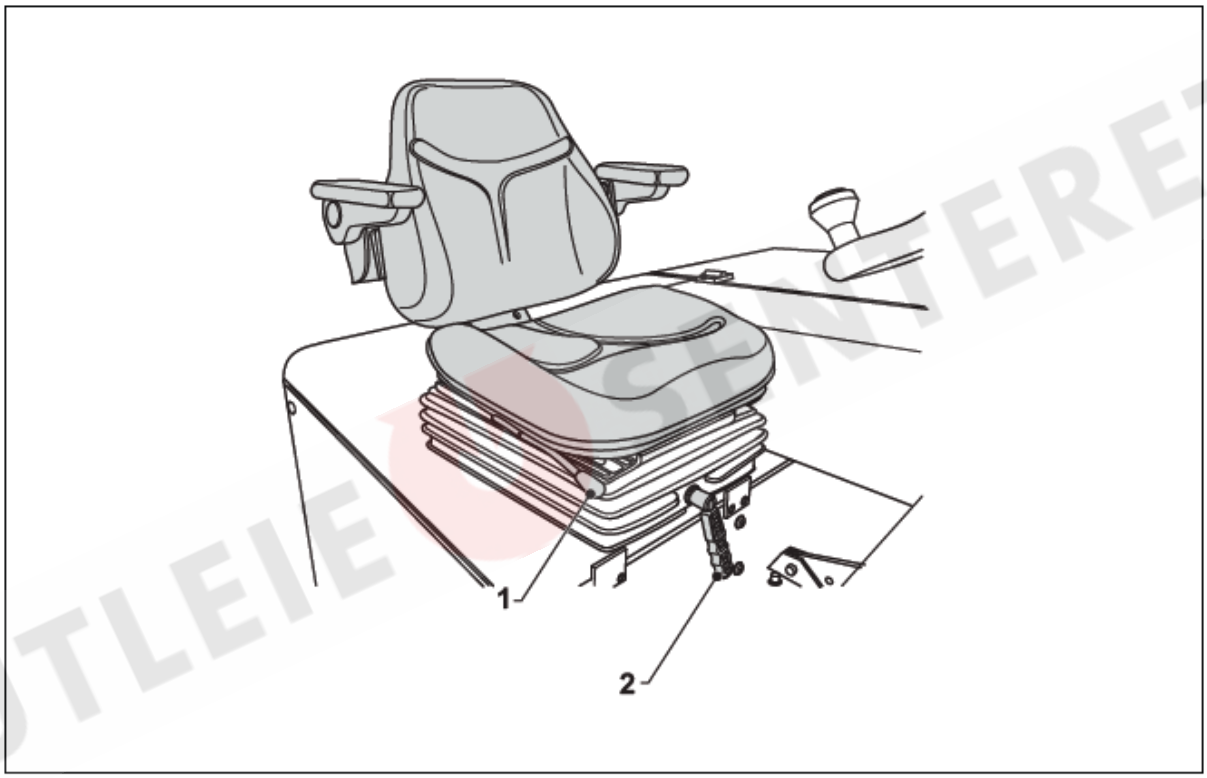

UTLEIE SENTERET

4.6 PLASSERING AV RELEER – SIKRINGER

Sikringene og releene befinner seg under rattet, bak dekselet (1). Fjern de to knottene (2) for å skaffe adgang.

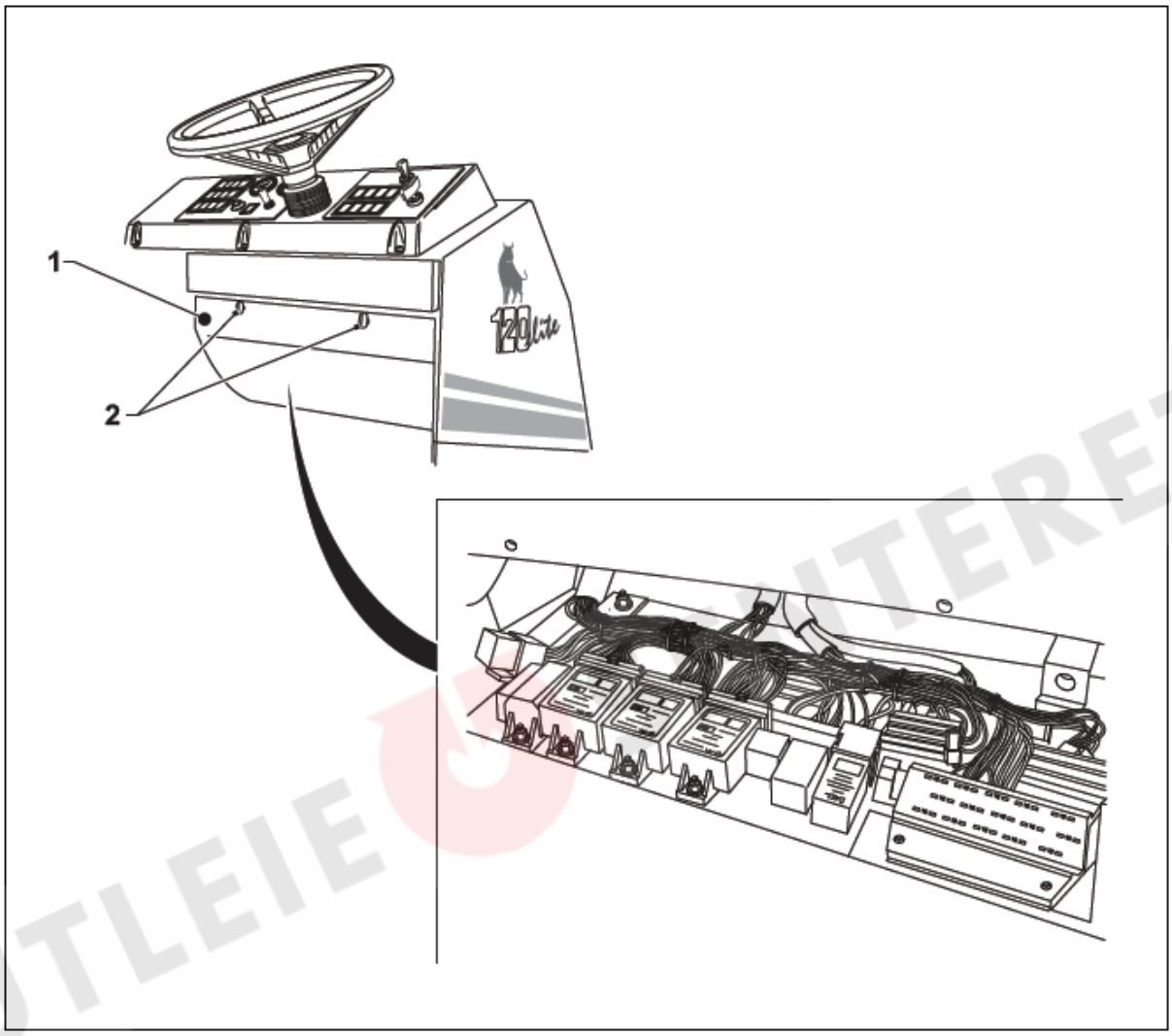

UTLEIE INTERET

5 INSTRUKSJONER FOR BRUK

5.1 FØR BRUK AV MASKINEN

ADVARSEL:
Det anbefales å utføre daglige kontroller av de punktene som er nevnt nedenfor, for å holde maskinen i god stand. Disse kontrollene utføres i tillegg til det ordinære vedlikeholdet.

- Kontroller at alle komponenter er ordentlig festet til maskinen, spesielt dekselklemmen for avfallsbeholderen.
- Foreta funksjonskontroll av bremser.
- Foreta funksjonskontroll av hornet.
- Kontroller tilstanden og slitasjen og trykket i dekkene.
- Forsikre deg om at det ikke er lekkasjer i det hydrauliske systemet.
- Kontroller elektrolytenivået i batteriene (EH)
- Foreta kontroll av alle lys.

FORSIKTIG FARE:
Dersom du detekterer noen feil på maskinen og er i tvil om maskinens funksjonalitet, IKKE BRUK DEN. Ta kontakt med teknisk avdeling.

I tillegg til disse generelle kontrollene, er det nødvendig å foreta følgende kontroller før bruk av maskinen:

5.1.a HYDRAULIKKOLJENIVÅ

- Åpne dekslet som beskrevet i kapittel 4..
- Kontroller hydraulikkoljenivået i tanken. Nivået må være mellom merkene ”**MIN**” og ”**MAX**” på måleren (1).
- Dersom det er behov for etterfylling, følg anvisningene i kapittel 6.

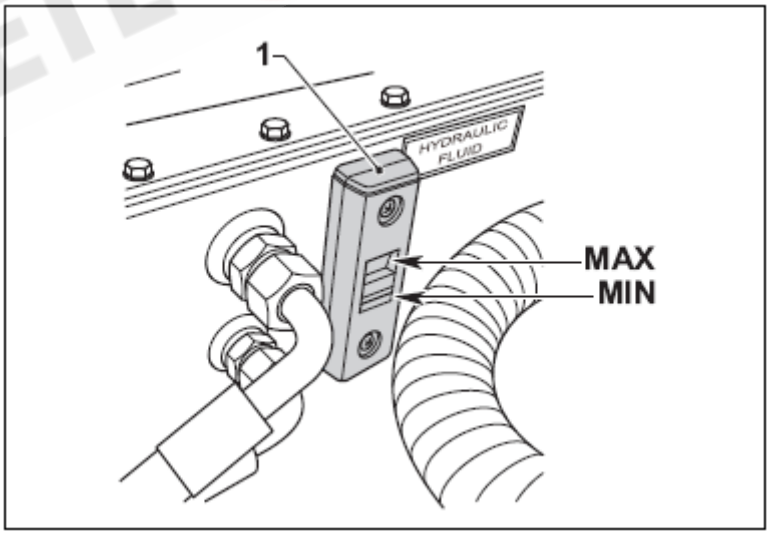

UTLEIESENTERET

5.1.b FYLLING AV DRIVSTOFF (DK)

FORSIKTIG FARE:
Slå av motoren før fylling av drivstoff. Det er forbudt å røyke eller bruke åpen ild når fylling foretas.

- For å foreta fylling av drivstoff, åpne luken (1) og fjern påfyllingslokket (2).
- Når fyllingen er foretatt, skru på tanklokket (2) og lukk luken (1).

VIKTIG:
Se kapittel 6 angående tankens volum.

ADVARSEL:
Ved spilling av drivstoff, vask området omhyggelig.

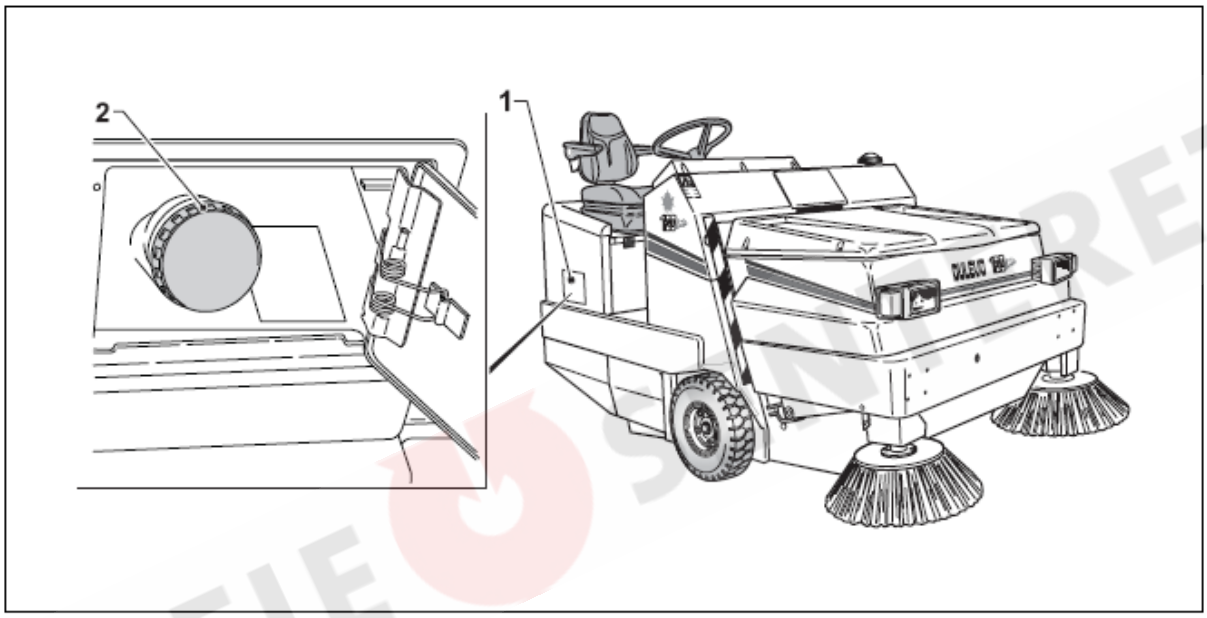

5.1.b ETTERFYLLE VANNTANKEN (OPT)

- For å foreta fylling av drivstoff og etterfylling av vann, åpne luken (1) og fyll opp tanken med vann (2)..
- Lukk luken når arbeidet er utført.

VIKTIG:
Vi anbefaler å benytte rent vann fra drikkevannsforsyningen. Ellers risikerer man å få urenheter som sand og jord inn i kjøretøyets vannsystem, slik at driftsproblemer oppstår.

UTLEIE SENTERET

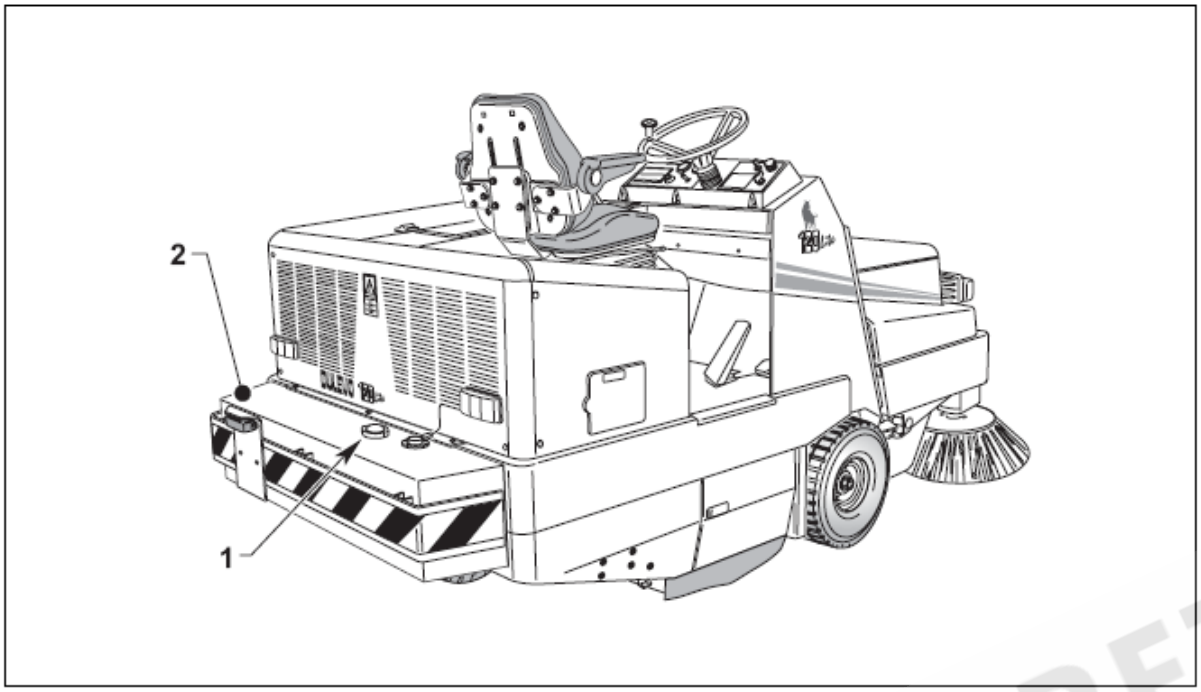

5.1.d KONTROLL OG LADING AV BATTERIENE (EH)

- Benytt verktøyet (4) for å kontrollere ladestatusen på batteriene, ved hjelp av lysdiodene (5).
- **100 / 75 / 50** = grønne lysdioder
- **25** = oransje lysdioder
- **0** = rød lysdiode
- Når bare den røde lysdioden ”0” lyser, må batteriene lades som beskrevet i kapittel 6.

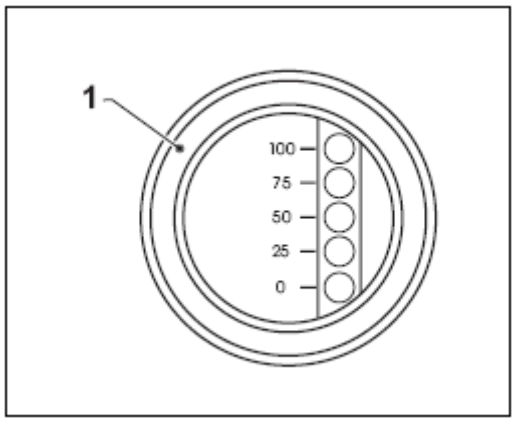

UTLEIE SENTERET

5.1.e FØRSTE GANGS INSTALLASJON AV BATTERIER (EH)
(I tilfelle maskinen er kjøpt uten batterier)

- Vennligst husk å installere pluggen (1) (del av kjøretøyets utrustning) på batteriladeren. Ved tilkobling av strømkablene (2) til pluggen (1), er det påkrevet å sette inn den vedlagte blindkoblingen i pluggen (3).

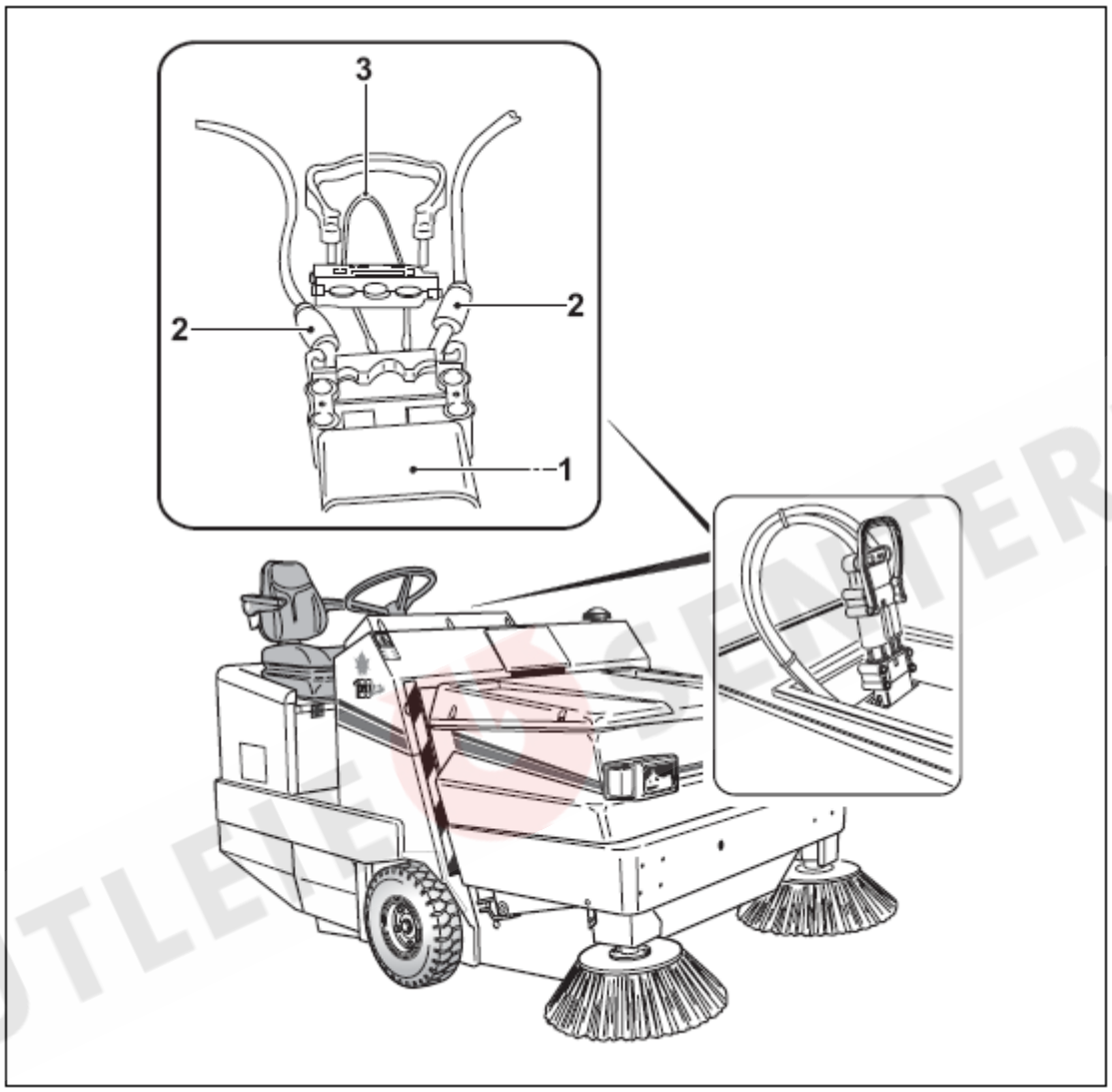

UTLEIESENTERET

5.1.f KONTROLLER MOTOROLJENIVÅ (DK)

ADVARSEL

Kontroll av motoroljenivået skal foretas når motoren er kald og slått AV, og med maskinen parkert på plant underlag.

Benytt følgende fremgangsmåte for å kontrollere motoroljenivået:

- Åpne motorlokket som beskrevet i kapittel 4.
- Ta ut peilepinnen (1) og forsikre deg om at nivået befinner seg mellom merkene ”MIN” og ”MAX”.
- Dersom det er behov for etterfylling, skru av oljepåfyllingslokket (2) og etterfyll med korrekt oljetype, som anbefalt i kapittel 6.
- Kontroller oljenivået på nytt.

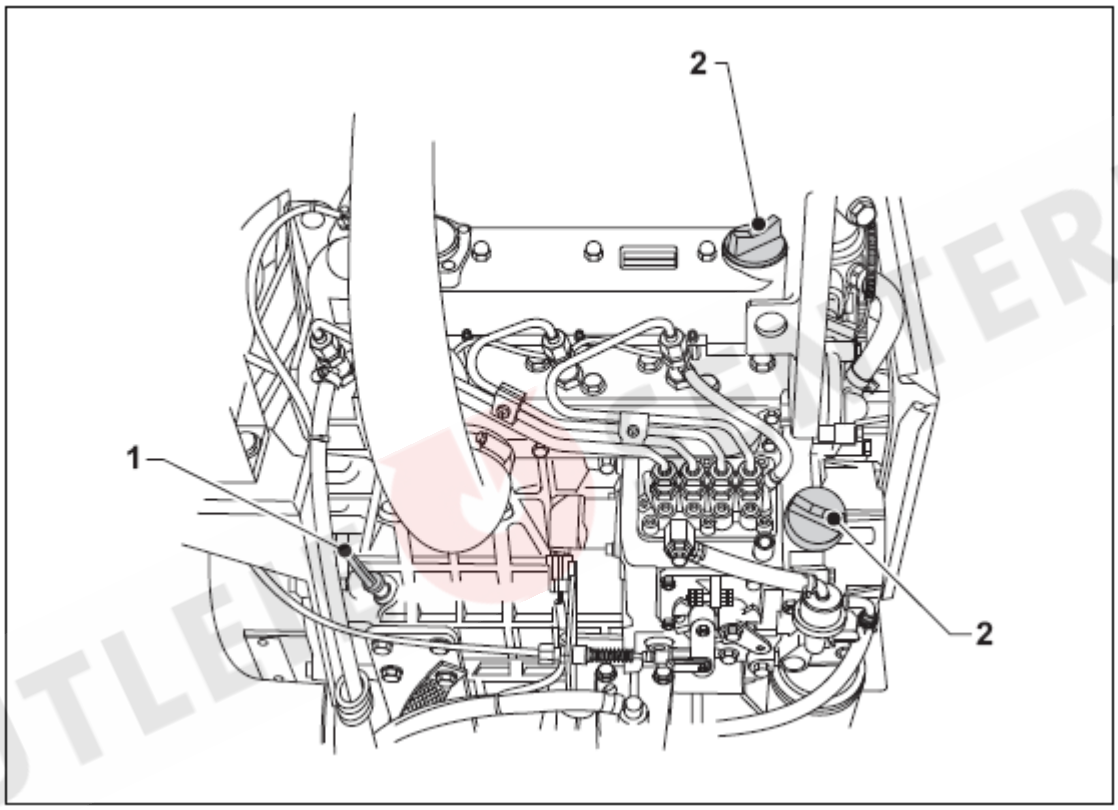

UTLEIEVERSJONEN

5.1.g KONTROLLERE KJØLEVÆSKENIVÅET

FORSIKTIG FARE:
Kontroll av kjølevæskenivået skal utføres når motoren er kald og slått av: fare for å brenne seg dersom motoren er varm.

- Åpne motorlokket som beskrevet i kapittel 4.
- Mens motoren er kald, kontroller at radiatoren er full ved å åpne lokket (1). Nivået skal stå over kjølefinnene i radiatoren.
- Dersom det er behov for etterfylling, etterfyll kjølevæske av samme type som angitt i kapittel 6.
- Skru påfyllingslokket tilbake på plass.

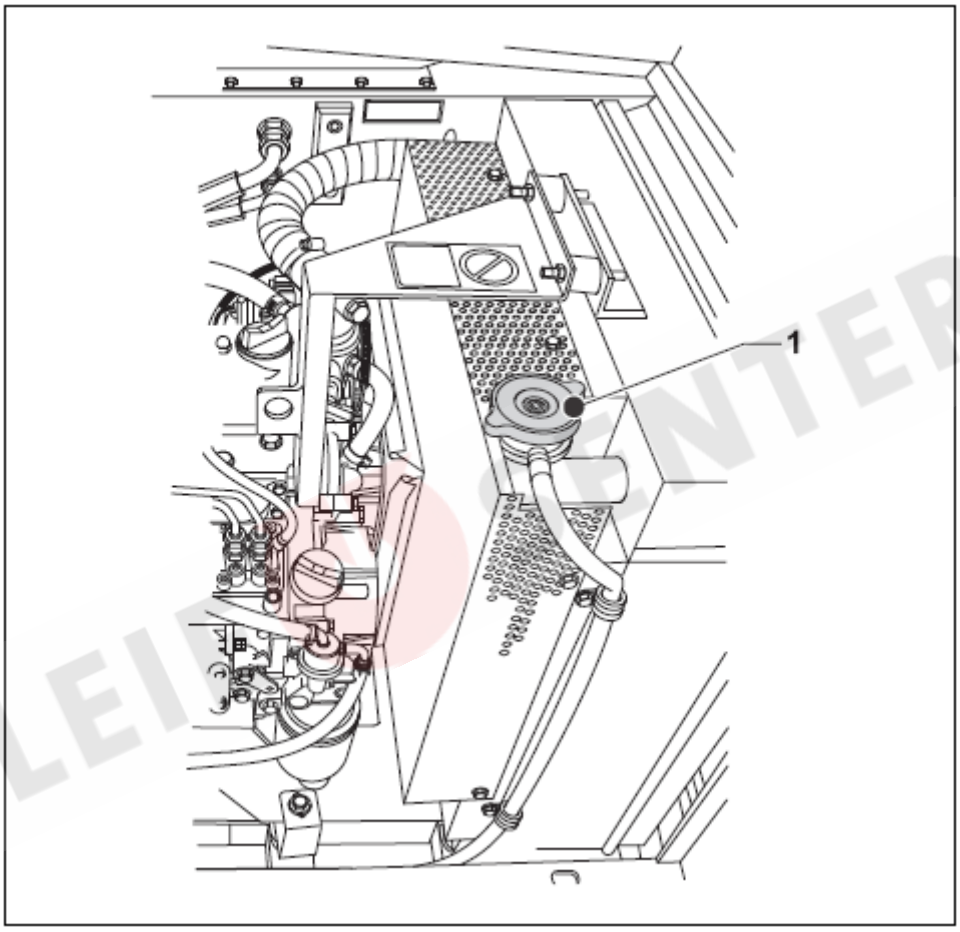

UTLEIESENTERET

5.2 START AV FEIEMASKINEN

- Foreta nødvendige kontroller (kapittel 5.1)
- Stig opp på maskinen og ta plass i førersetet.
- forsikre deg om at spaken for valg av kjøreretning befinner seg i nøytral midtstilling.

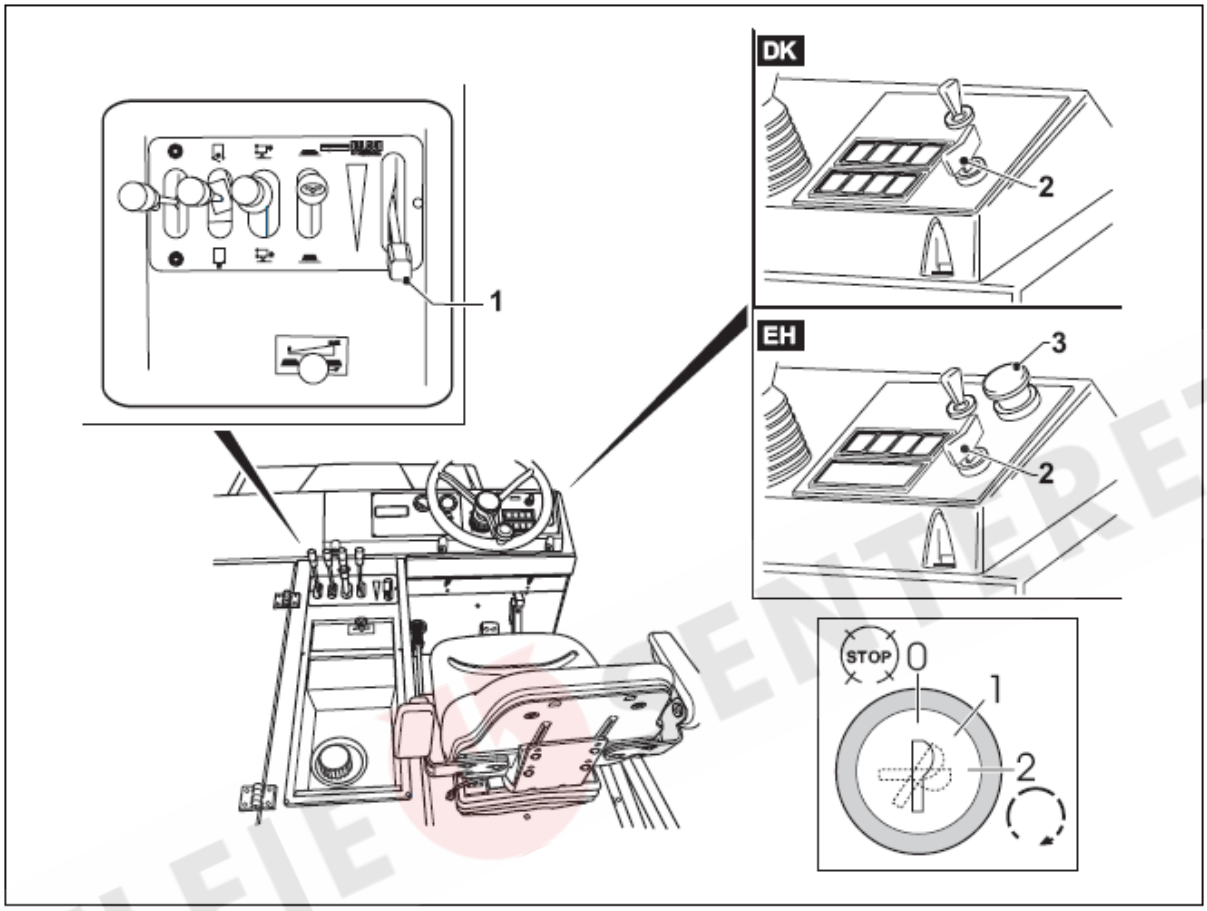

5.2.a FOR VERSJON DK

- Flytt gasspaken (1) litt forover.
- Sett inn nøkkelen (2) og drei den til posisjon ”1” og hold den i denne stillingen til varsellampen er slukket.
- Drei nøkkelen videre medurs, og slipp nøkkelen så snart motoren er startet.
-

UTLEIE SENTERET

ADVARSEL
Dersom motoren ikke starter, stopp startforsøket og vent i minst 1 minutt før nytt startforsøk foretas.
Dersom motoren ikke starter etter 3 forsøk, ta kontakt med serviceavdelingen.

FORSIKTIG FARE:
Unngå å kjøre motoren i områder som ikke er tilstrekkelig ventilert.

ADVARSEL
Ikke la maskinen stå stille med motoren i gang; korrekt oppvarming av motoren oppnås ved å la motoren gå på lavt turtall i 2-3 minutter.

- Med motoren startet, kontroller følgende varsellamper:
  - ingen batteriladning
  - utilstrekkelig oljetrykk
- Skyv håndgassen (1) ytterligere forover for å oppnå ønsket turtall

5.2.b FOR VERSJON EH

ADVARSEL
Forsikre deg om at bryterknappen (3) på nødstoppbryteren er trukket ut.

- Sett inn nøkkelen (2) og drei den medurs, det første steget åpner strømtilførselen mens det andre starter motoren.

VIKTIG:
Dersom motoren ikke starter til tross for at føreren sittet i stolen, må man kontrollere mikrobryteren som finnes under setet (OPT).

UTLEIE SENTERET

5.3 BRUK AV FEIEMASKINEN

FORSIKTIG FARE:
Alle manøvreringer med maskinen skal foretas med beholderen i lav posisjon, bortsett fra når beholderen tømmes.

5.3.a TRANSPORTKJØRING

- Løsne parkeringsbremsen (1), forsikre deg om at midtbørsten er hevet.
- Flytt spaken for kjøreretning (2) i ønsket posisjon ”Forover” eller ”Bakover”.
- Sett kjøretøyet i bevegelse ved å trå på gasspedalen (3). Kjøretøyets hastighet er relativ til hvor langt ned pedalen trykkes.

ADVARSEL
Når man kjører på ujevn vei og ved runding av hjørner, kjør med redusert hastighet.

ADVARSEL
(For modell DK)
Under bruk av maskinen skal man kontrollere at ingen av varsellampene

”lavt oljetrykk

”for høy temperatur på kjølevæsken”

Dersom en av lampene tennes under kjøring, må man omgående stoppe maskinen, slå av motoren og undersøke årsaken til feilen.

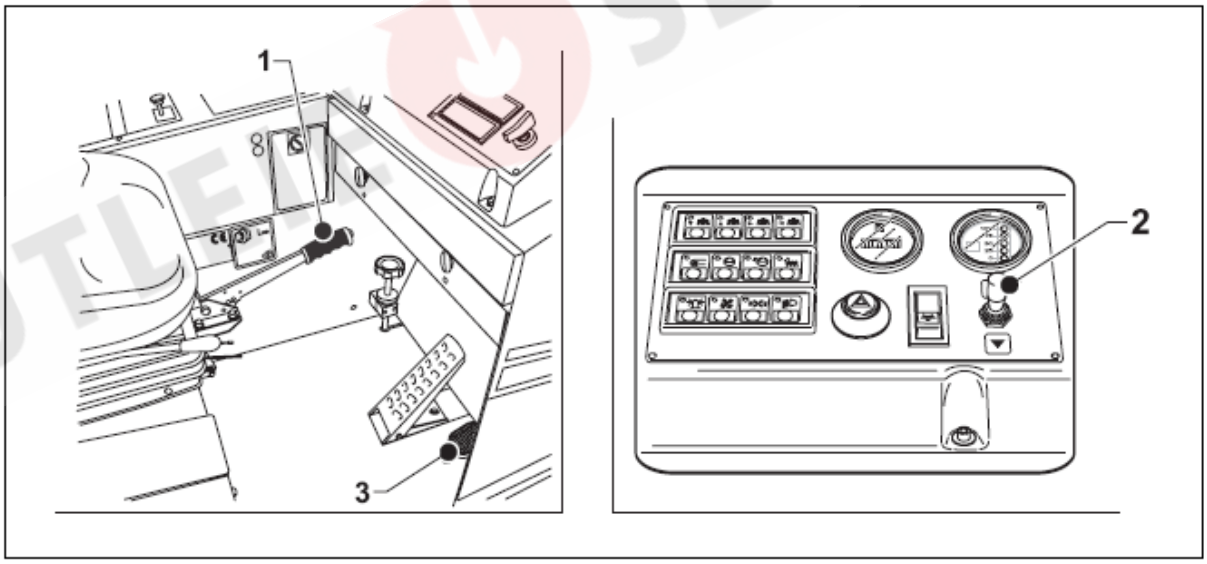

UTLEIE SENTERET

5.4 IGANGSETTING AV FEIING

Maskinen kan benyttes til oppsamling av materialer med både liten og stor størrelse, som steiner, fin grus, etc.
Benytt følgende fremgangsmåte:

- Start sugeaggregatet ved å trykke på trykknapp (1)
- Flytt spaken (2) mot symbolet for å åpne spjeldet.
- Flytt spaken (3) mot symbol og spak (4) på for å senke/starte senterbørsten og sidebørsten.
- Øk turtallet til maksimum ved hjelp av spaken (5) mot ”M” (Mod. DK).

ADVARSEL
Under normale forhold, suges frigjort støv inn i beholderfilteret.

Ved drift på fuktig underlag er det nødvendig å stoppe sugeviften ved hjelp av trykknappen (1) , ***for å unngå tilstopping av filteret.***

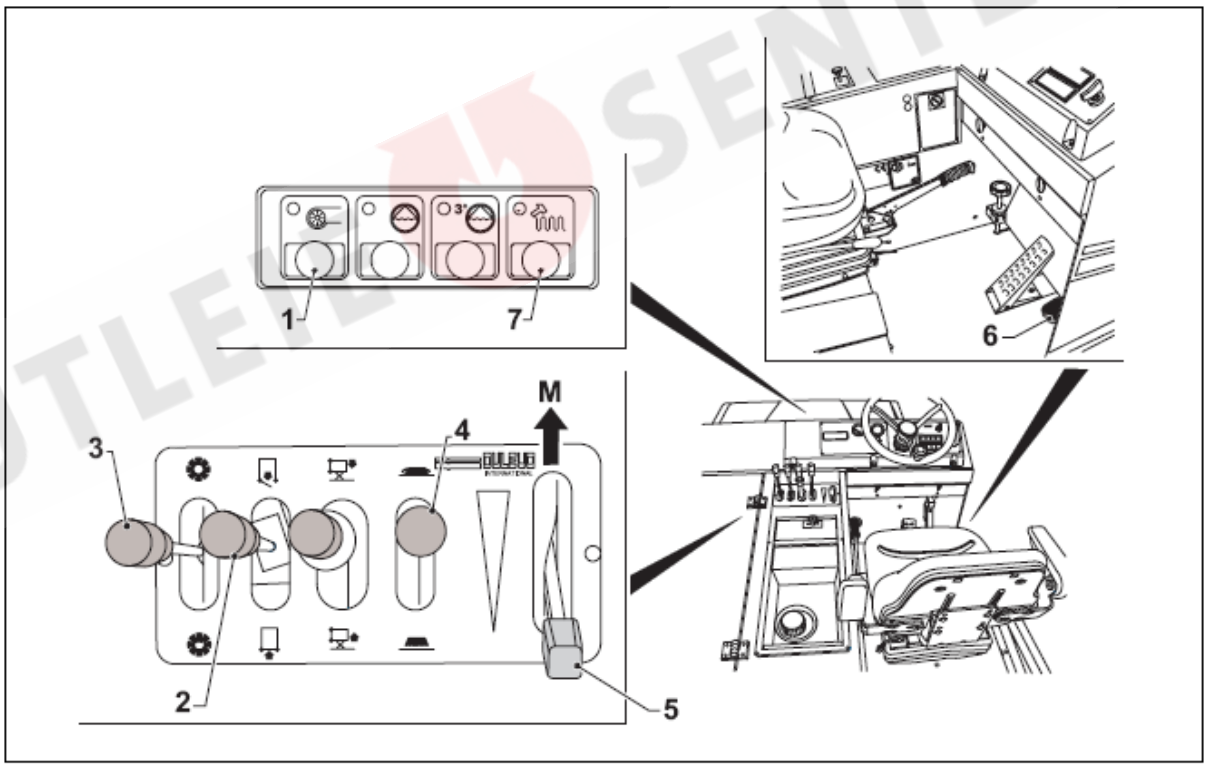

- Velg korrekt hastighet på kjøretøyet ved hjelp av pedalen (6). Anbefalt kjørehastighet er mellom 2 og 6 km/t. Dette beror på mengden avfall som skal samles opp.
- Etter hvert 10 minutt med drift, rengjør filteret i beholderen ved å stoppe sugeaggregatet og slå på filterristeren (7) .

UTLEIESENTERET

5.4.a JUSTERING AV HOVEDBØRSTENS TRYKK MOT BAKKEN

- For å oppnå best mulig oppsamlingsresultat og minst mulig slitasje på børsten, er det nødvendig at børsten avsetter et rektangulært merke på bakken med en bredde på ca. 70 mm.
- Løsne knott (1) ved hjelp av ringmutteren (2); drei medurs for å redusere trykket og moturs for å øke det.
- Så snart justeringen er foretatt, lås ringmutteren (1) ved hjelp av knotten (29.
- For å oppnå effektiv oppsamling av avfall, skal merket som børsten avsetter på underlaget være ca. 70 mm, når kjøretøyet står stille.

☞ ***VIKTIG:***
Børsten skal justeres kontinuerlig på den måten som er beskrevet over.

5.4.B JUSTERING AV ROTASJONSHASTIGHETEN PÅ SIDEBØRSTEN

- For å justere rotasjonshastigheten på sidebørsten benyttes regulatoren (3). Optimal hastighet er oppnådd på det oppsamlede materialet flyttes men ikke slynges. Rotasjonshastigheten må justeres i forhold til maskinens kjørehastighet.

5.4.c BRUK AV 3. BØRSTE (OPT)

Se kapittel 4 angående beskrivelse av betjeningselementet for justering av den 3. børsten.

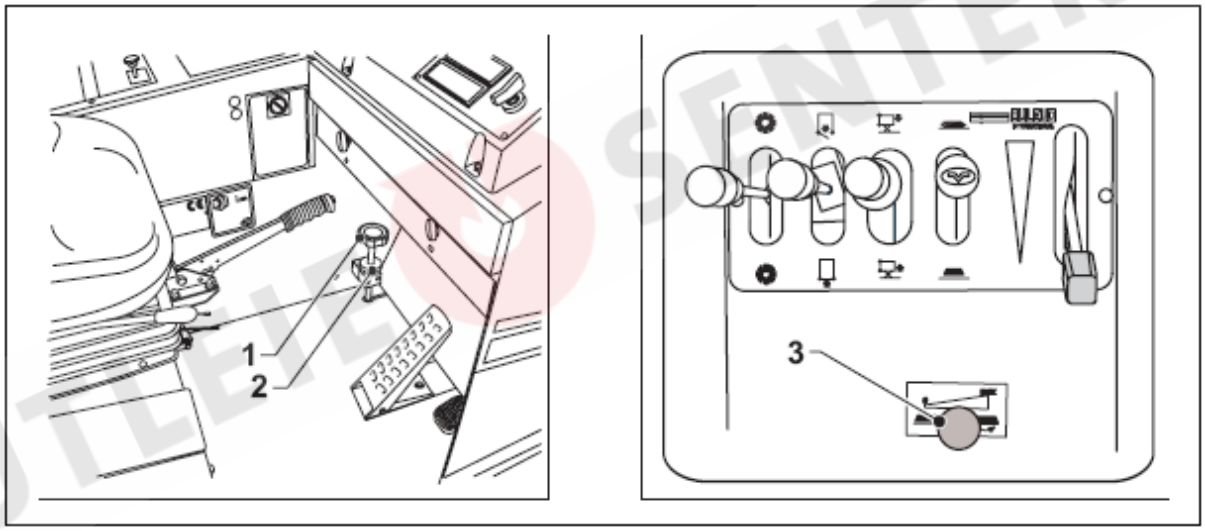

UTLEIESENTERET

5.5 TØMMING AV BEHOLDEREN

Når det er nødvendig, tøm avfallsbeholderen på følgende måte:

- Stopp sugeaggregatet ved hjelp av bryter (1).
- Lukk spjeldet ved å skyve spaken (2) til .
- Stopp rotasjonen av midtbørsten og av sidebørsten.
- Trykk på bryter (3) i noen sekunder for å aktivere filterristeren.
- Løft beholderen (4) ved å skyve spaken (5) til .
- Flytt maskinen meget langsomt for å bringe avfallsbeholderen over containeren som den skal tømmes i.

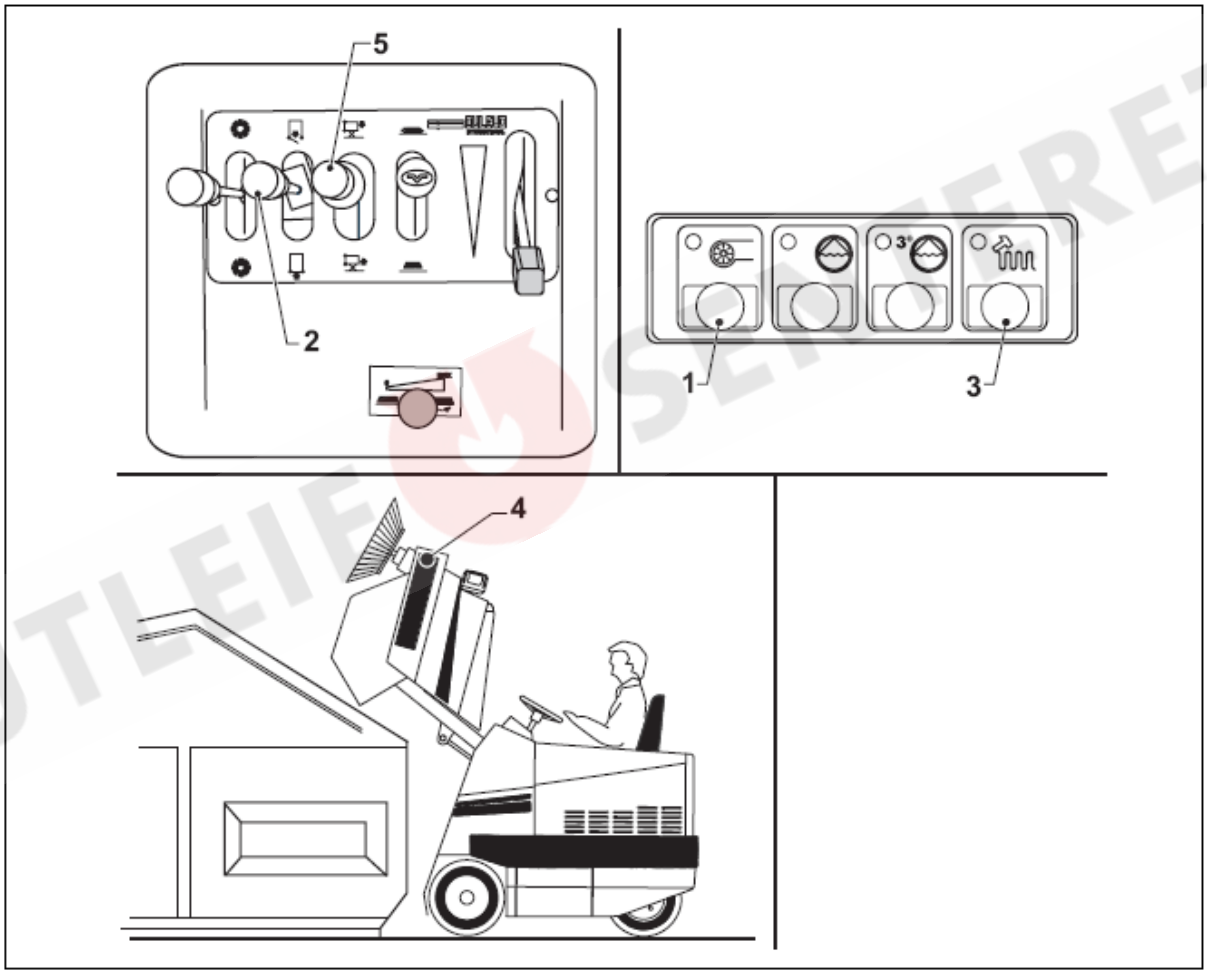

UTLEIE SENTERET

☞ ***VIKTIG:***
Beholderen kan løftes til en maksimum høyde på ca. 1500 mm.

FORSIKTIG FARE:
Ved tømming av avfall fra beholderen er det kun tillatt med små bevegelser forover eller bakover, i gangfart. Dette arbeidet må på horisontalt underlag.

- Åpne spjeldet, for å tømme avfallet, flytt spaken (2) til
- Tøm avfallsbeholderen, lukk spjeldet ved å flytte spaken (2) til .
- Senk beholderen (4) ved å flytte spaken (5) til .
- Når er maskinen igjen klar til videre feiearbeider.

ADVARSEL
Dersom beholderen skal bli stående i løftet posisjon, må den sikres med sikkerhetsstagene (6).

- Frigjør sikkerhetsstagene (6) fra sine posisjoner og plasser dem i de forberedte sinkehullene i beholderens løftearmer.

VIKTIG:
Dersom beholderens løftekapasitet overskrides, forhindrer en sikkerhetsventil i løftekretsen av beholderen blir løftet. Da må man fjerne overvekten fra beholderen mens den står i senket stilling.

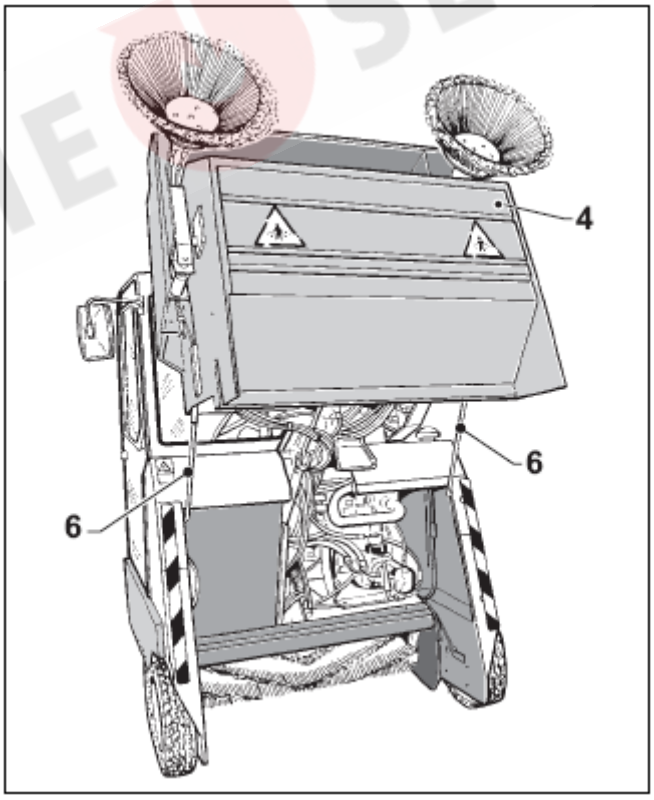

UTLEIESENTERET

5.6 STOPP AV MASKINEN

- Slipp opp kjørepedalen (1) og trå på bremsepedalen (2) til maskinen stopper.
- Steng spjeldet ved hjelp av den tilhørende spaken.
- Slå av rotasjonen og hev opp midtbørsten og sidebørsten ved hjelp av tilhørende spak.

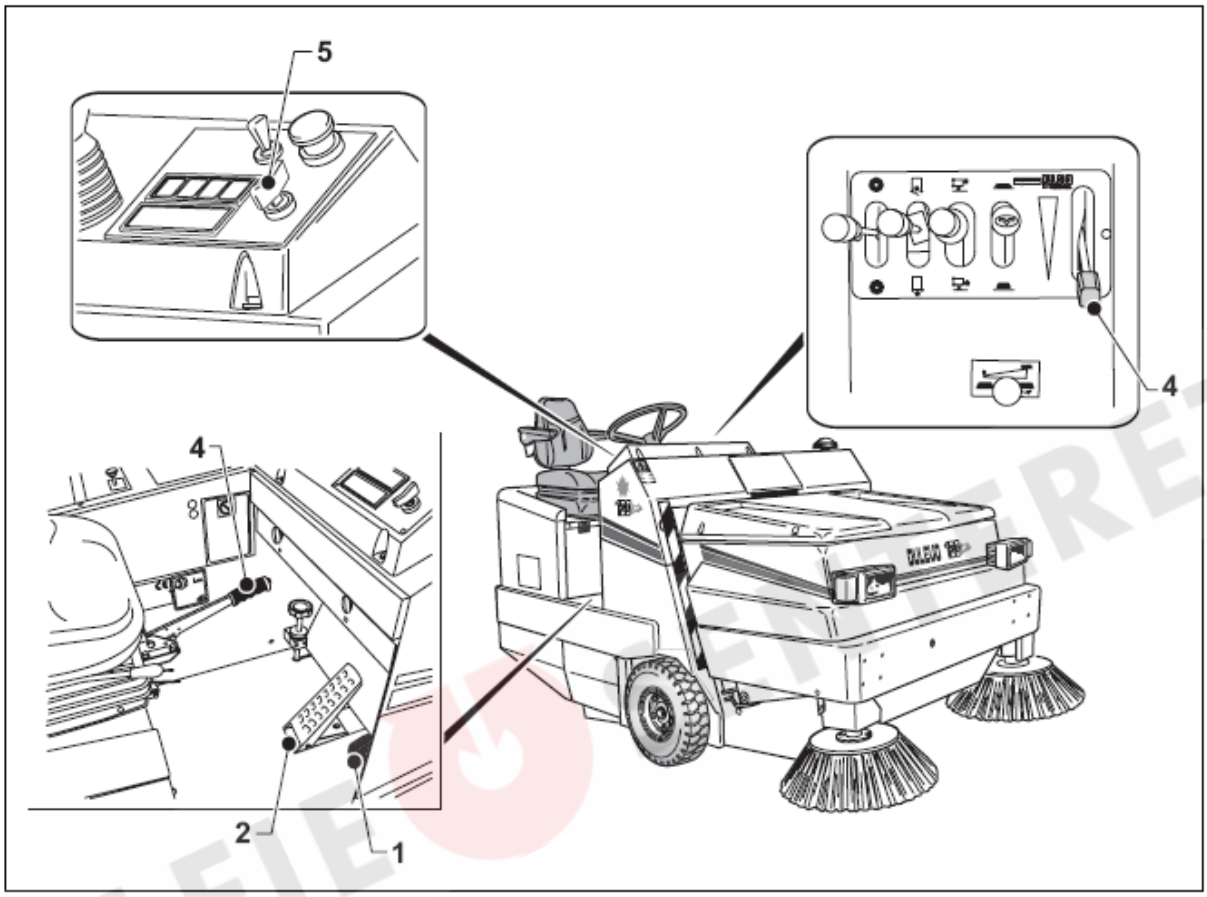

5.6.a FOR VERSJON DK

- Koble ut alle elektriske og hydrauliske anordninger og trekk til parkeringsbremsen (4).
- Flytt gasspaken (3) til tomgang; la motoren gå i flere sekunder på tomgang.
- Drei tenningsnøkkelen (5) helt moturs og trekk ut nøkkelen.

5.6.b FOR VERSJON EH

- Koble ut alle elektriske og hydrauliske anordninger og trekk til parkeringsbremsen (4).
- Drei tenningsnøkkelen (5) helt moturs og trekk ut nøkkelen.

UTLEIE SENTERET

5.7 LADING AV BATTERIENE (EH)

VIKTIG:
(For modell DK): Se kapittel 6 angående lading av batteriene

ADVARSEL
Batteriene må lades i rom som innehar en viss standard.

VIKTIG:
For lading, se manualer for batteri og for batterilader og kontroller ladespenningen.

VIKTIG:
Følg sikkerhetsinstruksjonene i manualen for batteri og for batterilader og i kapittel 1 og 2.

- Parker maskinen inntil batteriladeren, stopp den og trekk til håndbrekket.
- løft opp sidedekselet (1) og dekselet (2).
- Løsne uttaket (3) fra bolten (4).
- Dersom batteriet ikke har sentralisert etterfylling, ta av hettene på elementene.
- Tilkoble uttak (3) til batteriladeren og igangsett ladingen.

VIKTIG:
To mikrobrytere muliggjør lading av batteriene bare dersom dekslene (1) og 82) er løftet.

- Batteriladeren skal være av automatisk type med avsluttende utligningslading. Den samlede ladetiden er på maks 12 timer. På slutten, dersom ladingen har vært vellykket, skal man kunne måle en tetthet i alle elementer på 1,28 g/l med et densimeter.
- Så snart ladingen er ferdig, sette maskinen tilbake i utgangsposisjon ved å reversere de ovennevnte arbeidsmomentene.

ADVARSEL
Forsikre deg om at lokkene over batterielementene er korrekt lukket før maskinen tas i bruk

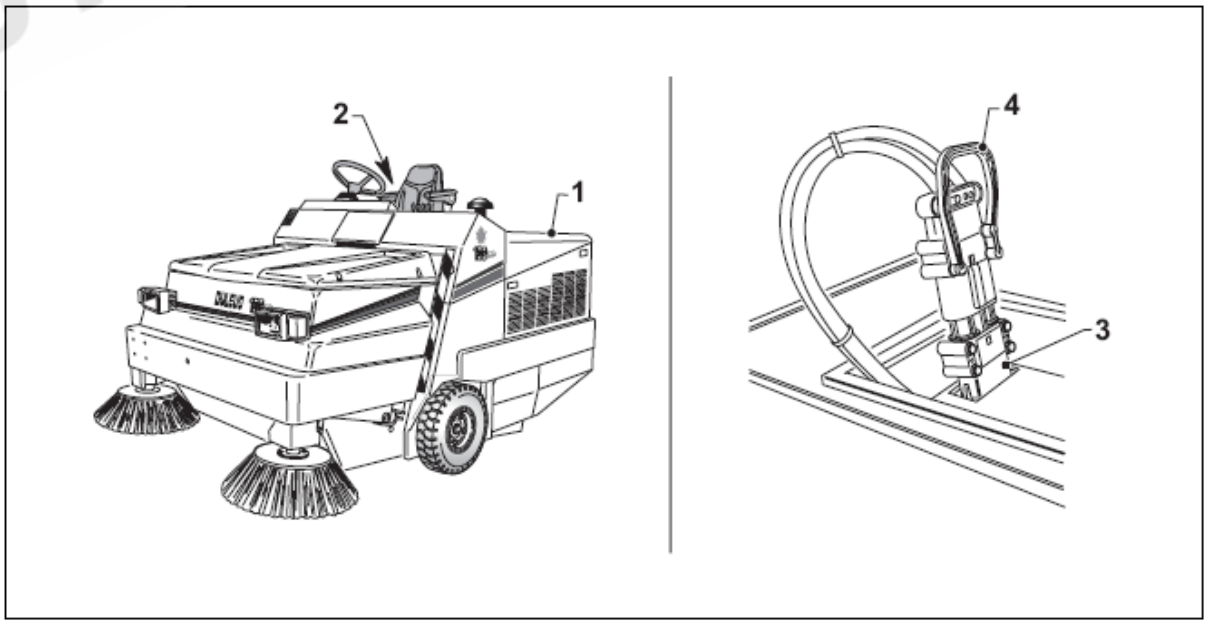

UTSTYRSENTERET

6 VEDLIKEHOLD

6.1 VEDLIKEHOLDSARBEIDER

Det anbefales å utføre vedlikeholdsarbeidene som er angitt i tabellen i dette kapittel for å holde maskinen i tilfredsstillende stand.

I tillegg til vedlikeholdsarbeidene som er beskrevet i dette kapittel, er det også andre arbeider som må utføres av fagfolk fra forhandleren. Vi anbefaler å inngå en serviceavtale med den lokale forhandleren.

Vedlikeholdsarbeidene er inndelt i følgende undergrupper:

- **EKSTRAORDINÆRT VEDLIKEHOLD**
- **PLANLAGT VEDLIKEHOLD**

FARE!
Vedlikeholdsarbeider må utføres av opplært personell eller av et autorisert verksted. Arbeidet må alltid utføres i samsvar med gjeldende sikkerhetsbestemmelser og sikkerhetsreglene som er nevnt i kapittel "1".

6.1.a FØR VEDLIKEHOLD IGANGSETTES

Før vedlikeholdsarbeidene igangsettes, må man følge fremgangsmåten som er beskrevet nedenfor:

- Plasser maskinen på plant underlag og forsikre deg om at den ikke utilsiktet kan begynne å rulle.
- Plasser beholderen i senket posisjon.
- Trekk til parkeringsbremsen.
- Slå av motoren og trekk ut nøkkelen.

FARE!
Foreta vedlikeholdsarbeidene mens maskinen står stille og motoren slått av. Før vedlikehold utføres på elektrisk system, foreta alltid frakobling av batteriene ved hjelp av den manuelle skillebryteren.

6.2 EKSTRAORDINÆRT VEDLIKEHOLD

"Nødvendig, akutt vedlikehold" er de arbeidene som involverer justering eller skifting av enkelte komponenter, for eksempel skifte et punktert dekk, skifte en lyspære, etc.

6.2.a RENGJØRING AV MASKINEN

Rengjøring av maskinen beror på brukshyppighet og type arbeide den utfører.
Dersom maskinen forurenses av aggressive elementer som saltvann, gjødsel, kjemiske produkter, etc. må maskinen rengjøres omhyggelig etter hvert arbeidsskift, spesielt med henblikk på beholderen og overrislingsanlegget for børstene.
Bruk fortrinnsvis trykkluft og kalde rensemidler for forbrenningsmotor, elektromotor, dashbord, etc. Unngå å bruke vann i disse tilfeller.

ADVARSEL
IKKE bruk noen løsemidler og bensin som kan ødelegge elektriske deler og deler av plast.

UTLEIESENTERET

6.2.b RENGJØRING AV AGGREGAT FOR STØVSUGING OG FILTRERING

Sugeviften har til oppgave å suge inn luft og støv fra børsteområdet, for å skape en støvfri avfallsoppsamling..

Den støvete luften filtreres av filteret (1) som befinner seg på toppen av beholderen.

- Fjern dekslet (2) ved å skru ut de fire skruene.
- Løsne festestrengen (3) for filteret.
- Løft opp stativ (4).
- Ved hjelp av en støvsuger, rengjør hver lomme (5) på filteret, en og en.

FARE!
Rengjøring må utføres i ventilert rom. Operatøren må benytte nødvendig personlig verneutstyr.

- Benytt følgende fremgangsmåte for å demontere filteret:
- Fjern filteret med stativ (4) etter frakobling av strømkontakt for filterristeren.
- Foreta sammenmontering av filteret (1) komplett med separatorene (6) ved å benytte motsatt prosedyre.
- Kontroller at filteret (1) er korrekt posisjonert og blokkert av den tilhørende festestreng (3).

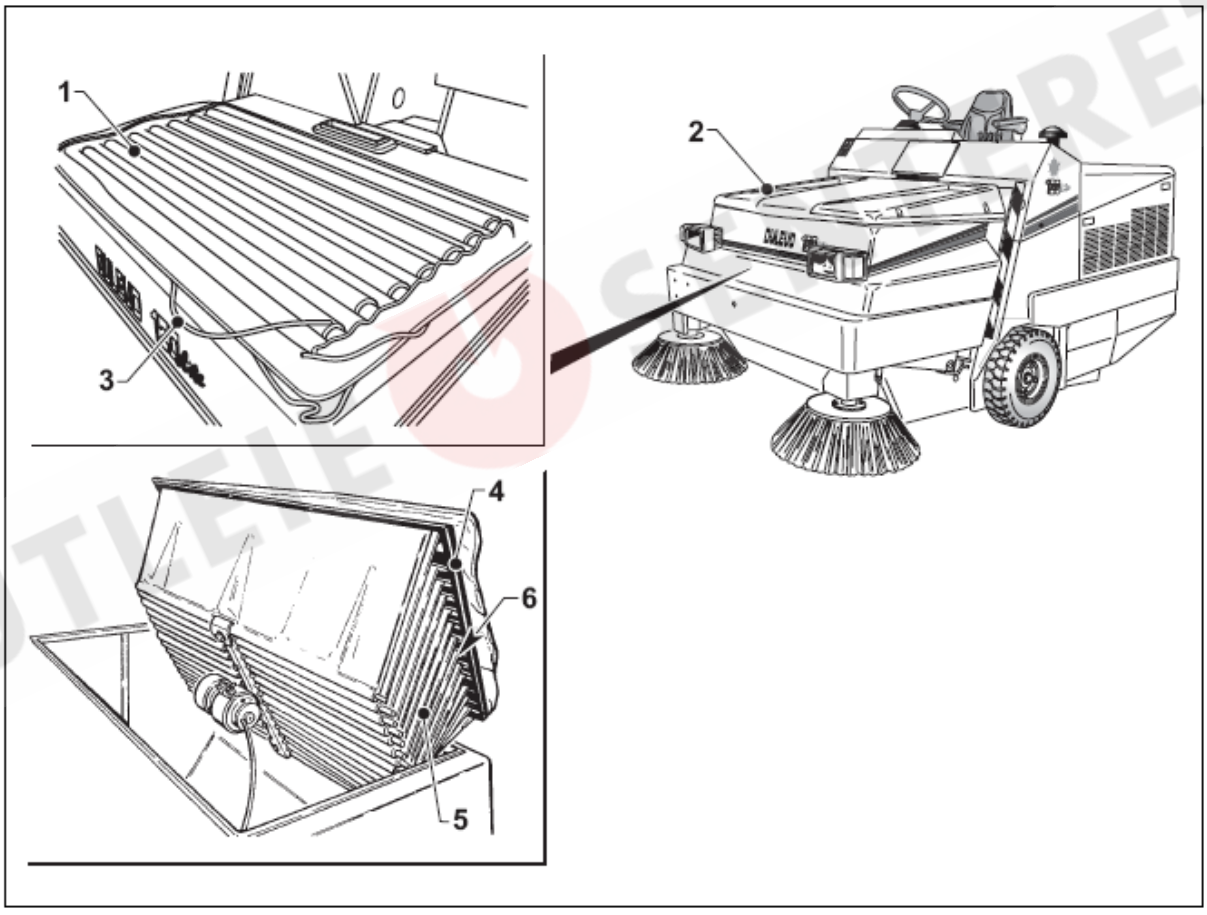

VIKTIG:
For å forbedre sugingen, må gummipakningen for frontdekslet (2) trykke hardt mot beholderen og være i feilfri stand.

UTLEIE SERVICE RET

6.2.c DEMONTERING AV FILTERRISTEMOTOREN

- Fjern filteret (1) som beskrevet i kapittel 6.2.b.
- For å trekke ut motoren for filterristeren (2), trekk ut strømpluggen og fjern de to brakettene (3).
- Børstene i motoren må skiftes dersom lengden er blitt redusert til 10 mm.

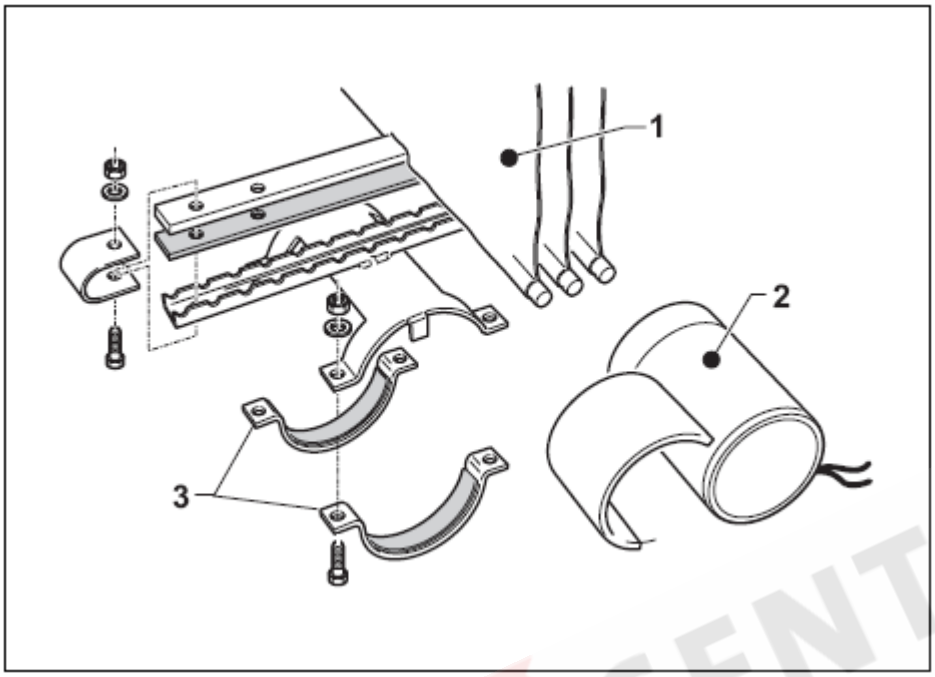

UTLEIE SENTERET

6.2.d SKIFTE AV MIDTBØRSTE

Børsten må skiftes når lengden på busten er 2-3 cm. Benytt følgende fremgangsmåte:

- Løft og sperr avfallsbeholderen med sikkerhetsstagene.
- Trykk på håndtaket (1) og åpne den høyre døren (2).
- Fjern støvdekselpakningen (3).
- Åpne krokklemmen (4) ved å trykke på trykknappen.
- Fjern opphenget (5) sammen med navet ved å trekke det ut av tappen (6).

☞ ***VIKTIG:***
For å underlette demontering av opphenget, slå løst med en softhammer eller treklubbe på utvendige deler av selve opphenget.

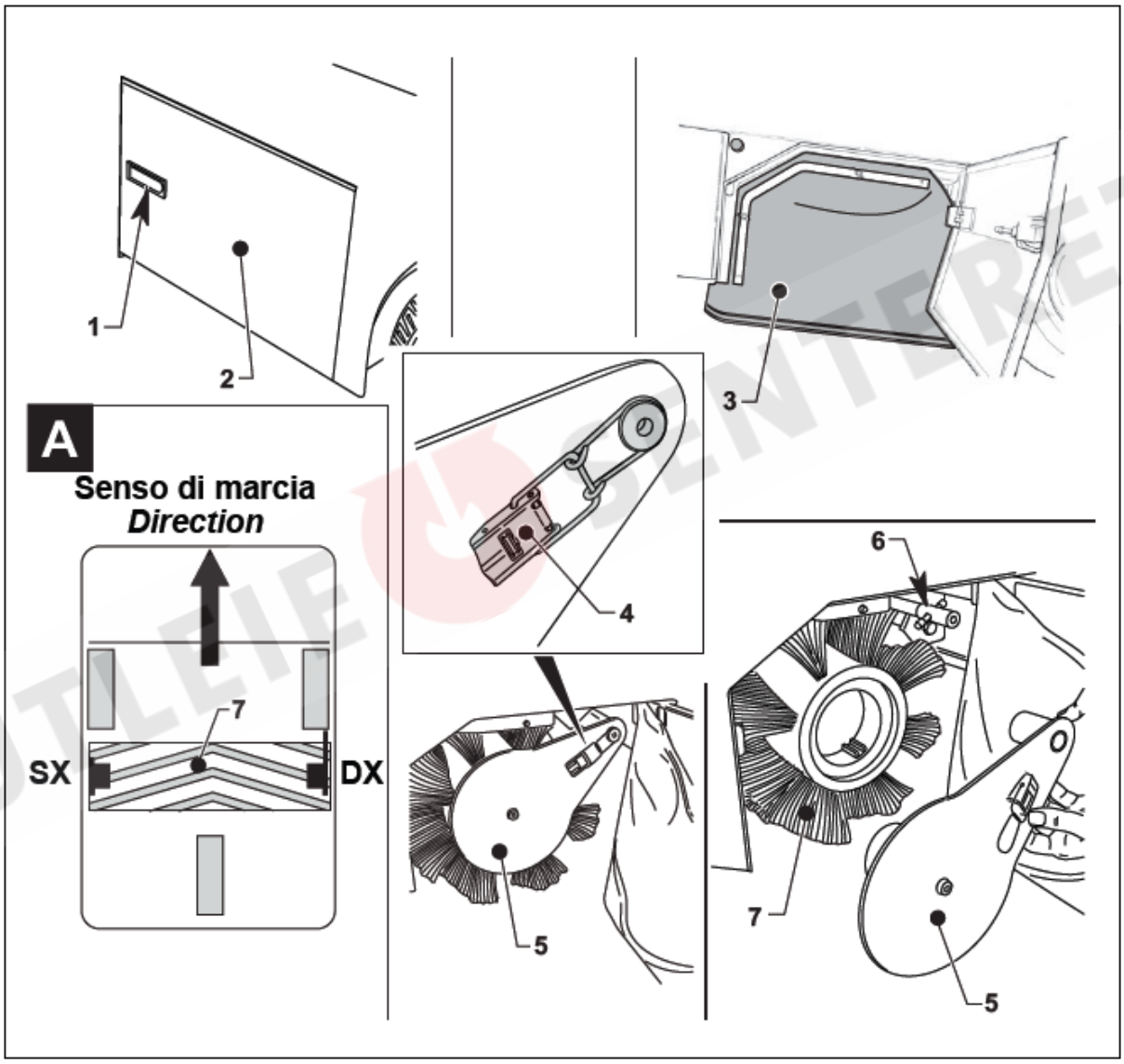

UTLEIE SENTERET

- Ta av børsten (7) ved å trekke den av det venstre opphenget.
- Plasser den nye børsten i riktig retning (se figur A). Innkoble børsteflensen i det venstre navet.
  For å underlette innsettingen, drei litt på børsten og smør tappen (6) med litt fett.
- Monter opphenget (5) og driv inn tappen (6) og sett børsten i navet; fest opphenget ved å lukke klemmen (4).
- Tilbakemonter høyre støvdekselpakning (3) og lukk døren (2).
- Juster høyden på børsten som beskrevet i kapittel 5.

6.2.e SKIFTE AV FORHJUL

- Parker maskinen på et horisontalt underlag.
- Trekk til håndbrekket.
- Løft opp avfallsbeholderen.
- Plasser en jekk (1) under maskinrammen.
- Løft opp maskinen, skru ut hjulboltene (2).
- Skift hjulet (3).
- Trekk til hjulboltene med et moment på 90 Nm.

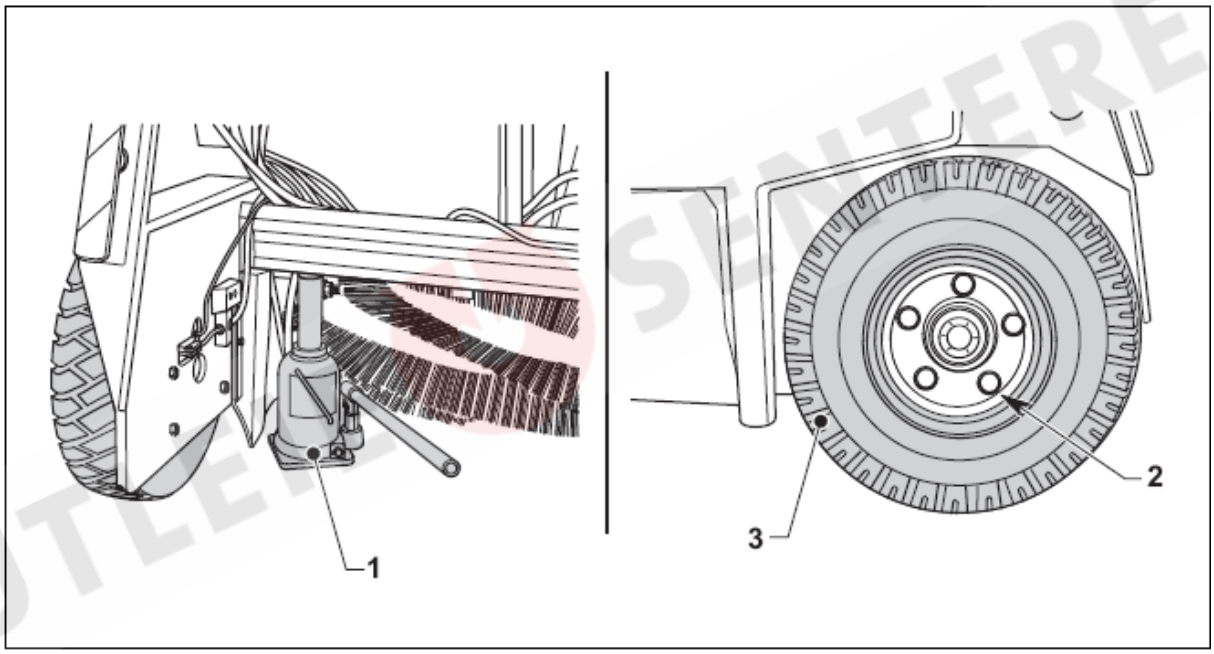

UTLEIESENTERET

6.2.f SKIFTE AV BAKHJUL

- Parker maskinen på et horisontalt underlag.
- Trekk til håndbrekket.
- Drei rattet helt til høyre.
- Plasser en jekk (1) under maskinrammen.
- Løft opp maskinen, skru ut hjulboltene (2).
- Skift hjulet (3).
- Trekk til hjulboltene med et moment på 90 Nm.

☞ ***VIKTIG:***
(For modell EH)
Maskinen er utstyrt med et kompakt gummihjul. Ta kontakt med forhandleren angående skifte av hjulet.

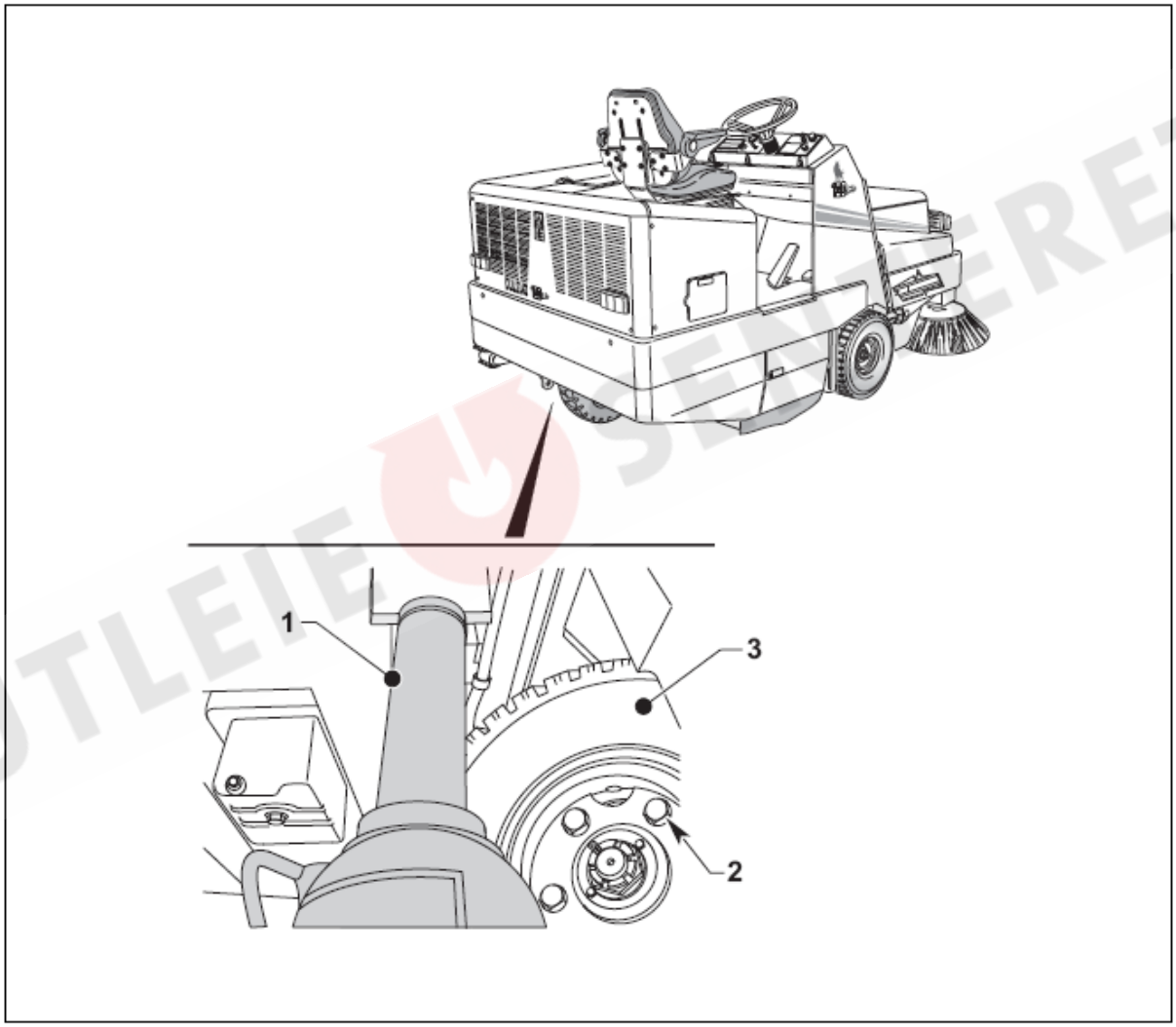

UTLEIE SENTERET

6.2.d SKIFTE AV SIKRINGER

Slå av motoren og klargjør maskinen for vedlikehold.

ADVARSEL
Før man skifter sikringen må man rette feilen som førte til at sikringen ble brent av. Skift ut med en sikring av samme type og styrke (Amp). IKKE kluss med maskinens elektriske system.

Releer og sikringer befinner seg i rommet under rattet, bak dekselet (A).

VIKTIG:
(For modell DK)
Det finnes også noen sikringer inne i motorrommet.

6.2.g PLASSERING AV RELEER OG SIKRINGER (DK)

1) Sikkerhets startrelé.
2) Dioder for 3. børste.
3) Relé for lysinstallasjon (OPT).
4) Relé for styringsenhet, tjenester.
5) Relé for styringsenhet, 3. børste (OPT)
6) Relé for filterrister.
7) Blinklys (OPT).
8) Styringsenhet for forvarmeplugg.

1a) Hornsikring (10A).
Horn – vinduspusser (OPT) – gyro hovedlyssikring (OPT) (15A).
2a) Sikring for nærlys (OPT).
3a) Sikring for nærlys (OPT).
4a) Sikring for parkeringslys (OPT).
5a) Sikring for parkeringslys (OPT).
6a) Sikring for sikkerhetsventil for beholder.
7a) Sikring for 3. børste (OPT).
8a) Sikring for retningslys (OPT).
9a) Sikring for varselblinklys (OPT).
10a) Sikring for varsellamper, instrumenter, elektrostopp (OPT).
11a) Sikring for filterrister.
12a) Sikring for vannpumpe for vannspyleanlegg (OPT).
13a) Sikring for magnetventil, varmeapparat (OPT).
14a) Sikring for vifte – stopp – lys (OPT).
15a) Sikring for motor (Mod. DK) (50A).
16a) Sikring for tennplugger (Mod. DK) (30A).

UTSTYRSENTERET

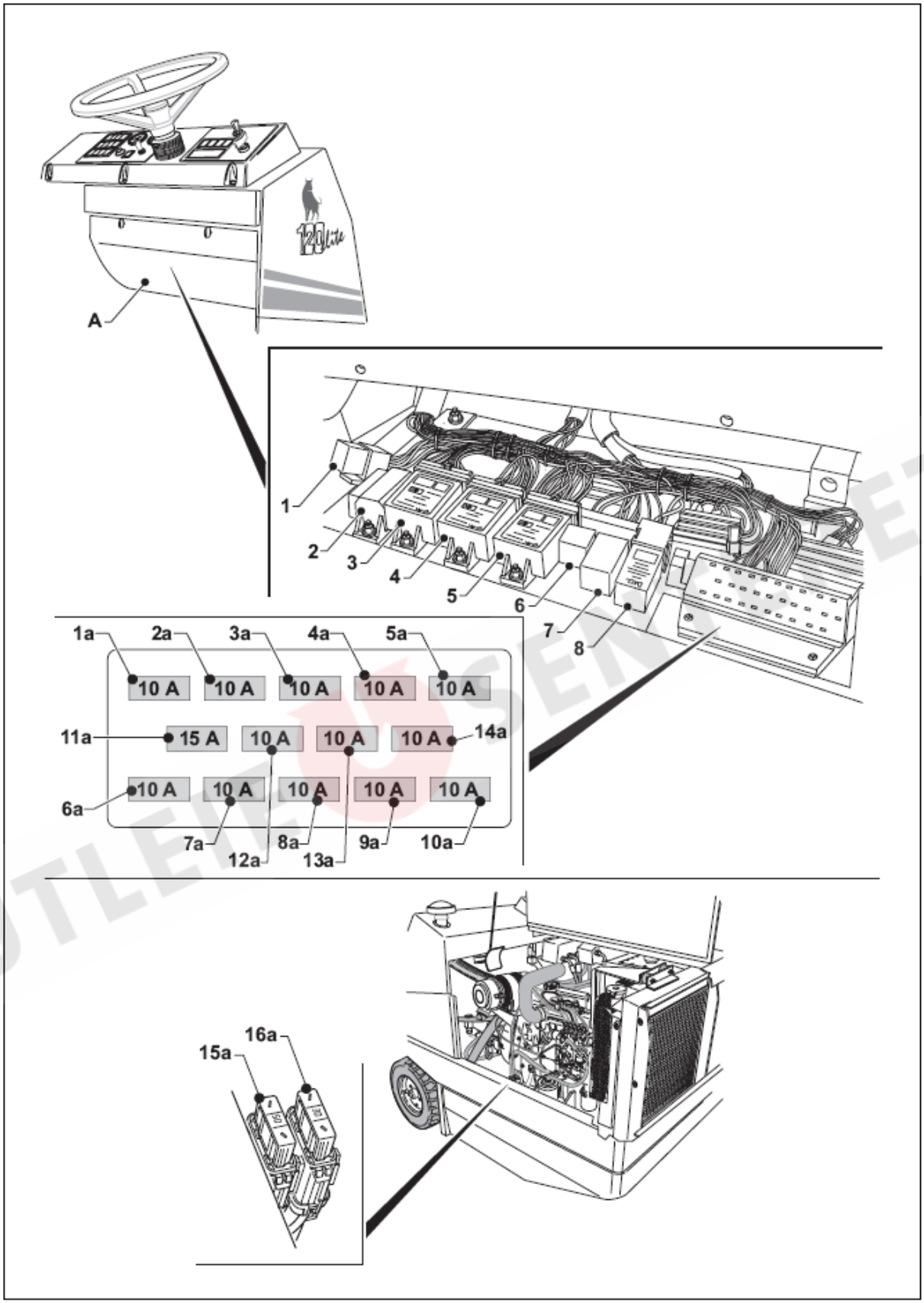

UTLEIE SENTRET

6.2.g PLASSERING AV RELEER OG SIKRINGER (EH)

1) Dioder for 3. børste.
2) Relé for lysinstallasjon (OPT).
3) Relé for styringsenhet, tjenester.
4) Relé for styringsenhet, 3. børste (OPT).
5) Relé for filterrister.
6) Blinklys (OPT).

1a) Sikring for blinklysrelé.
2a) Sikring for varselblinklys (OPT).
3a) Sikring for retningslys (OPT).
4a) Sikring for 3. børste (OPT).
5a) Sikring for sikkerhetsventil for beholder.
6a) Sikring for parkeringslys (OPT).
7a) Sikring for parkeringslys (OPT).
8a) Sikring for nærlys (OPT).
9a) Sikring for nærlys (OPT).
10a) Vinduspusser (OPT) – gyro hovedlyssikring (OPT)
11a) Sikring for filterrister - horn.
12a) Sikring for kontaktorspole (for elektromotor)
13a) Sikring for vannpumpe for vannspyleanlegg (OPT).
14a) Sikring for vifte – stopp – lys (OPT).
15a) Sikring for tenningsnøkkel (7,5A)
Sikring for tenningsnøkkel - lys (OPT) (20A)
16a) Sikring for velger – timer – ladeindikator

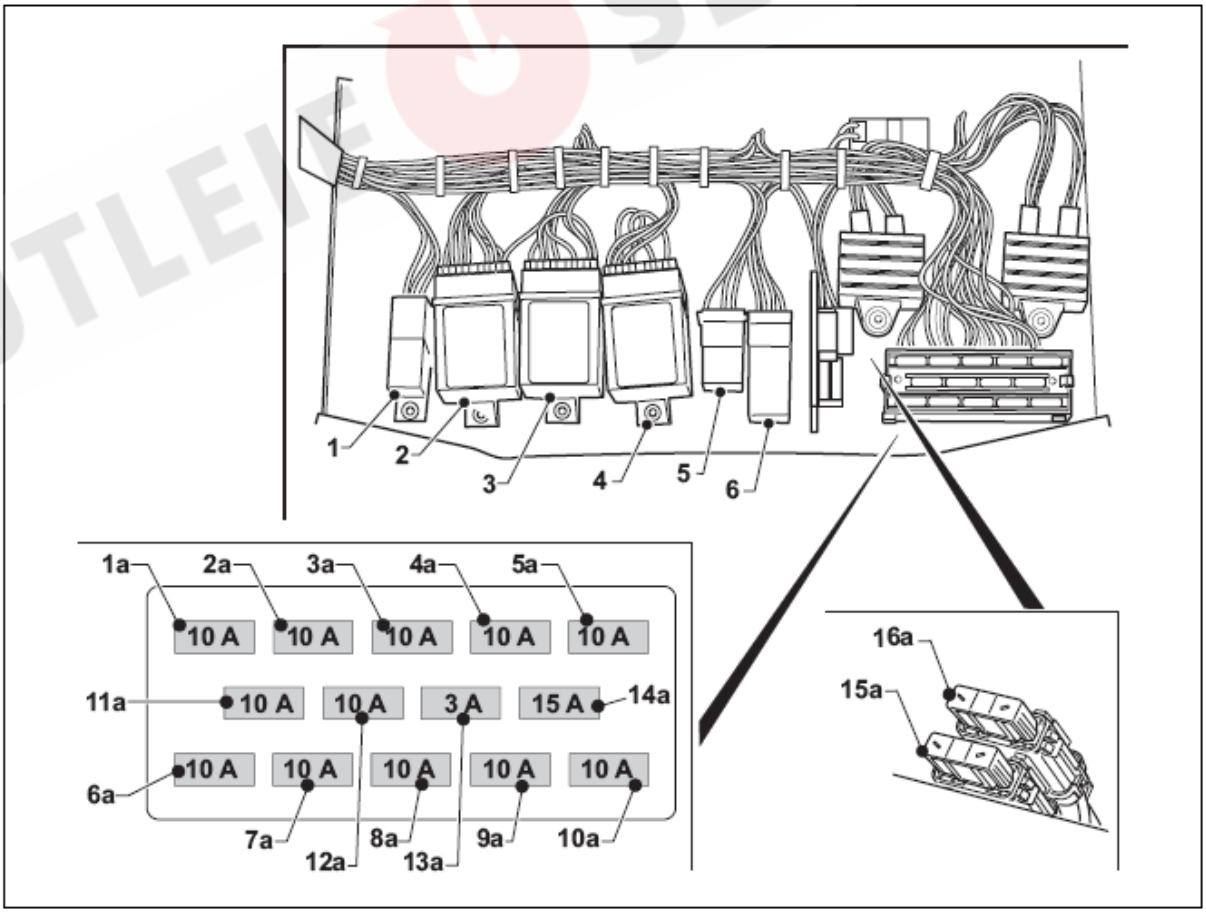

UTLEIESENTERET

6.2.h SKIFTE AV BATTERI (EH)

Stopp maskinen og foreta vedlikeholdsforberedende arbeider.

Løft opp motordekselet (1) og deksel (2) som angitt i kapittel 4.
- Trekk støpsel (3) ut fra kontakt (4).
- Fjern klemmene fra tilkoblingskablene (5).
- Hekt fast batteripakken med stroppene (7) og løft batteripakken ved hjelp av kroken (8) på en egnet løfteanordning.
- Løft batteripakken ut av maskinen.
- Skift batteriene og foreta tilbakemontering på samme måte som beskrevet over, men i motsatt rekkefølge.

ADVARSEL
IKKE bruk stålvaier for å løfte ut batteripakken.

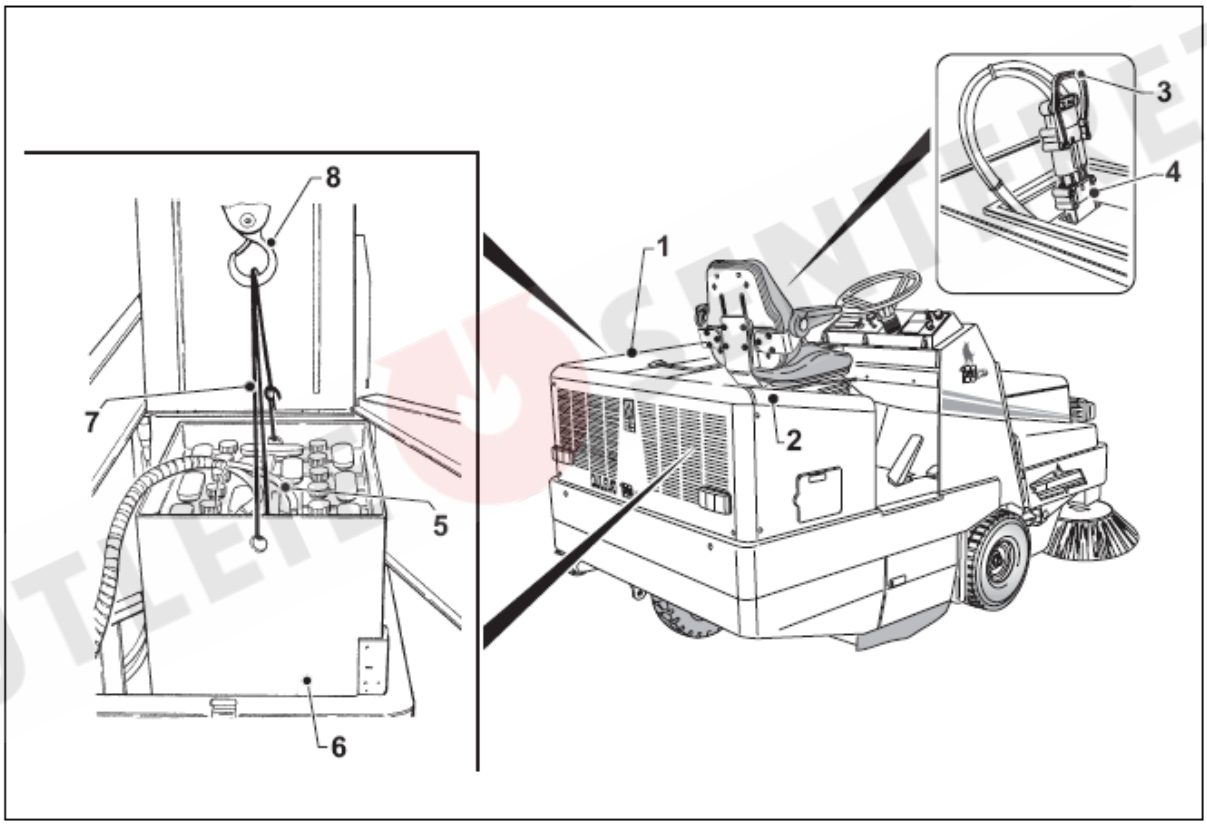

UTLEIESENTERET

6.2.i LADING AV BATTERI (DK)

- Åpne dekselet (1).
- Frakoble batteriets (2) klemmer og lad det ved å følge prosedyrene i batteriinstruksjonene.
- Når batteriet er ladet, tilkoble klemmene og smør litt Vaselin på polene og lukk dekselet (1).

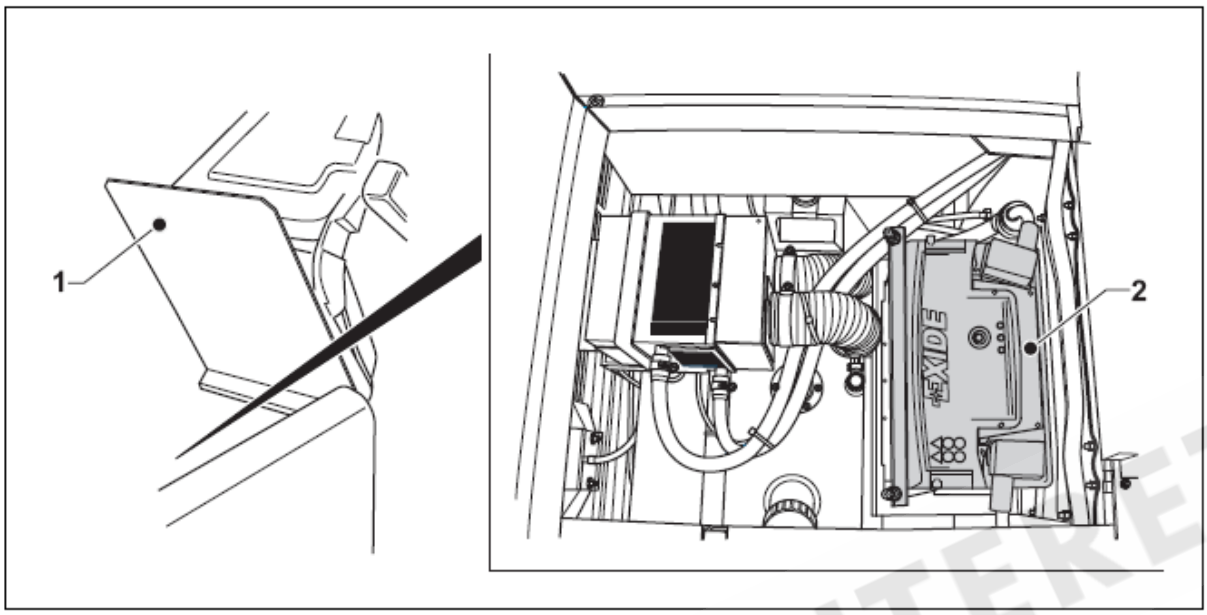

6.2.l LUFTING AV MATEKRETSEN FOR DRIVSTOFF (DK)

- Foreta manuell pumping av drivstoff ved hjelp av spaken (2) på pumpen inntil det kommer luftfritt drivstoff ut av lufteskruen (1).

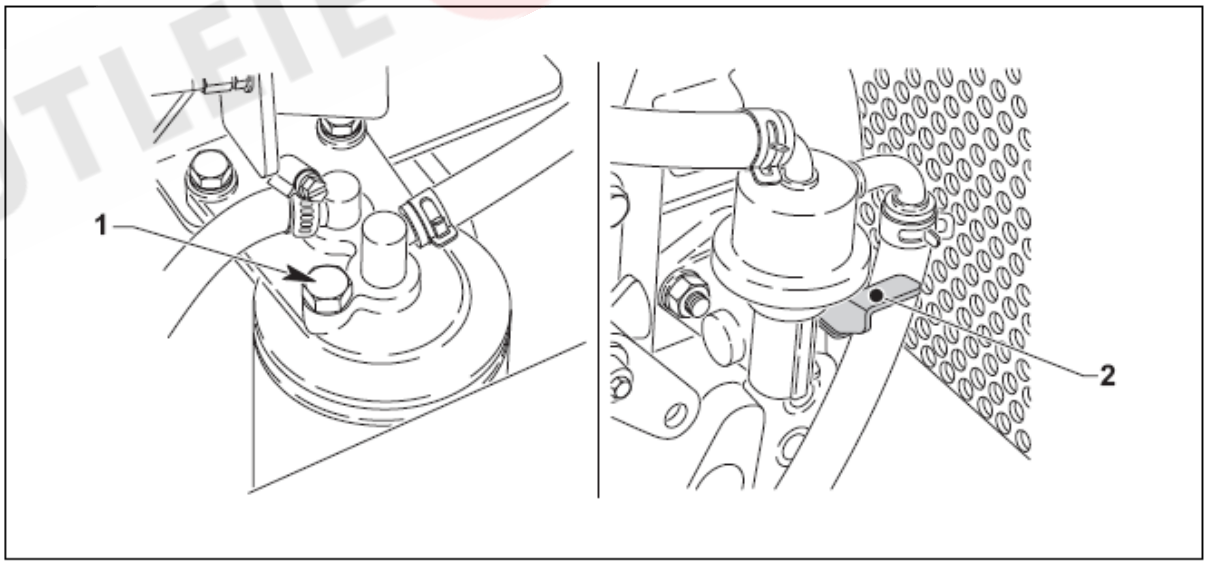

UTLEIESENTERET

6.2.m SKIFTE AV LYSPÆRE

Før skifte av lyspæren, må du først kontrollere at tilhørende sikring er hel (se skifte av sikring).

Skift den defekte lyspæren med en ny pære med de samme egenskapene.

Skifte lyspærer i baklyset (OPT)

- For å skifte en pære i baklyset må man først fjerne glasset (1) ved å skru ut de to skruene (2).
- Trekk ut den defekte pæren til siden og skift den med en ny en.

  Lyspærenes plassering er som følger:
  Lyspære (3): Blinklys
  Lyspære (4): Posisjonslys
- Monter glasset (1) tilbake på plass.

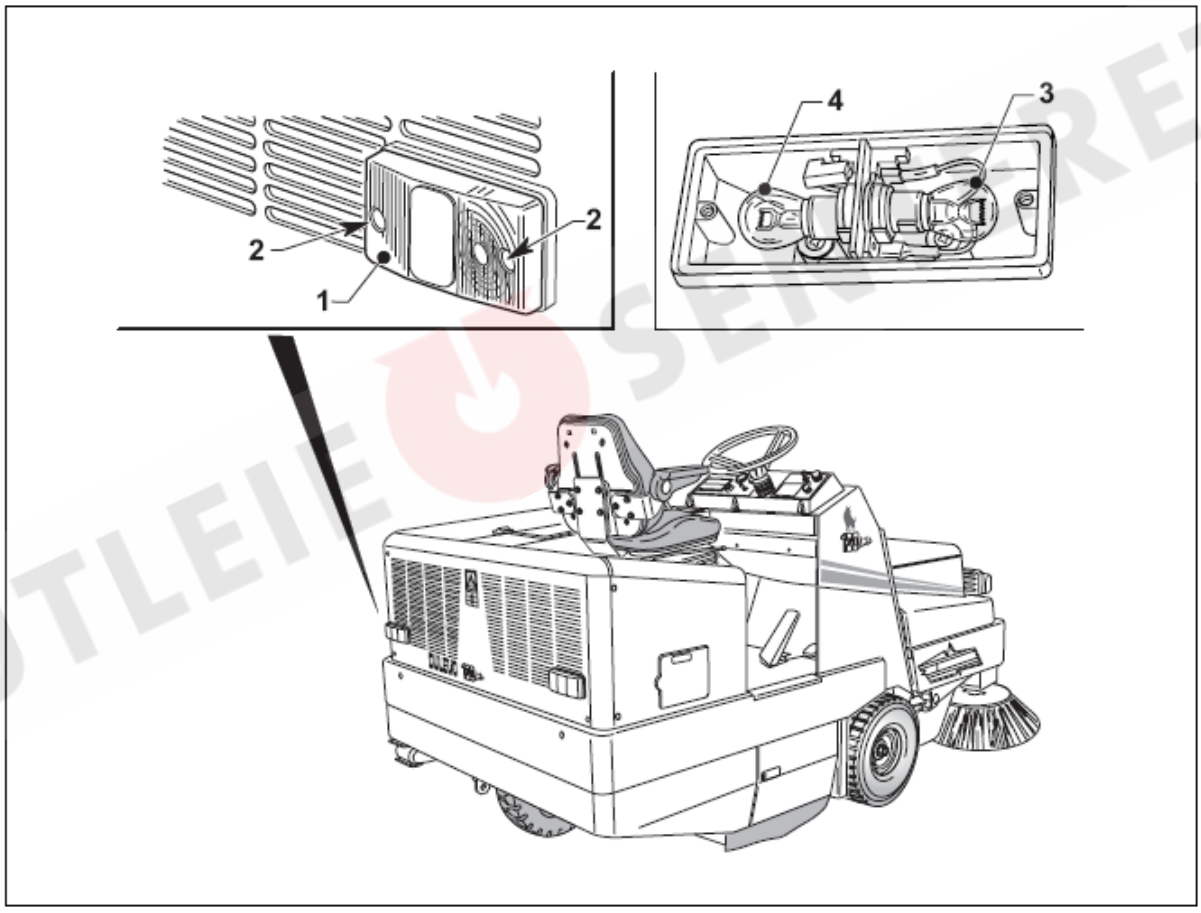

UTLEIE SERVICE RET

Frontlys (OPT)

Nærlys- og fjernlyslamper (OPT)
- Skru ut skruene (2) og ta av glasset.
- Skyv og drei på nærlyspæren (3) for å fjerne den.
- For å fjerne fjernlyspæren (4), trekk den utover.

Blinklyspærer (OPT)
- Skru ut skruene (5) og ta av glasset (6).
- Skyv og drei på blinklyspæren (7) for å fjerne den.

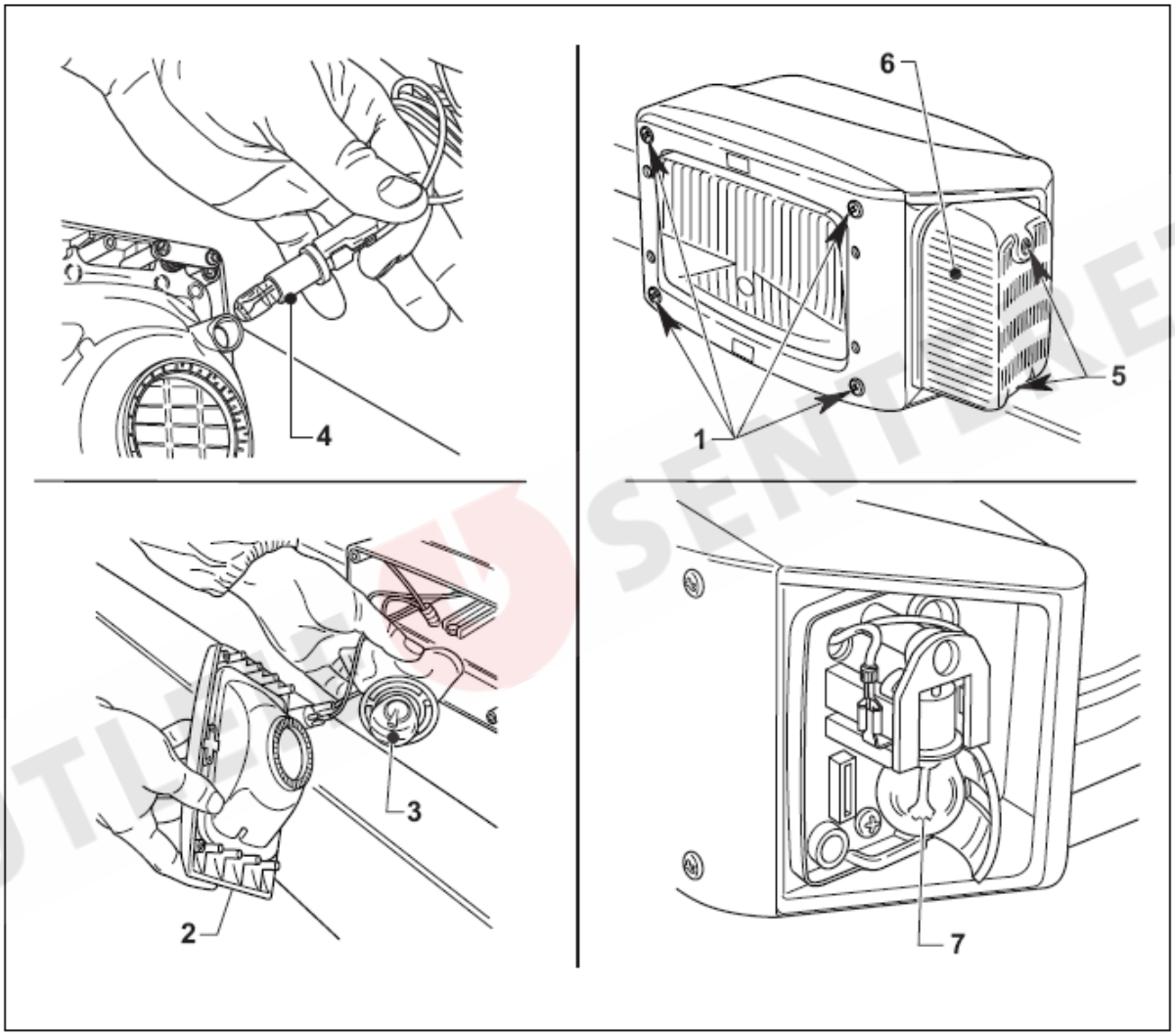

UTLEIE SENTERET

Roterende blinklys (OPT)

- Skru ut skrue (1), benytt spaken (2) og fjern beskyttelsesglasset (3).
- Skyv og drei på lyspæren (4) for å fjerne den fra bajonettkoblingen. Skift lyspæren.
- Monter beskyttelsesglasset tilbake på plass og påse at pakningen blir korrekt montert.

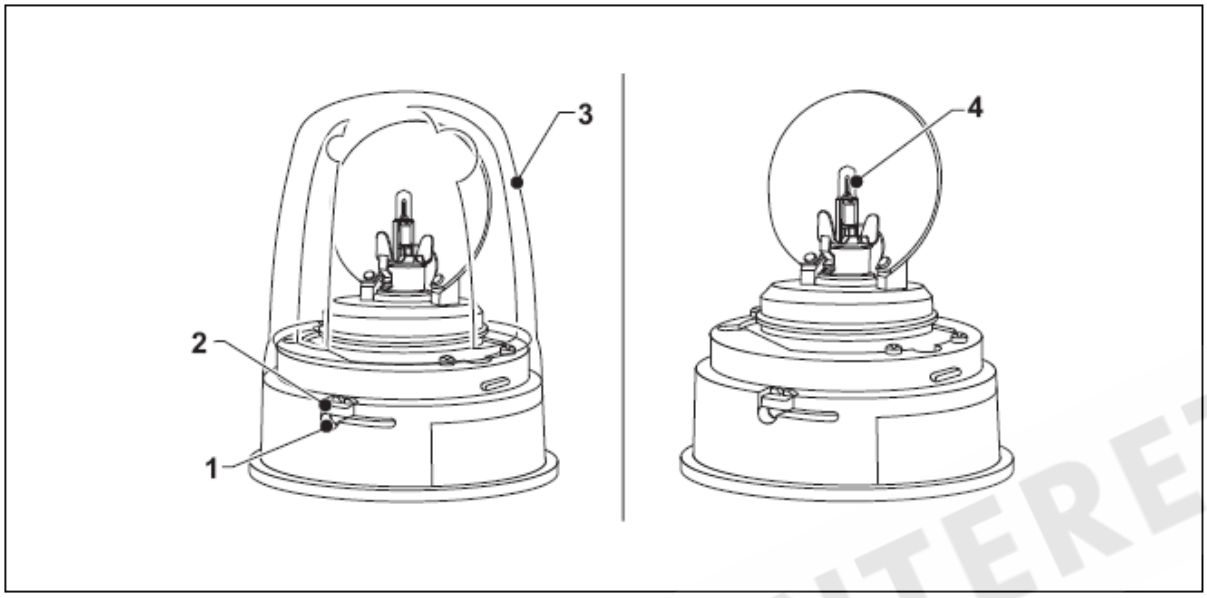

Skiltlys (OPT)

- Skru ut skruene (1) og fjern glasset (2).
- Skift pæren (3) og sett glasset (2) tilbake på plass.

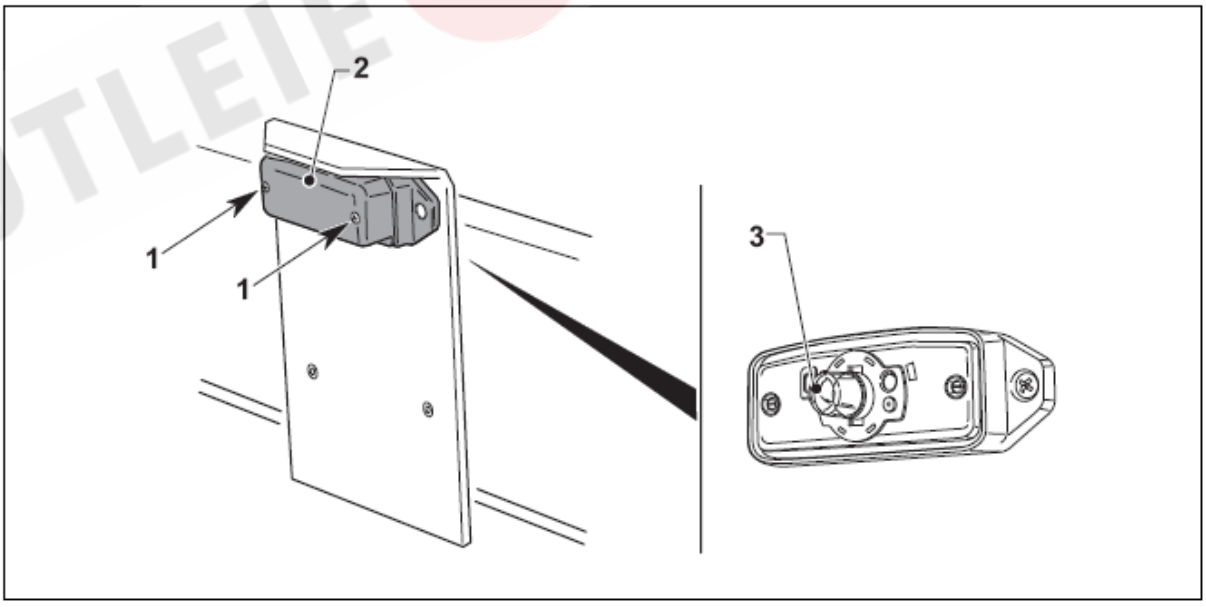

UTLEIESENTERET

6.3 RUTINEMESSIG VEDLIKEHOLD

Enkelte rutinemessige vedlikeholdsoppgaver kan bli utført av en mekaniker i din bedrift, mens andre må utføres av spesialister hos et autorisert verksted. Dette fremgår imidlertid av vedlikeholdstabellen nedenfor.

FORSIKTIG FARE:
Dersom maskinen benyttes i meget støvete omgivelser, under lave temperaturer og med spesiell tung drift, er det nødvendig å redusere intervallene mellom de forskjellige rutinemessige vedlikeholdsarbeidene.

Planlagt vedlikehold er inndelt i tre hovedgrupper:
1) Daglig vedlikehold ***HVER 8. TIME***
2) Ukentlig vedlikehold ***HVER 40. TIME***
3) Periodisk vedlikehold ***HVER 125. TIME***

Vedlikeholdsintervallene i tabellen er angitt i driftstimer i henhold til timetelleren på maskinen

ADVARSEL:
Dette kapittel inneholder enkelte vedlikeholdsarbeider som skal utføres på motoren. Vennligst se motorprodusentens manual for ytterligere informasjon.

6.4 DAGLIG VEDLIKEHOLD

Tabell over vedlikehold som skal utføres HVER 8. TIME

Arbeidsoperasjon	***Timer***	**Autorisert personell**		**Referanse kapittel**
	8	**TA**	**CA**	
Rengjøre eller skifte luftfilter (DK)	●	●		6.4.a
Rengjøre motorens radiator (DK)	●	●		6.4.b
Rengjøre radiator for hydraulikkolje (DK)	●	●		6.4.c
Rengjøre avfallsbeholder med vann	●	●		6.4.d
Kontroller at det ikke har viklet seg materialer inn i midtbørste og sidebørste.	●	●		6.4.e

TA = Bedriftens mekaniker
CA = Autorisert verksted

6.4.a TAPPE VANNSYSTEMET

Benytt følgende fremgangsmåte for å tappe vannsystemet:
- Åpne vannkranen (1) på vanntanken.
- Fjern deksel (2) på filteret.
- Åpne kranen (3) på pumpen (4) (tillegg)
- Start den elektriske pumpen noen få sekunder.

For å tappe høytrykkspumpen (tillegg) for vann, se kapittel 5.6.d.

6.4.a RENGJØRE ELLER SKIFTE LUFTFILTER (DK)

Som en generell regel, vennligst se kapittel 1. Rengjøring av maskinen beror på arbeidets art og miljømessige forhold.

- Løft opp motorlokket.
- Ta av filterdeksel (1) ve hjelp av klemmene (2).
- Trekk ut filterelementet (3).
- Rengjør eller skift filterelementet og monter delene tilbake på plass i omvendt rekkefølge. Forsikre deg om at gummipakningen for filterelementet er i god stand.
- Rengjøring foretas med trykkluft, ved å blåse luften fra innsiden og utover.

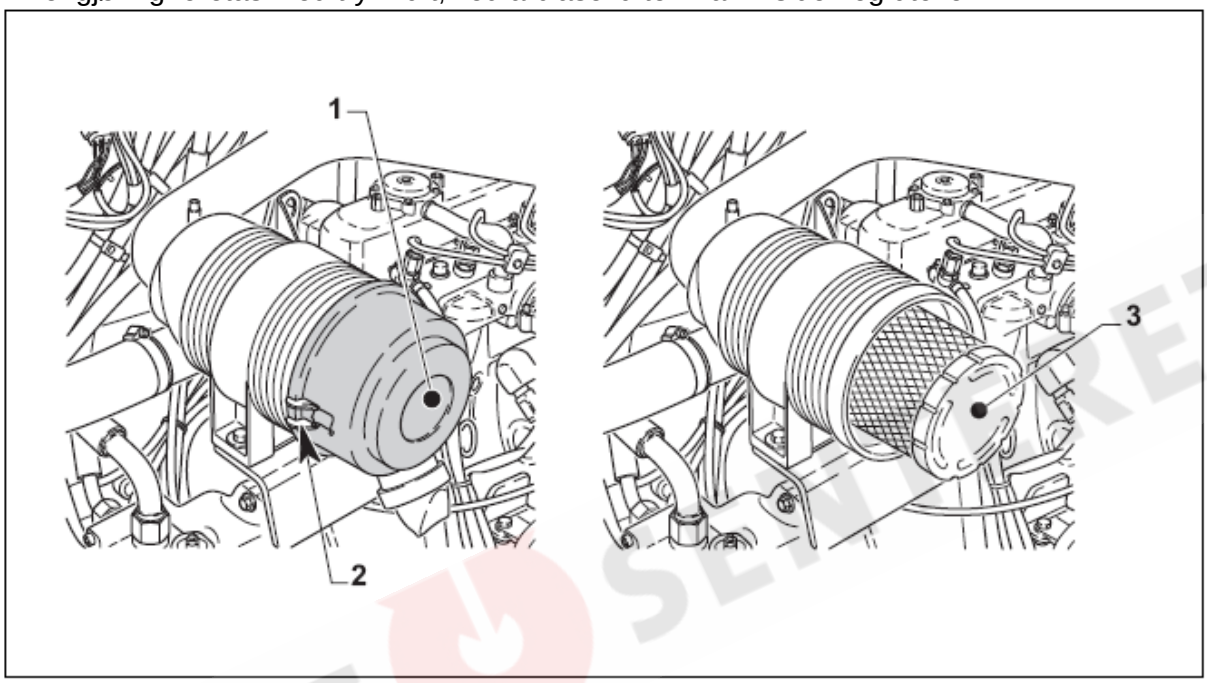

6.4.b RENGJØRING AV MOTORRADIATOR (DK)

- Løft opp lokket (1) og rengjør motorradiatoren (2) ved å blåse den ren med trykkluft. Bruk medium lufttrykk.

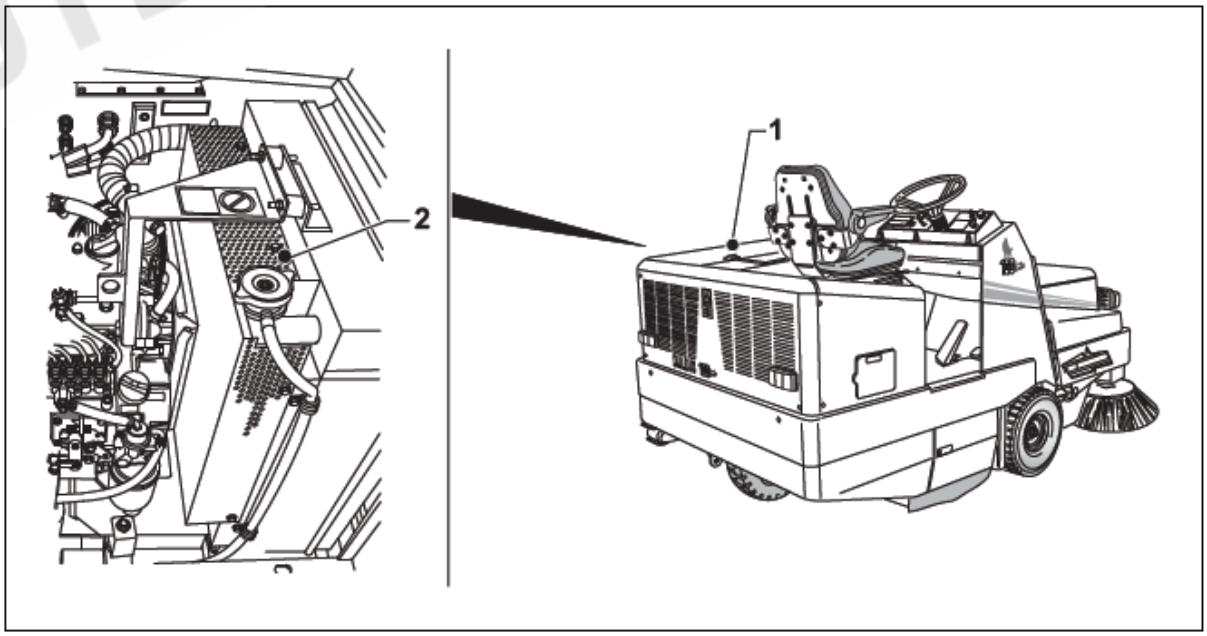

UTSTYR SENTERET

6.4.c RENGJØRING AV RADIATOR FOR HYDRAULIKKOLJE

- Løft opp avfallsbeholderen (1) og rengjør radiatoren for hydraulikkoljen (2) ved hjelp av trykkluft. Bruk medium lufttrykk.

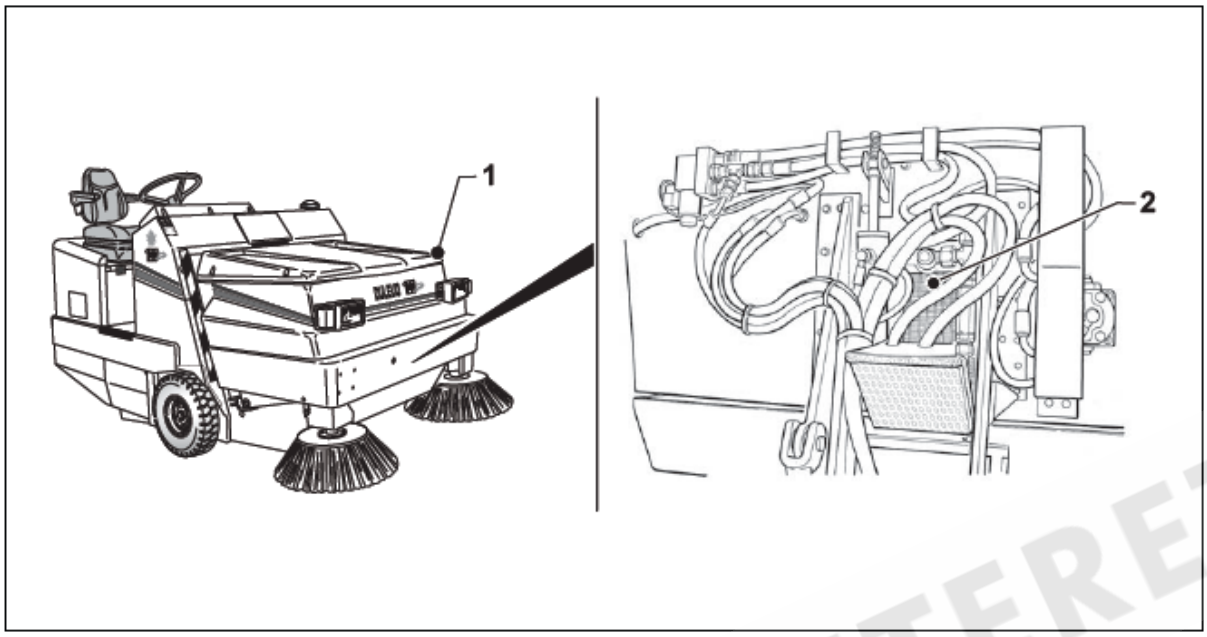

6.4.d RENGJØRING AV AVFALLSBEHOLDER MED VANN

Løft opp avfallsbeholderen (1) og åpne spjeldet (2) som beskrevet i relevant kapittel.
Ved hjelp av en vannstråle, spyl innsiden av beholderen, spjeldet og tilhørende pakning.
La den stå oppe å dryppe av seg før beholderen senkes ned igjen.

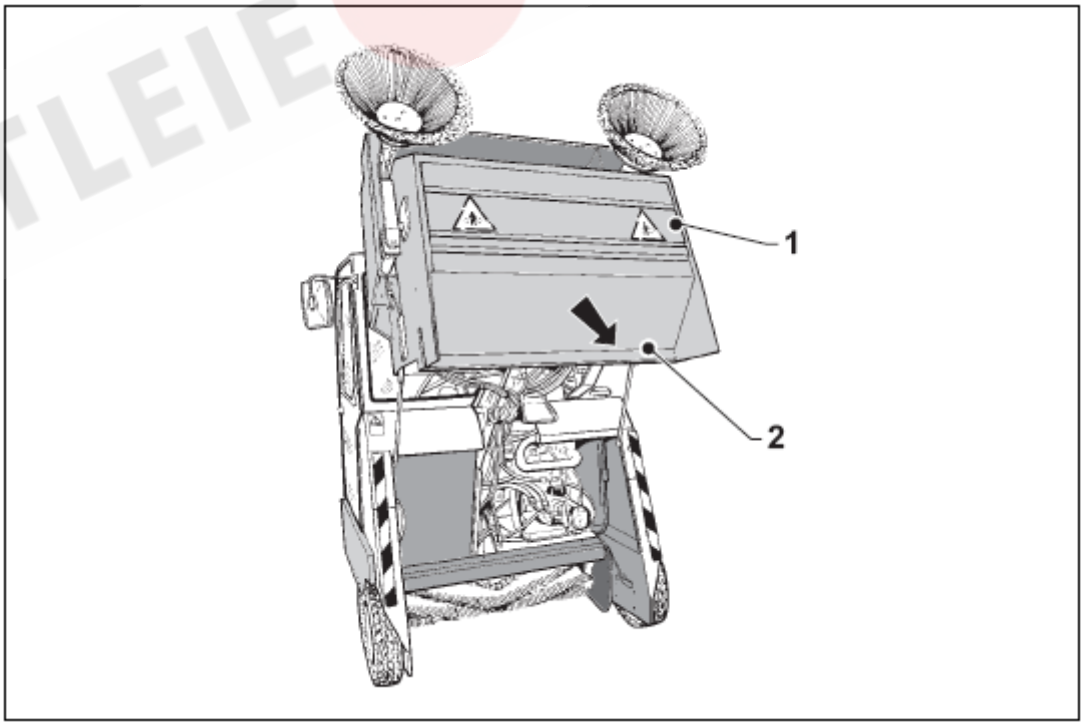

UTLEIE ENTERET

6.4.E KONTROLLER AT DET IKKE HAR VIKLET SEG MATERIALER INN I MIDTBØRSTE OG SIDEBØRSTE.

- Åpne døren (2) ved hjelp av håndtaket (1).
- Fjern støvdekselpakningen (3).
- Kontroller at det ikke har viklet seg noen materialer (plast, etc.) rundt midtbørsten (4) og sidebørsten(e) (5).

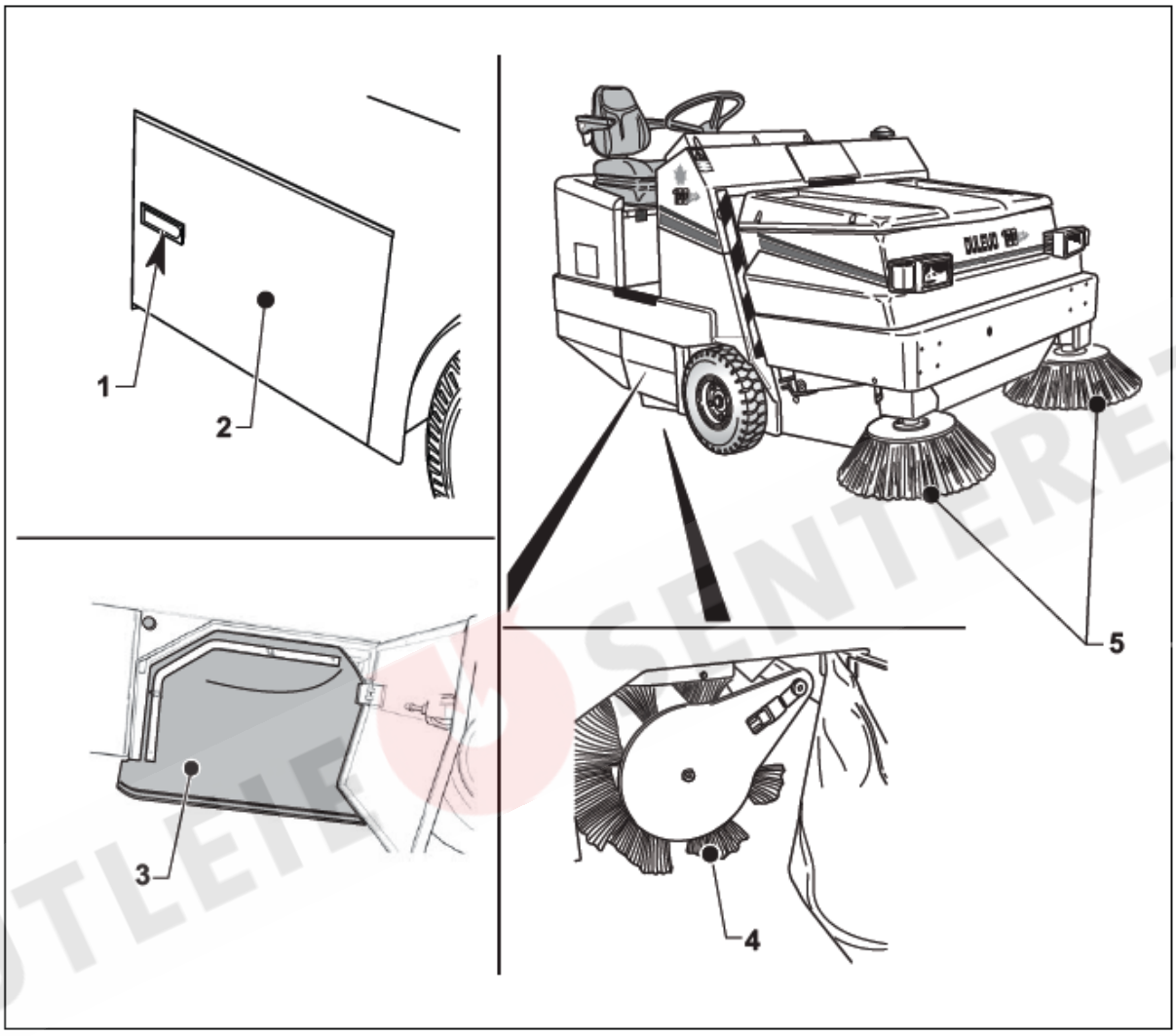

UTLEIE SENTERET

6.5 UKENTLIG VEDLIKEHOLD

Tabell over vedlikehold som skal utføres HVER 40. TIME

Arbeidsoperasjon	*Timer*	Autorisert personell		Referanse kapittel
	40	TA	CA	
Kontrollere trykk i dekkene	●	●		6.5.a
Kontrollere nivå på batterielektrolytten	●	●		6.5.b
Kontrollere hydraulikkoljenivået	●	●		5
Kontrollere motoroljenivået	●	●		5
Kontrollere stramming av hjulmuttere	●	●		6.5.c
Kontrollere effektiviteten av kostene (bustlengde / posisjon)	●	●		6.5.d
Kontroller støvdempende gummipakninger	●	●		6.5.e
Rengjøre vannfilter (OPT)	●	●		6.5.f
Rengjøre vanndysene (OPT)	●	●		6.5.g
Generell smøring	●	●		6.5.h
Kontrollere kjølevæskenivået	●	●		5
Kontrollere for lekkasjer på hydrauliske koblinger	●	●		6.5.i

TA = Bedriftens mekaniker
CA = Autorisert verksted

6.5.a KONTROLL AV DEKKTRYKK

Kontroller dekktrykket ved å sammenligne med verdien som er angitt i kapittel 3, Tekniske data. Sikkerhetsmodus for dette arbeidet, se kapittel 2, sikkerhet.

6.5.b KONTROLLERE ELEKTROLYTENIVÅET I BATTERIET

Forsikre deg om at elektrolytenivået i startbatteriet på modell DK og kjørebatteriet i modell EH er korrekt.
Om nødvendig, fyll opp med destillert vann til elektrodeplatene er dekket.

UTLEIESENTERET

6.5.c KONTROLLERE STRAMMING AV HJULMUTTERE

- Kontroll av strammingen på hjulmutterne skal utføres i intervallene som er angitt i vedlikeholdstabellen og når det skiftes et hjul.
- Ved skifte av hjul, skal rekkefølgen som er vist på figuren nedenfor benyttes ved stramming av hjulboltene.
- Muttrene skal strammes med et moment på 90 Nm.

ADVARSEL
Det angitte strammemomentet skal benyttes på rene, avfettede skruer, uten noen ekstra smøring.

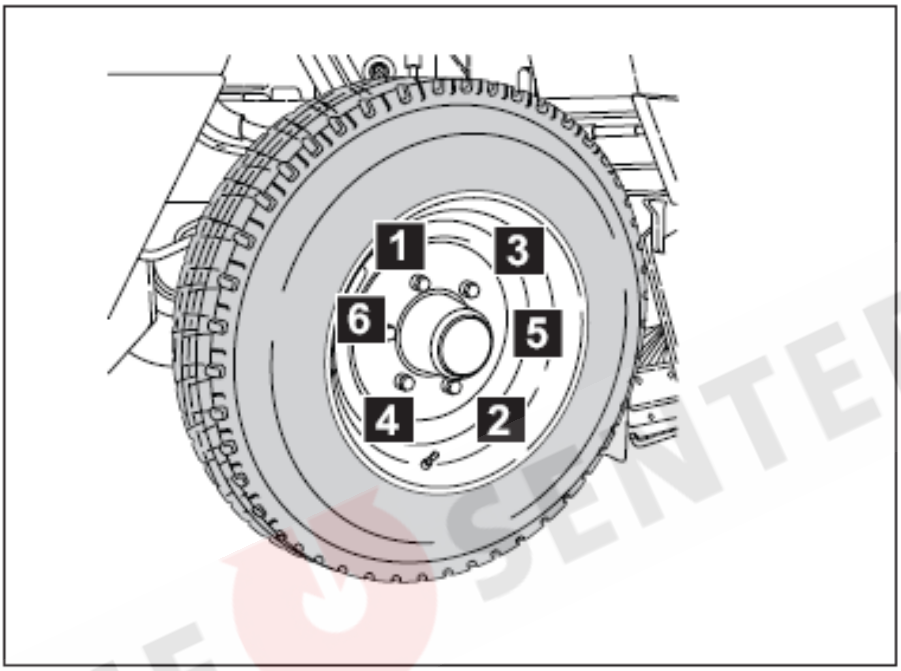

UTLEIE SENTERET

6.5.d KONTROLLERE EFFEKTIVITETEN AV BØRSTENE

Sidebørsten muliggjør oppsamling av avfall fra hjørner.

Skråstilling av børsten kan justeres mekanisk.
Børsten pendler (fjærer) for at den ikke skal gå i stykker om man kjører mot en fast hindring.

ADVARSEL
Børsten skal berøre bakken med bare forsiden og aldri med baksiden.

FORSIKTIG FARE
Under drift er maskinen startet: vær meget forsiktig og bruk bare kvalifisert personell.

6.5.d.a Regulering av børsten

Børstene utsettes for kontinuerlig slitasje, dersom må de justeres periodisk slik at de ankommer bakken på en riktig måte.
Hver børste kan reguleres i henhold til behov, både heving/senking og sideposisjon.

6.5.d.b Justering av heving senking

- Arbeide med senket beholder.
- Løsne låsemutter (1).
- Benytt den lille platen (2); drei den medurs for å senke børsten eller moturs for å heve den.
- Start børstene (legg dem på bakken) og forsikre deg at de berører bakken regelmessig.
- Om kontakten med bakken er regelmessig, stopp rotasjonen av børstene og trekk til låsemutteren (1). I motsatt fall, foreta ny justering.

VIKTIG
Dette arbeidet må utføres hver gang man monterer en ny børste.

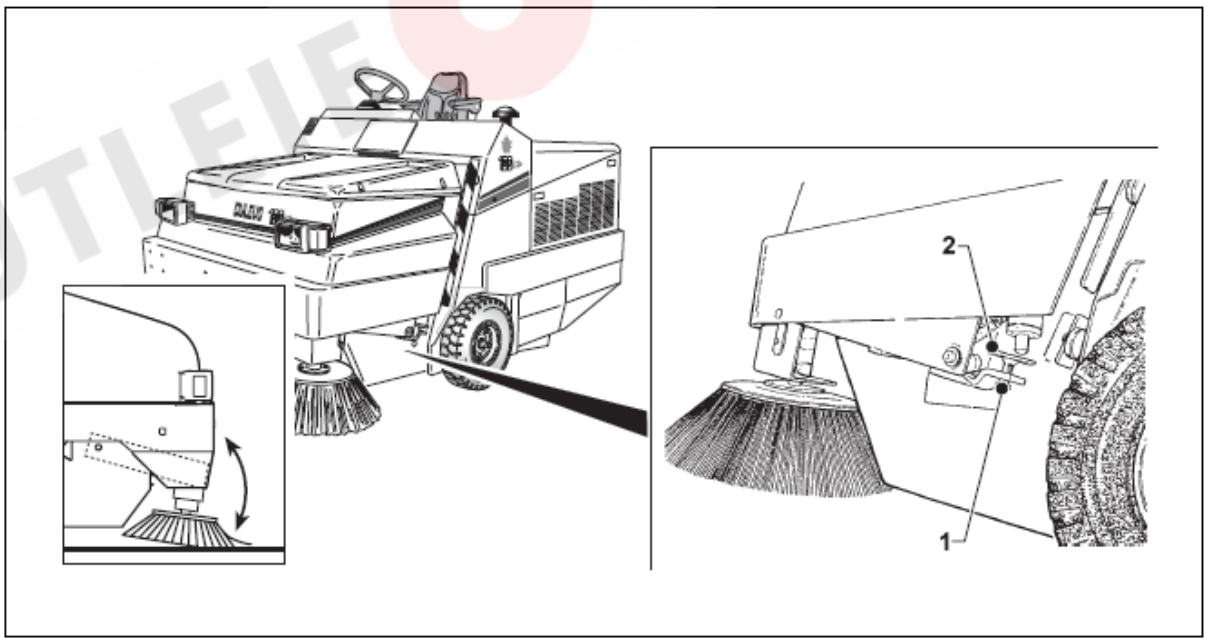

UTLEIESENTERET

6.5.d.c Justering av sideposisjon

- Løft avfallsbeholderen halvveis opp.
- Løsne låsemutteren (1).
- Skru skruen (2) inn eller ut for å justere sidetiltingen. Deretter låses skruen (2) med låsemutter (1).

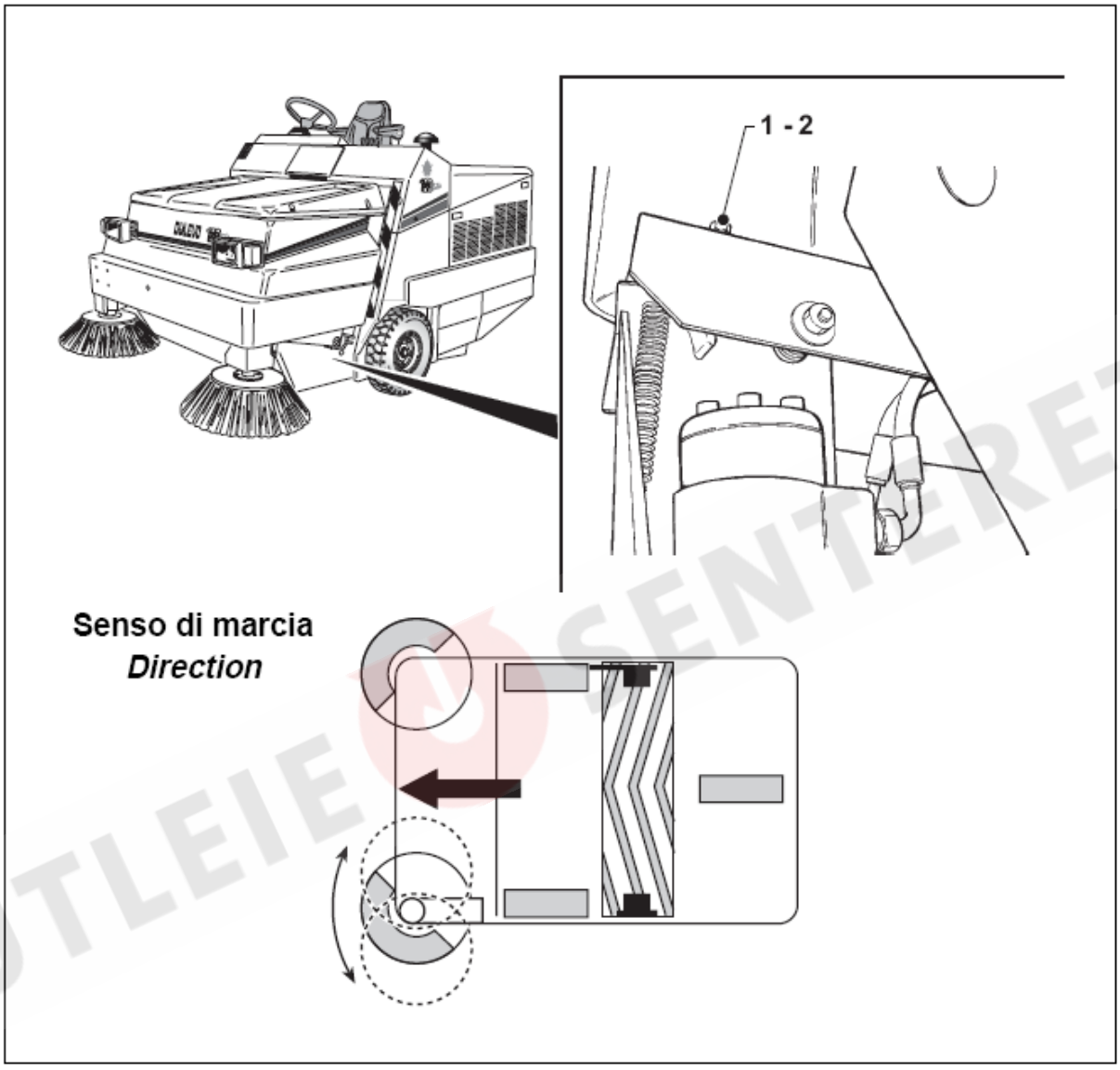

UTLEIESENTERET

6.5.d.dSkifte av børste

Sidebørsten må skiftes når lengden på busten er 10 cm.

- Løft opp beholderen litt.
- Skru ut de 3 festeskruene (1) og tilhørende muttere og skift børsten.
- Senk ned beholderen og foreta justering som beskrevet på foregående side.

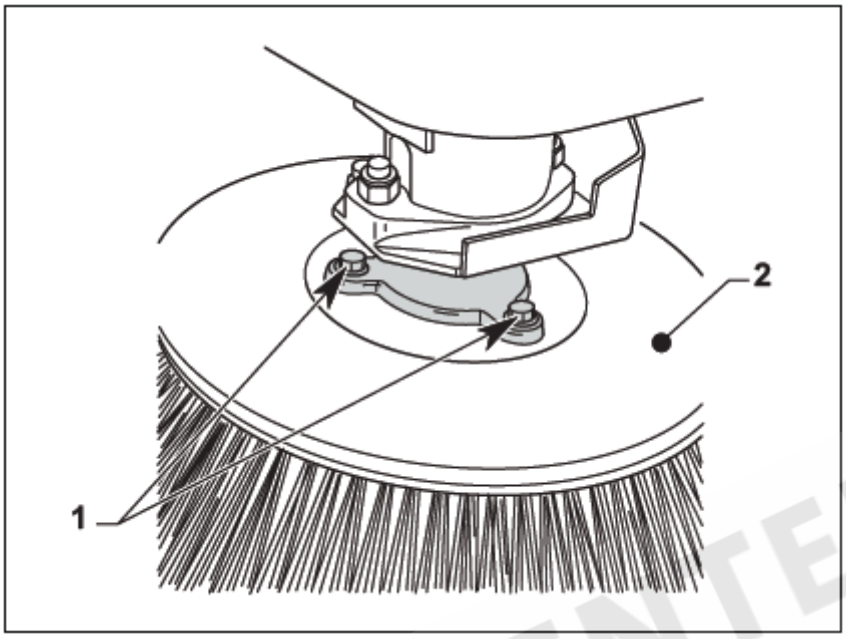

6.5.e KONTROLL AV STØVDEMPENDE GUMMIPAKNING

Skifte

Du må skifte pakningen for støvdekselet når avstanden mellom pakningens underside og bakken er mer enn 5 mm.

- Åpne sidedørene ved hjelp av håndtak (1).
- Fjern pakningen (2) og skift den med en ny.
- Juster pakningen slik at den berører bakken, og trekk deretter til vingemutterne.

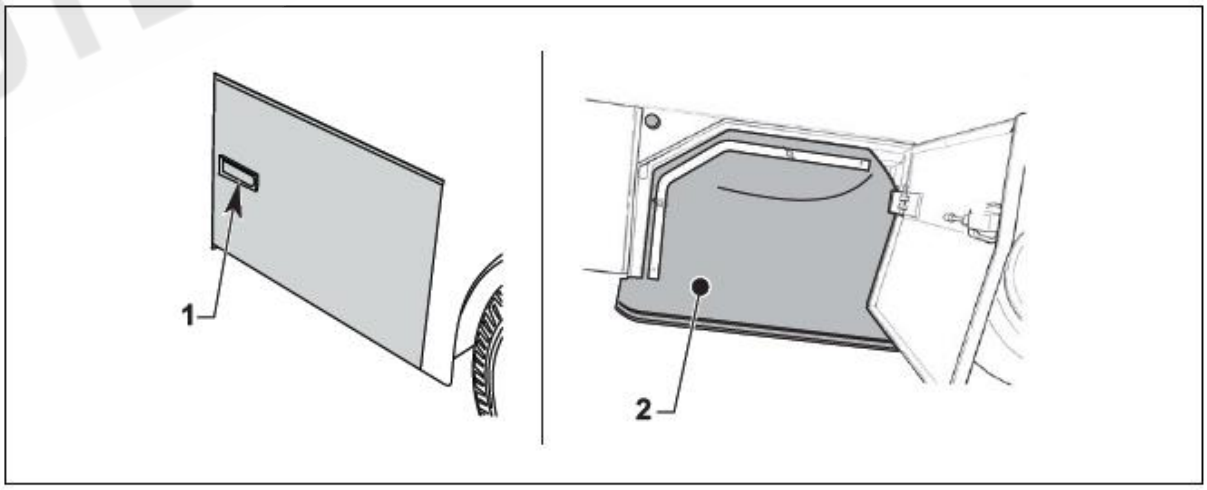

UTLEIESENTERET

6.5.f RENGJØRING AV VANNFILTER

- Åpne ventil (1) for å tømme tanken (2) for vann.
- Skru ut lokket (3) og fjern filterelementet (4).
- Rengjør filterelementet med trykkluft.

VIKTIG
Vi anbefaler å kun benytte vann fra kommunalt forsyningsnett for å unngå mulig forurensninger (sand, humus, etc.) i kjøretøyets vannsystem, som kan ta skade av slike urenheter.

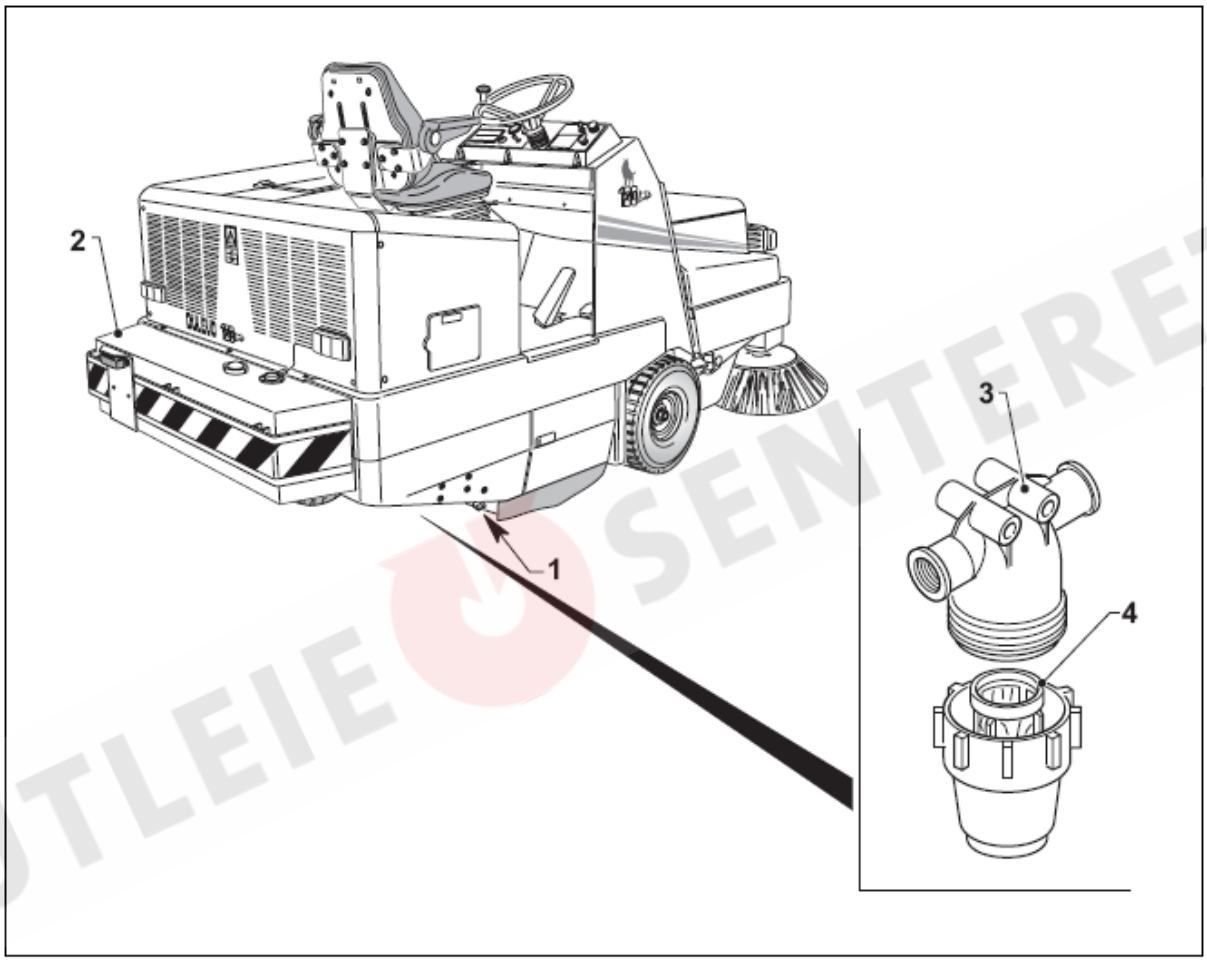

UTLEIE SENTERET

6.5.g SPRINKLERDYSER

Rengjøring av sprinklerdyser
Sprinklerdysene skal rengjøres når de er tilstoppet og vannstrålen ikke lenger er effektiv.
- Demonter dysene (1) fra sidebørstene og fra den tredje børsten ved å skru av ringmutteren (2) fra dyseholder (3) og deretter fjerne dysen (4).
- Om det er nødvendig, rengjør dysene med trykkluft eller med avkalkningsmiddel og en stålvaier med diameter på 1 mm.
- Tilbakemontering av dysene skjer på samme måte. Om nødvendig skal teflonpakningen skiftes.
- Skift dysene når de viser tegne på å være utslitt og strålen er uregelmessig.

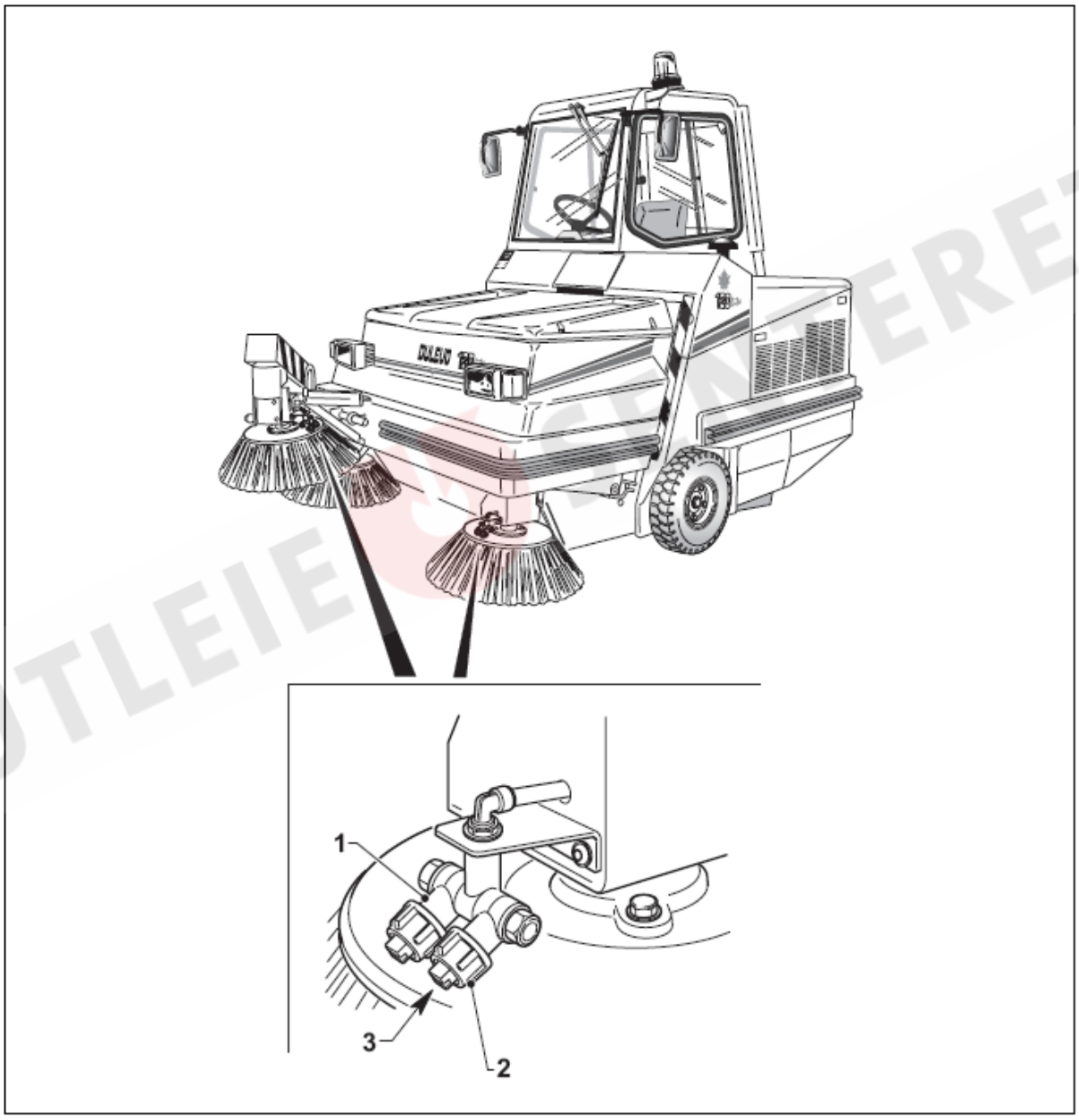

UTLEIESENTERET

6.5.h GENERELL SMØRING

Smørepunktene er som følger:
- Lagre på bakhjulsopphenget ved hjelp av smørekopper.
- Nav på forhjul; fjern de to senterkoppene og fyll dem med fett.
- Se kapittel 6.7 angående type fett som skal brukes.

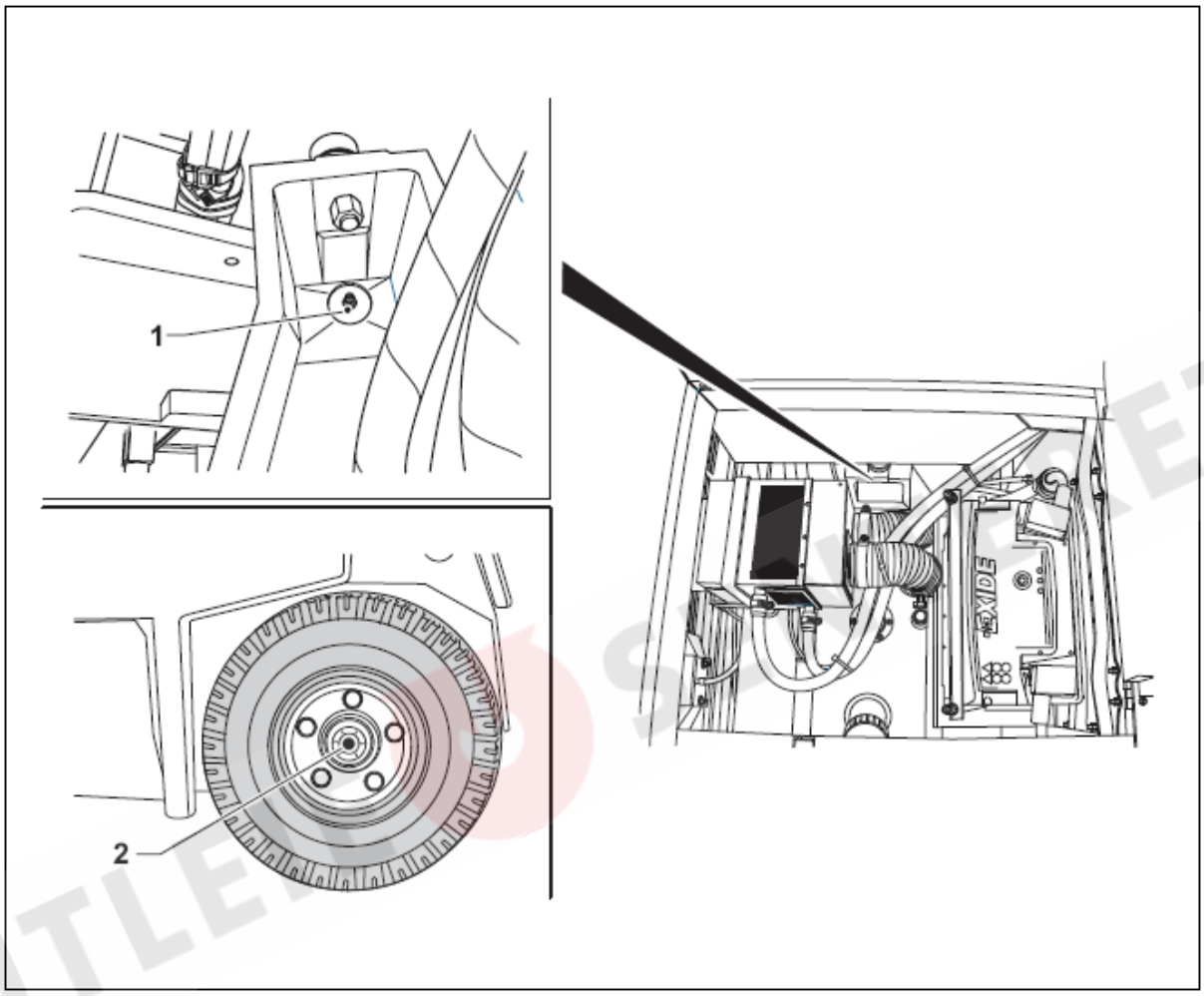

6.5.i KONTROLLER FOR LEKKASJE FRA HYDRAULISKE KOBLINGER

Kontroller at det ikke lekker olje fra de hydrauliske koblingene. Dersom lekkasjer registreres, trekk til koblingene. Dersom problemet fortsetter, kontakt din lokale Dulevo forhandler.

6.6 PERIODISK VEDLIKEHOLD

Tabell over vedlikehold som skal utføres HVER 600. TIME

Arbeider	Timer					Autorisert personell		Ref. Kapittel
	Hver 125	Hver 250	Hver 500	Hver 1000	Hver 2500	TA	CA	
Kontrollere kjørebrems	●						●	6.6.f
Skifte motorolje (første skift eter 50 timer)		●					●	6.6.a
Skifte drivstoffilter (DK)		●					●	6.6.c
Skifte motoroljefilter (DK) (første skift eter 50 timer)		●					●	6.6.d
Kontroller stramming av generatorreim (DK)			●				●	6.6.e
Skifte motorluftfilter (DK)			●				●	6.4.a
Kontroll og justering av håndbrekk			●				●	6.6.g
Justering av spjeld			●				●	6.6.h
Kontrollere bolter for løftesylinder			●				●	6.6.i
Kontrollere børster i elektromotor (EH)			●				●	6.6.l
Fjernstyringsbryter (EH)			●				●	6.6.m
Skifte hydraulikkolje				●			●	6.6.b
Skifte hydraulikkoljefilter				●			●	6.6.b
Kontrollere ventiler og vippearmer				●			●	
Skifte reim på vekselstrømgenerator				●			●	
Kontrollere og rengjøre innsprøytningsdyser				●			●	

TA = Bedriftens mekaniker
CA = Autorisert verksted

VIKTIG
Når det gjelder vedlikehold på motoren, vennligst se den vedlagte manualen fra motorprodusenten.

VIKTIG
Det anbefales å oppsøke et autorisert verksted for å å få utført periodisk vedlikehold.

UTLEIESENTERET

6.6.a SKIFTE MOTOROLJE

FORSIKTIG FARE:
Disse arbeidene må utføres mens motoren fremdeles er varm. Vær oppmerksom og benytt nødvendig personlig verneutstyr.

- Åpne motorlokket.
- Plasser en tom oppsamlingsbeholder med kapasitet på ca. 10 liter under tappepluggen (21).
- Skru av oljepåfyllingslokket (2) og tappepluggen (1) som befinner seg på høyre side av motoren.
- Vent til all oljen er rent ut og skru tappepluggen tilbake på plass.
- Når det gjelder oljetype og mengde, se tabell i slutten av dette kapittel.
- Vent til oljen har rent ned i bunnpannen og kontroller deretter nivået med peilepinnen (3).
- Skru oljepåfyllingslokket (2) tilbake på plass.

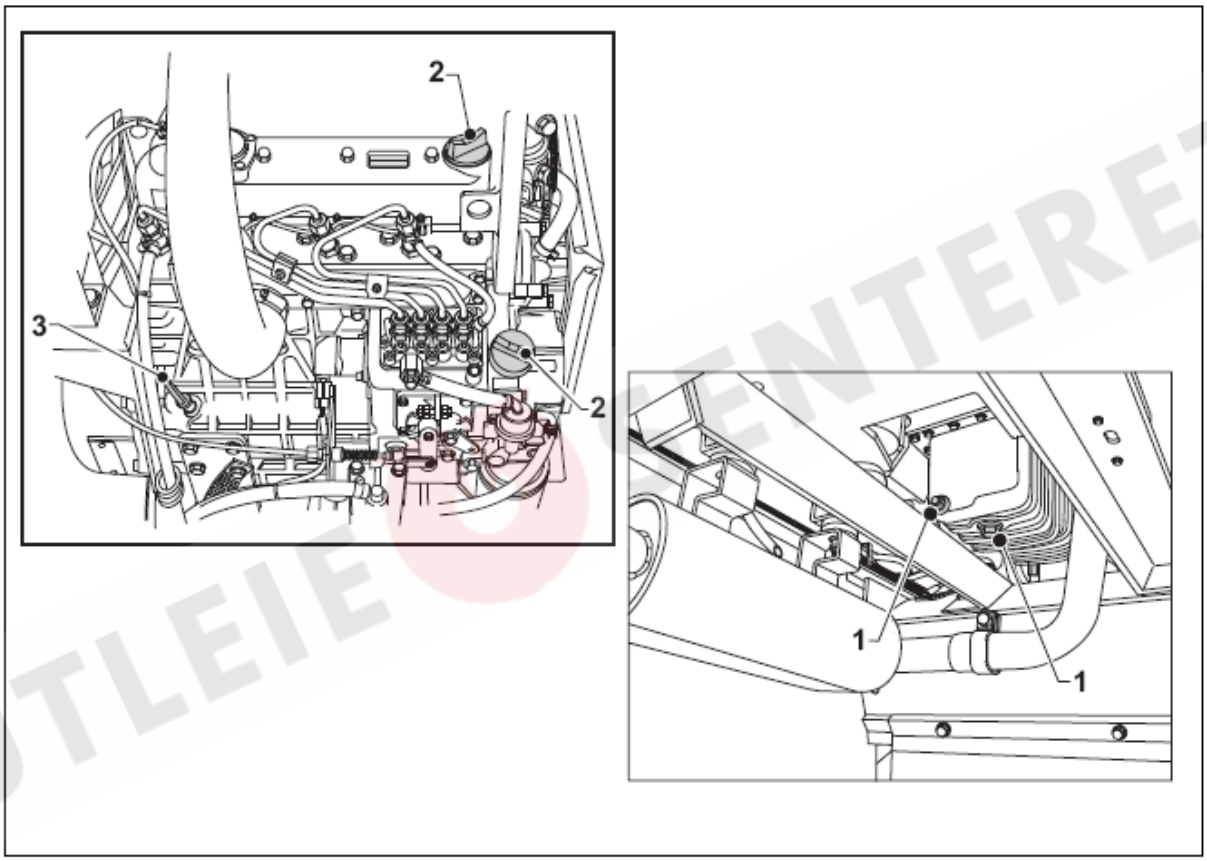

UTLEIESENTERET

6.6.b SKIFTE HYDRAULIKKOLJE OG FILTER

Tanken (1) har en spesiell tappeplugg i bunnen. Filtrene som befinner seg inne i tanken kan skiftes etter at man har fjernet midtbrettet (2) og tankdeksel (3). Vær forsiktig med fjerne som hindrer at filteret skal skru seg ut.

Foreta fylling av hydraulikkolje gjennom påfyllingsåpningen (4).

Når hydraulikkoljen er skiftet, må man utføre prosedyren nedenfor for å forsikre seg om at hele kretsen er fylt opp.

- Start opp kjøretøyet og kjør sakte forover og bakover, for å hjelpe til med oppfylling av kretsen.
- Stopp kjøretøyet, kontroller hydraulikkoljenivået, og foreta etterfylling om nødvendig.

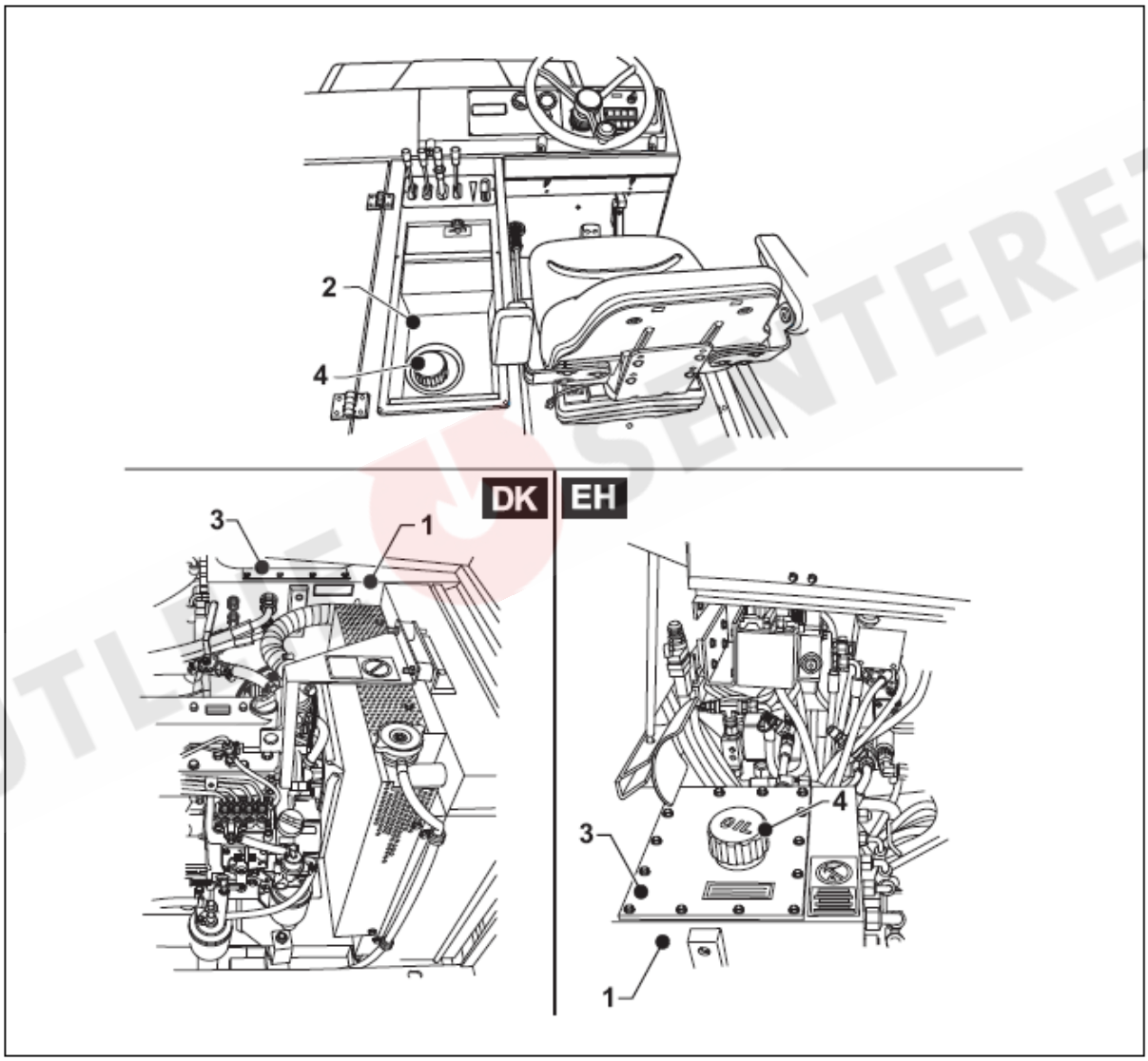

UTLEIESENTERET

6.6.c SKIFTE DRIVSTOFFILTRE (DK)

- Åpne motorlokket.
- Skru ut filteret (1) og ta det ut.
- Smør pakningen på det nye filteret med litt olje og trekk det til med håndkraft.
- Lufting av drivstoffkretsen er beskrevet i kapittel 6.2.l.

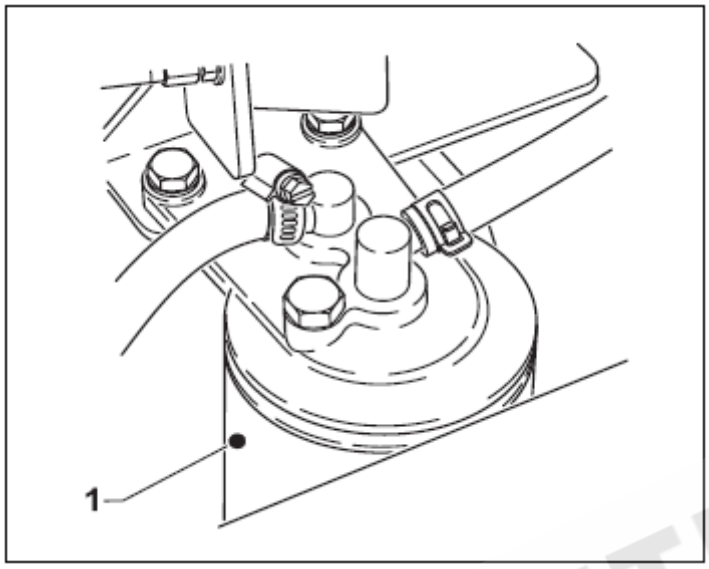

6.6.d SKIFTE MOTOROLJEFILTER (DK)

FORSIKTIG FARE
Dette arbeidet må utføres mens motoren er varm. Benytt nødvendig personlig verneutstyr for å ivareta sikkerheten.

- Åpne den motorlokket.
- Skru ut filteret (1) og fjern det.
- Smør pakningen med litt motorolje og skru inn det nye filteret med håndkraft.

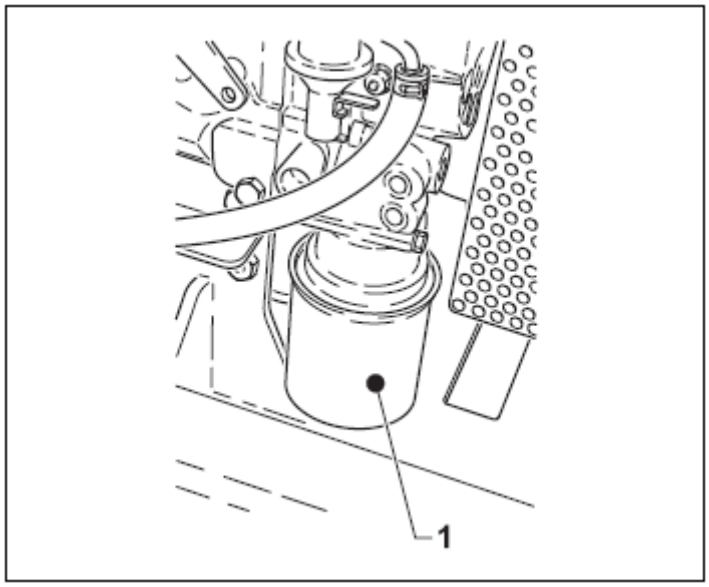

UTLEIESENTERET

6.6.e KONTROLL AV REIM FOR VEKSELSTRØMGENERATOR

- Løsne skruen (1) og stram reima (2) ved å flytte vekselstrømgeneratoren (3) i pilens retning.
- Når korrekt stramming er oppnådd, trekk til skruen (1).

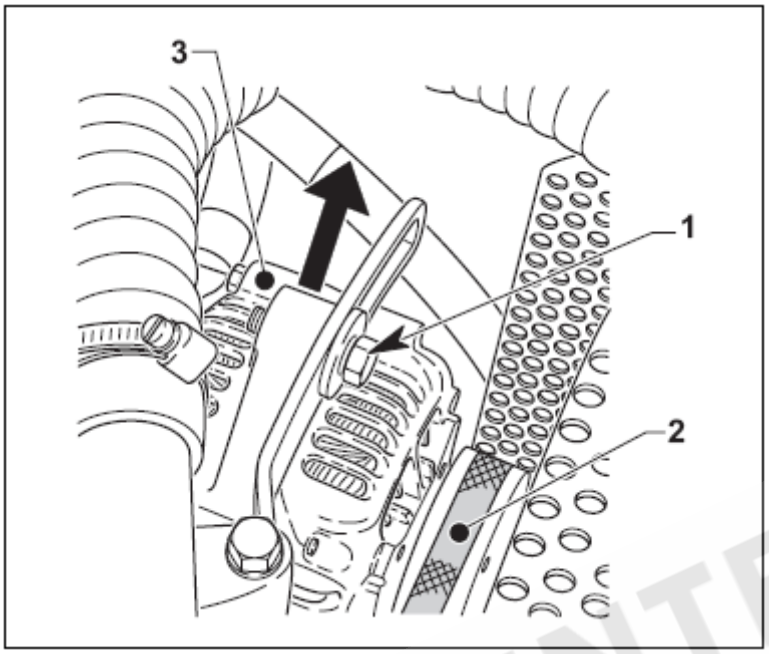

6.6.f KONTROLL AV KJØREBREMS

Foreta regelmessig kontroll av nivået i bremsevæskebeholderen (1).

ADVARSEL
Type og mengde bremsevæske som skal benyttes fremgår av tabellen bak i dette kapittelet.

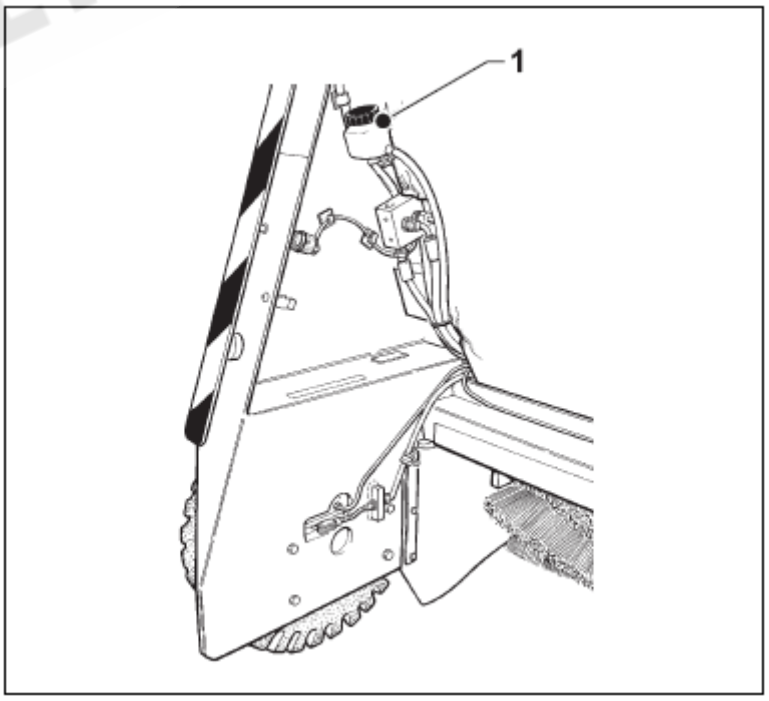

UTLEIESENTERET

6.6.g KONTROLL OG JUSTERING AV HÅNDBREKK

- Løft opp beholderen.
- For å justere bremsen, løsne låsemutterne (1) og drei på mutteren (2) inntil du oppnår optimal regulering, trekk deretter til låsemutterne (1).

VIKTIG
Dersom justeringen ikke skulle være optimal, benytt regulator (3) eller løsne festeskruen (4) og trekk i kabelen (5).
Trekk til festeskruen (4) etter at justeringen er foretatt.

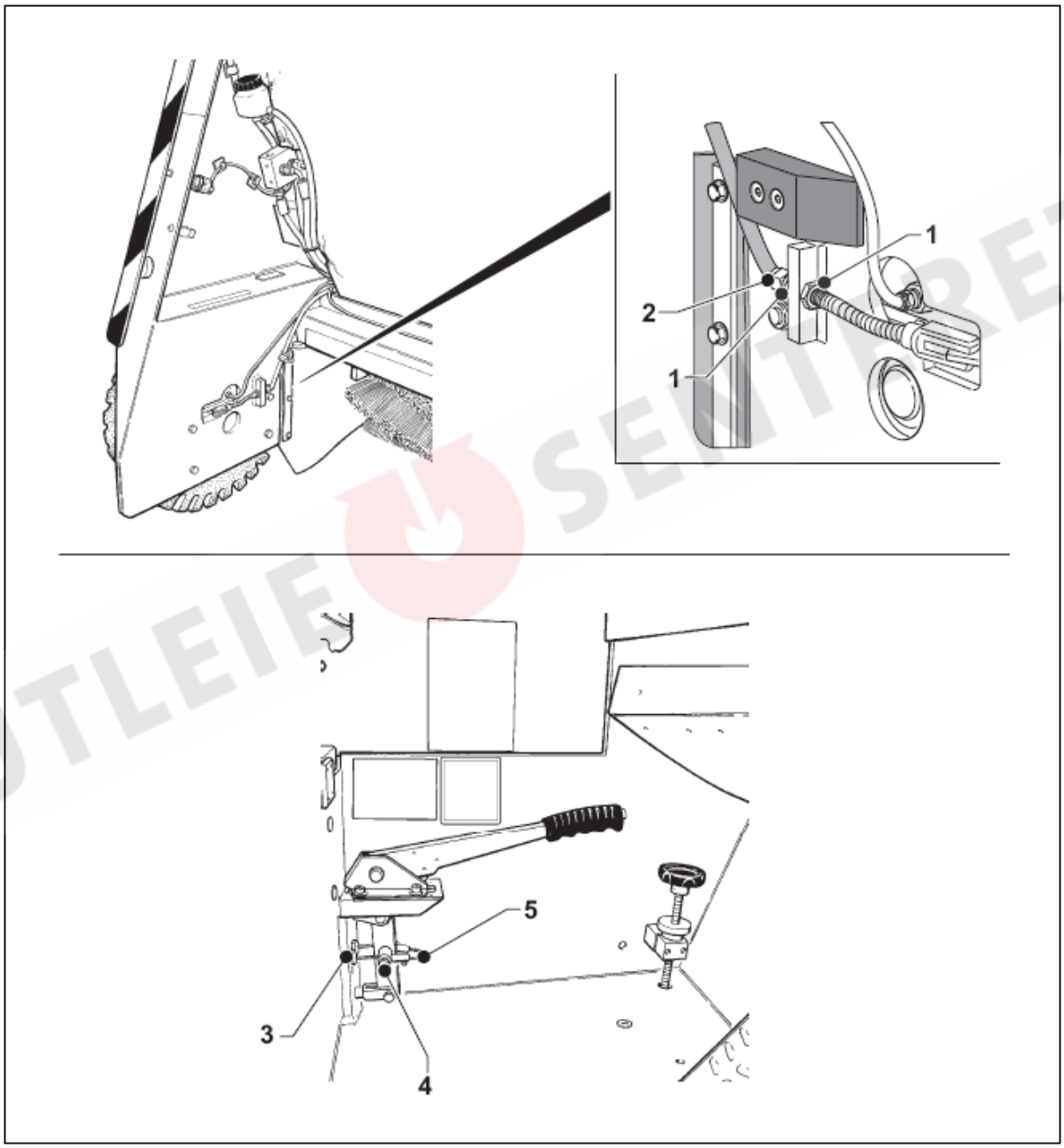

UTLEIE SENTERET

6.6.h JUSTERING AV SPJELD

Justering av posisjon:
På enden av spjeldet må det være omtrent 25 – 30 mm fra bakken
- Lukk spjeldet ved hjelp av tilhørende styring.
- Fjern dekselet på avfallsbeholderen, fjern støvfilteret, løsne låsemutter (1) og juster posisjonen med skrue (2).
- Når justeringen er foretatt, trekk til låsemutter (1) og monter støvfilteret og dekselet på avfallsbeholderen.

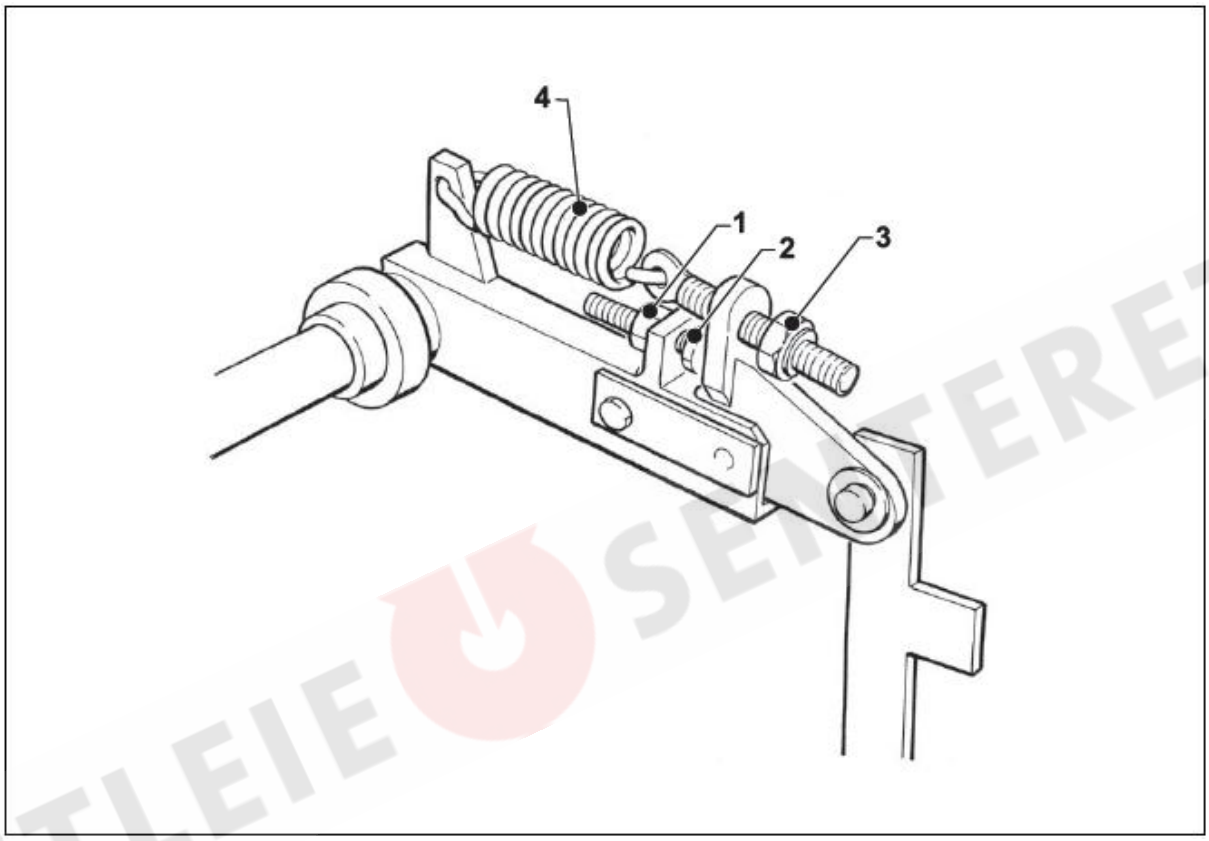

UTLEIE SENTERET

6.6.i KONTROLL BOLTER PÅ LØFTESYLINDER

FORSIKTIG FARE
Dette arbeidet må utføres på et autorisert verksted og ved å følge sikkerhetsprosedyrene ettersom beholderen må løftes og løftesylinderen er hektet av boltene.

Figuren nedenfor viser bolten (1) som skal kontrolleres.

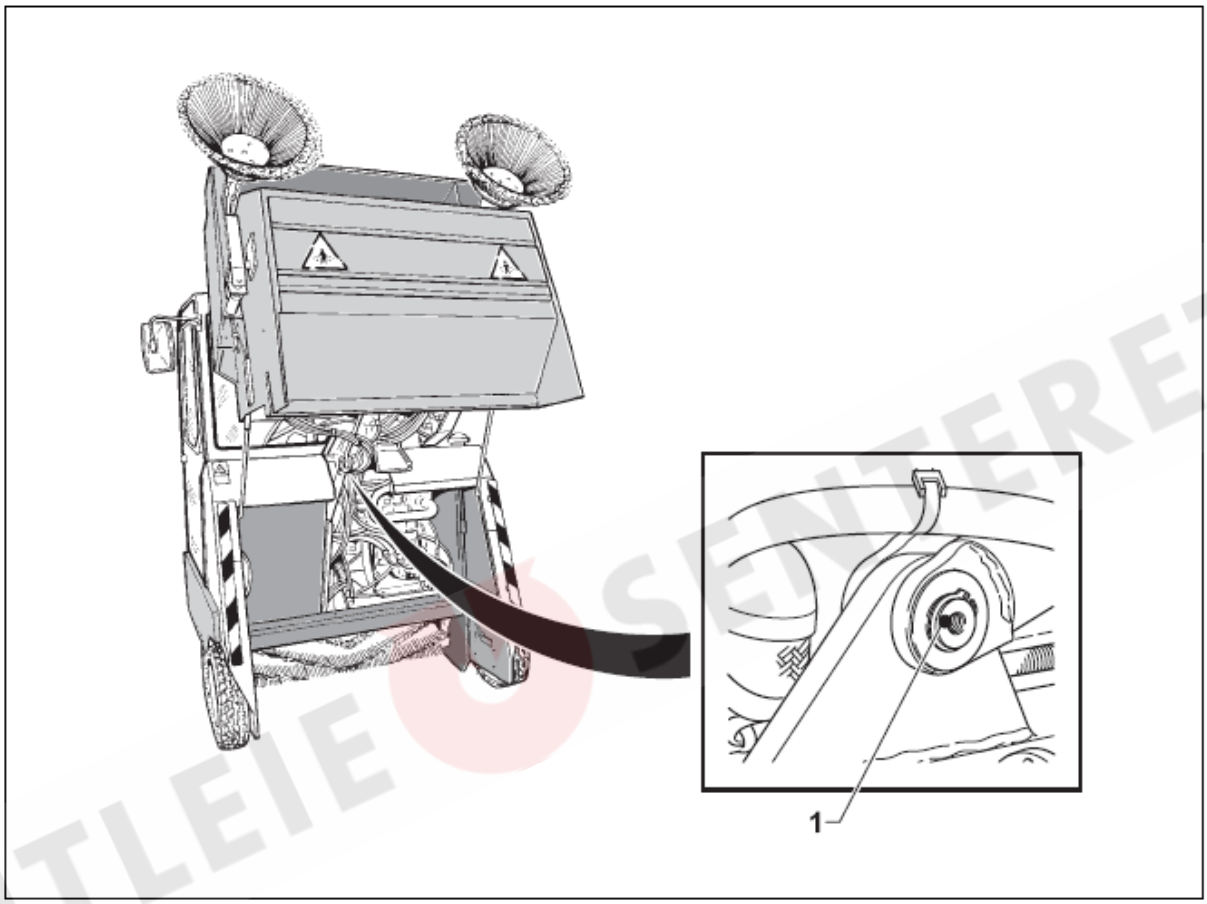

UTLEIE SENTERET

6.6.I KONTROLLER KARBONBØRSTER PÅ ELEKTROMOTOREN (EH)

Ca. hver 200 driftstimer må man fjerne beskyttelsesdeksel (2) og den innvendige holdefjæren (3) og kontrollere børstene på motoren.
Børsten må skiftes dersom lengden er mindre enn 10 mm.

Kontroller at det ikke finnes sprekker eller skår på kommutatoren, og at børstene kan bevege seg fritt i sine hus og at de skyves inn med fjæren.

I motsatt fall vil elektromotoren bli meget hurtig nedslitt. Dersom elektromotoren tas ut, må man sørge for å rette den opp på linje med pumpen når man foretar tilbakemontering.

Forsikre deg om at olje eller andre væsker spilles ut over motor eller kommunikator.
Dersom det dannes gnister mellom motoren og kommunikatoren når motoren går, ta kontakt med en servicetekniker.

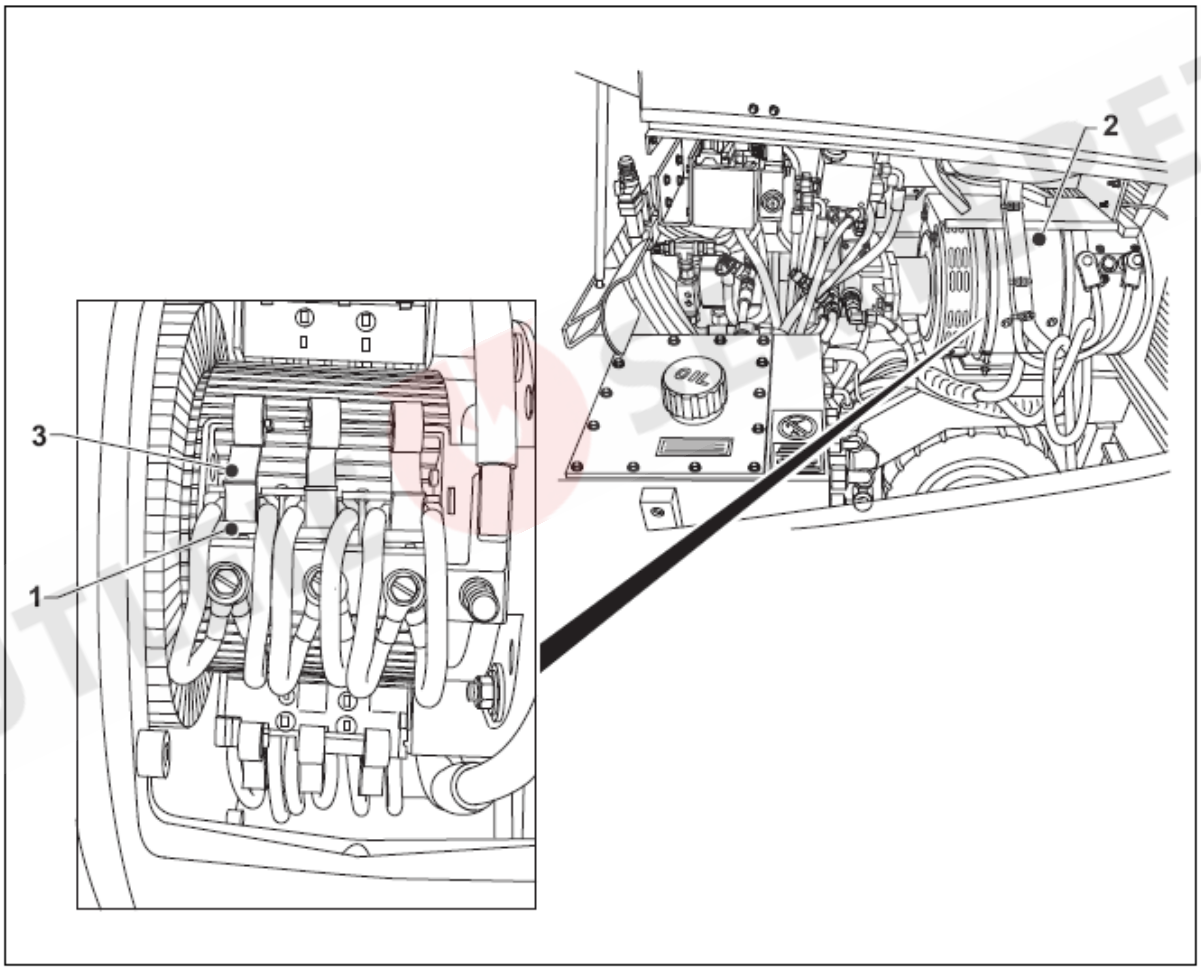

6.6.m FJERNSTYRINGSBRYTER (EH)

Kontroller renhet og tilstand på innvendig kontakt (1) for kontaktor (2) hver 500 driftstimer.

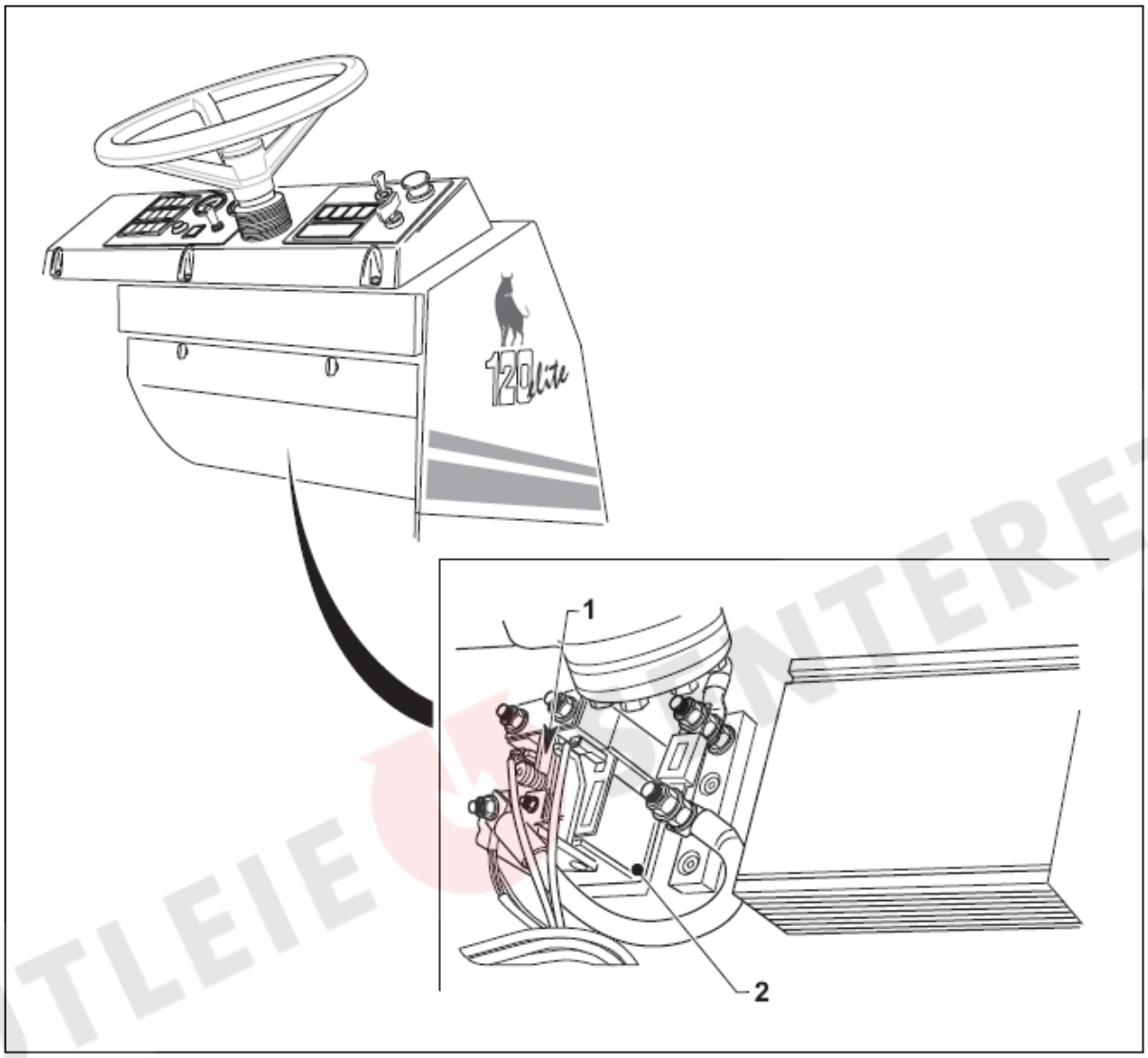

UTLEIE INTERET

6.7 ETTERFYLLINGSTABELL (oljer, væsker og fett)

KOMPONENT PART COMPONENT COMPONENTE TEIL	BETEGNELSE DETAIL SPECIFICATION SPECIFICA BEZEICHNUNG	52 EH-SH	75 EH-SH	1100 FUTURA EH-DL-DY-SV	1300 STAR EH-DL-SK	100 ELITE EH-DK-BS	120 ELITE EH-DK
MOTOROLJE ENGINE SUMP CARTER MOTEUR CARTER MOTOR ÖLWANNE	SAE 10W-30	0,6 L (SH)	1,1 L (SH)	1,6 L (DL-DY) 1,4 L (SV)	1,6 L (DL) 1,4 L (SK)	5,1 L (DK) 3,1 L (BS)	6 L (DK)
KJØLEVÆSKEKRETS ENGINE COOLING CIRCUIT CIRCUIT DE REFROIDISS. CIRCUITO DE REFRIG. MOT. KÜHLWASSERKREISLAUF	PARAFLU 11			2,3 L (DL)	2,3 L (DL)	5 L (DK-BS)	6 L (DK)
DRIVSTOFFTANK FUEL TANK RESERVOIR CARBURANT TANQUE CARBURANTE KRAFTSTOFFBEHÄLTER	DIESEL			10 L (DL) 5,5 L (DY)	10 L (DL)	27 L (DK)	29 L (DK)
DRIVSTOFFTANK FUEL TANK RESERVOIR CARBURANT TANQUE CARBURANTE KRAFTSTOFFBEHÄLTER	BENZINA PETROL ESSENCE GASOLINA BENZIN	2,2 L (SH)	6 L (SH)	6 L (SV)	10 L (SK)	27 L (BS)	
HYDRAULIKKTANK SERVICES HYDRAULIC TANK HYD. RESERVOIR SERVICES HIDR. TANQUE SERVICIOIS HYDRAULISCHE ÖLBEHÄLTER	Agip ARNICA 46 (DL-DY-DK-SV-SK-BS) Agip DEXRON II - ATF (EH)			18 L	18 L	30 L	47 L
HYDRAULIKKTANK, DRIFT TRACTION HYDRAULIC TANK HYD. RESERVOIR TRASMIS. HIDR. TANQUE TRASMICION HYDRAULISCHE ANTRIEBSBEHALTER	Agip SIGMA TURBO 20W-50		0,65 L	2 L	2 L		
SMØRENIPLER GREASE FITTINGS GRAISSEURS INYECTORS DE LUBRICANTE SCHMIERNIPPELN	Agip GR LP 2	-	-	-	-	-	-
DEKKTRYKK TYRE PRESSURE PRESSION PNEUS PRESION NEUMATICOS REIFENDRUK			4 BAR	6 BAR	6 BAR	7 BAR	8,5 BAR
BREMSEVÆSKEBEHOLDER BRAKES OIL TANK RESERVOIR FREIN TANQUE FRENOS BREMSFLÜSSIGKEITBEHÄLTER	DOT 4						0,2 L
KLIMAANLEGG (OPT) AIR CONDITIONING SYSTEM (OPT) CLIMATISATION (OPT) AIRE ACONDICIONADO (OPT) KLIMATISIERUNG (OPT)	GAS R134 MIN = 0,5 - 1 BAR MAX = 13 - 17 BAR					0,75 Kg	0,75 Kg

UTLEIESENTERET

7 MASKIN SATT UT AV DRIFT

7.1 GENERELLE PRINSIPPER

Dette kapittel beskriver arbeidene som må utføres for midlertidig ”Utkobling av maskinen” og for å sette den permanent ”Ute av drift”.

7.1.a MIDLERTIDIG UTKOBLING

Dersom maskinen ikke skal brukes på lang tid er det nødvendig å utføre følgende arbeider:

- Rengjør maskinen som beskrevet i kapittel ”Vedlikehold” og parker den på et tørt og støvfritt sted.
- Frakoble batteripolene.
- Tøm vanntanken og vannfilteret.
- Kjør inn samtlige hydraulikksylindere, om mulig.
- Påfør et tynt lag beskyttende olje på alle flater som ikke er lakkert.
- Foreta smøring som beskrevet i kapittel vedlikehold, inkludert smøring av transportørkjedene.
- Foreta lading av batteriene hver tredje måned.

7.1.b TEST OG KONTROLLER ETTER LENGRE STOPP

FORSIKTIG: Før maskinen tas i bruk, er det nødvendig å utføre følgende kontroller:

- Foreta rengjøring av maskinen.
- Kontroller ladningen av batteriene og tilkoble batteripolene. Sett dem inn med Vaselin for å hindre irrdannelse.
- Kontroller trykket i dekkene.
- Smør alle deler som er forsynt med smørenipler.
- Foreta kontroll av følgende nivåer:
    - Hydraulikkolje
    - Motorolje
    - Kjølevæske
    - Bremsevæske, differensialolje, olje i høytrykkspumpe
    - Olje på sluttgir (i hjulene)
    - Vann (i vanntanken)
- Start motoren å la den gå på tomgang i noen minutter.
- Kontroller at bremsene funksjonerer tilfredsstillende.
- Kontroller hele maskinen for eventuelle lekkasjer og for unormale lyder.

FORSIKTIG FARE:
Arbeidene som er nevnt over, er ytterligere beskrevet i kapittelet ”Vedlikehold”

7.1.c SKROTING AV MASKINEN

Dersom du, etter mange års bruk av maskinen, ønsker å skrote den, må dette skje i henhold til gjeldende lover og bestemmelser. Ta kontakt med en spesialbedrift eller kommunalt avfallsdeponi for ytterligere informasjon.

Skadelige substanser som smøremidler, drivstoff, hydraulikkolje, batterielektrolyte etc. må avhendes på en miljømessig korrekt måte, i samsvar med gjeldende bestemmelser.

UTLEIESENTERET