STIHL

STIHL BT 131

Skötselanvisning
Käyttöohje
Betjeningsvejledning
Bruksanvisning

UTLEIE SENTERET

Innholdsfortegnelse

Om denne bruksanvisningen	74
Sikkerhetsforskrifter og arbeidsteknikk	74
Komplettere maskinen	79
Stille inn gasswiren	79
Drivstoff	80
Fyll på drivstoff	81
Borbrems	81
Montere bor	82
Starte / stoppe motoren	83
Bruksanvisning	85
Løsne fastklemt boreverktøy	85
Skifte luftfilter	86
Innstille forgasseren	86
Tennplugg	87
Motorens gange	88
Smøring av gir	88
Oppbevare maskinen	88
Stell og vedlikehold	89
Redusere slitasje og unngå skader	91
Viktige komponenter	92
Tekniske data	93
Reparasjoner	94
Avfallshåndtering	94
EU-samsvarserklæring	94

Kjære kunde!

Takk for at du har valgt et kvalitetsprodukt fra STIHL.

Dette produktet ble produsert med moderne produksjonsmetoder og omfattende kvalitetssikringstiltak. Vi har bestrebet oss for at du skal bli fornøyd med dette produktet, og kunne bruke det uten problemer.

Hvis du har spørsmål om produktet, kontakter du din forhandler eller du kan kontakte vårt salgsselskap direkte.

Med vennlig hilsen

Dr. Nikolas Stihl

Original-bruksanvisning

Trykt på klorfritt bleket papir.
Trykkfargene inneholder planteolje, papiret kan resykleres.

© ANDREAS STIHL AG & Co. KG, 2020
0458-529-9121-A. VA2.E20.
000000741O_004_N

Denne bruksanvisningen er opphavsrettslig beskyttet. Med forbehold om alle rettigheter, spesielt retten til mangfoldiggjøring, oversetting og behandling med elektroniske systemer.

Om denne bruksanvisningen

Ikoner

Ikonene som befinner seg på maskinen, er forklart i denne bruksanvisningen.

Avhengig av maskinen og utstyret kan ikonene nedenfor være plassert på maskinen.

Drivstofftank, drivstoff-blanding av bensin og motorolje

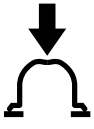

Betjene drivstoffhåndpumpen

Borbrems

Merking av tekstavsnitt

ADVARSEL

Advarsel om fare for skade eller ulykker på personer samt om alvorlige skader på gjenstander.

LES DETTE

Advarsel om skade på maskinen eller de enkelte delene.

Teknisk videreutvikling

STIHL arbeider kontinuerlig med å videreutvikle samtlige maskiner og apparater. Vi forbeholder oss derfor retten til å endre leveranseomfanget med hensyn til form, teknikk og utrustning.

Ingen krav kan gjøres gjeldende på grunnlag av angivelser og bilder i denne bruksanvisningen.

Sikkerhetsforskrifter og arbeidsteknikk

Det er påkrevd med ekstra sikkerhetstiltak ved arbeider med dette motordrevne apparatet, fordi det arbeides med høyt dreiemoment og del-vis høy omdreiningshastighet hos boreverktøyet, og fordi boreverktøyet har skarpe kanter.

Les hele bruksanvisnin-gen nøye før enheten tas i bruk for første gang, og ta godt vare på den for senere bruk. Det kan være livsfarlig å ignorere bruksanvisningen.

Ta hensyn til nasjonale sikkerhetsforskrifter, f.eks. fra fagforbund, trygdekasser, myndigheter for arbeidsvern og andre.

Den som jobber med enheten for første gang: La selgeren eller en sakkyndig vise deg hvordan det håndteres på en sikker måte – eller delta på et kurs.

Mindreårige må ikke arbeide med apparatet – unntatt ungdommer over 16 år som får opplæring under tilsyn.

Barn, dyr og tilskuere må holdes på avstand.

Når enheten ikke er i bruk, skal det slås av på en slik måte at ingen utsettes for fare. Enheten skal sikres mot uvedkommende tilgang.

JETLEIE SENTRET

Brukeren er ansvarlig for ulykker eller farer som andre personer eller deres eiendom utsettes for.

Enheten skal kun gis videre eller lånes ut til personer som er kjent med denne modellen og hvordan den skal håndteres – bruksanvisningen skal alltid følge med.

Bruken av støyende enheter kan være begrenset til spesifiserte tidspunkter gjennom nasjonale, regionale og lokale forskrifter.

Den som arbeider med enheten må være uthvilt, frisk og i god forfatning.

Hvis du av helsemessige årsaker ikke får lov til å anstrenge deg, bør du spørre legen din om du kan arbeide med enheten.

Kun brukere av pacemakere: Tenningsanlegget i denne enheten skaper et meget svakt elektromagnetisk felt. Det kan ikke helt utelukkes at dette kan påvirke enkelte typer pacemakere. For å unngå helsefare anbefaler STIHL at du rådfører med legen din og produsenten av pacemakeren.

Det er ikke tillatt å arbeide med enheten etter inntak av alkohol, narkotika eller medikamenter som nedsetter reaksjonsevnen.

Det motordrevne apparatet skal – avhengig av tilordnet boreverktøy – kun benyttes til å bore jordhull og hull i treverk eller is. Velg boraksel slik at spaken hos borebremsen til enhver tid kan støttes på brukerens lår under boring.

Apparatet skal ikke brukes til andre formål.

Før borearbeidene påbegynnes skal det sikkerstilles at det ikke befinner seg noen ledninger (f.eks. til gass, vann eller strøm) på stedene det skal bores:

- Innhent informasjon fra de lokale forsyningsselskapene
- i tvilstilfeller skal det kontrolleres med hjelp av detektorer eller prøvegravinger om det finnes noen ledninger der

Det skal kun monteres boreverktøy eller tilbehør, som er godkjent av STIHL for bruk på dette apparatet, eller teknisk likeverdige deler. Har du spørsmål om dette, kan du ta kontakt med en fagforhandler. Bruk bare verktøy eller tilbehør av høy kvalitet. Ellers kan det være fare for ulykker eller skader på enheten.

STIHL anbefaler bruk av STIHL originalverktøy eller -tilbehør. Disse har egenskaper som er optimalt tilpasset til produktet og brukerens behov.

Det må ikke foretas endringer på enheten, da dette kan påvirke sikkerheten. STIHL fraskriver seg ethvert ansvar for personskader eller materielle skader som skyldes bruk av påmontert utstyr som ikke er godkjent.

Enheten skal ikke rengjøres med høytrykksvasker. Den harde vannstrålen kan skade enhetens deler.

Klær og utstyr

Bruk forskriftsmessige klær og utrustning.

Bekledningen skal være hensiktsmessig og ikke være til hinder. Tettsittende klær – kombiantrekk, ingen arbeidsfrakk.

Ikke bruk klær som kan hekte seg fast i treverk, busker eller bevegelige deler til enheten. Man skal heller ikke bruke sjal, slips og smykker.

Sett opp og sikre langt hår slik at det befinner seg over skulderen.

Bruk faste sko med gripesterk, sklisikker såle.

ADVARSEL

For å redusere faren for øyeskader skal det brukes tettsittende vernebriller iht. standarden EN 166. Påse at vernebrillen sitter korrekt.

Bruk "personlig" hørselvern, f.eks. øreklokker.

Bruk vernehjelm ved fare for fallende gjenstander.

Bruk robuste arbeidshansker av motstandsdyktig materiale (f.eks. lær).

STIHL tilbyr et omfattende utvalg med personlig verneutstyr.

Transport av enheten

Slå alltid av motoren.

Ved transport over lengre strekninger skal boreverktøyet demonteres og maskinen bæres i håndtaksrammen – glovarme maskindeler (f.eks. gir) skal holdes unna kroppen **Forbrenningsfare!**

I kjøretøy: Sikre enheten slik at det ikke kan velte, ta skade eller lekke drivstoff.

Fylle tanken

Bensin er ekstremt lett antennelig – hold avstand til åpen ild – ikke søl drivstoff – røyking forbudt.

Før tanken fylles **Slå av motoren**.

Ikke fyll tanken så lenge motoren er varm – drivstoff kan renne over – **brannfare!**

Åpne tanklokket forsiktig, slik at eventuelt overtrykk kan reduseres langsomt, og det ikke spruter ut drivstoff.

Tanken må kun fylles på godt ventilerte steder. Hvis du søler drivstoff, må enheten umiddelbart rengjøres – ikke søl drivstoff på klærne, ellers må disse skiftes omgående.

Skru skrutanklokket så godt igjen som mulig når du har fylt på tanken.

Dette reduserer faren for at tanklokket løsner på grunn av vibrasjonen til motoren og at det lekker ut drivstoff.

Vær oppmerksom på lekkasje! Hvis det renner ut drivstoff, må motoren ikke startes – **livsfare på grunn av forbrenning!**

Før start

Kontroller enheten for driftssikker tilstand – følg tilsvarende kapitler i bruksanvisningene:

- Kontroller at drivstoffsystemet er tett, og spesielt de synlige delene som f.eks. tanklokk, slangekoblinger, drivstoffpumpe (kun for enheter med drivstoffhåndpumpe). Ikke start motoren dersom det oppdages lekkasjer eller skader – **brannfare!** La fagforhandleren reparere apparatet før det tas i bruk
- Stoppknappen må lett kunne betjenes
- funksjonsdyktig borebremse
- Startklaffknappen, gassknappsperren og gassperren må være lett bevegelige – gassperren må automatisk smekke tilbake i tomgangsstillingen. Fra posisjonene ⅄ og ⅄ til startklaffknappen må den ved å samtidig trykke ned gassperren og gassknappen smekke tilbake i driftsstilling I
- Kontroller at tennledningspluggen sitter godt fast. Hvis den sitter løst, kan det oppstå gnister som kan antenne drivstoff-/luftblanding som slipper ut – **brannfare!**
- betjenings- og sikkerhetsinnretningene må ikke endres
- Håndtak må være rene og tørre, fri for olje og smuss – viktig for sikker håndtering av enheten

Enheten må bare brukes når det er i driftssikker stand – **fare for ulykker!**

Starte motoren

Minst 3 meter fra stedet der tanken ble fylt – ikke i lukkede rom.

Kun på jevnt underlag. Påse at du står støtt.

Utløs borebremsen før start. Boreverktøyet kan ellers rotere og brukeren mister styringen over boren.

Maskinen må bare betjenes av én person. Ingen andre personer må oppholde seg innenfor arbeidsområdet, heller ikke ved oppstart.

Unngå kontakt med boreverktøyet – **Fare for personskader!**

Ikke start motoren "med hånden" – start motoren som beskrevet i bruksanvisningen.

Kontroller tomgang: Boreverktøyet må ved tomgang – mens gassperren er sluppet – stå stille.

Lettantennelige materialer (f.eks. treflis, bark, tørt gress, drivstoff) må holdes på god avstand til varm avgass og den varme overflaten på lydpotten – **brannfare!**

OLEHE SENTERET

Holde og føre enheten

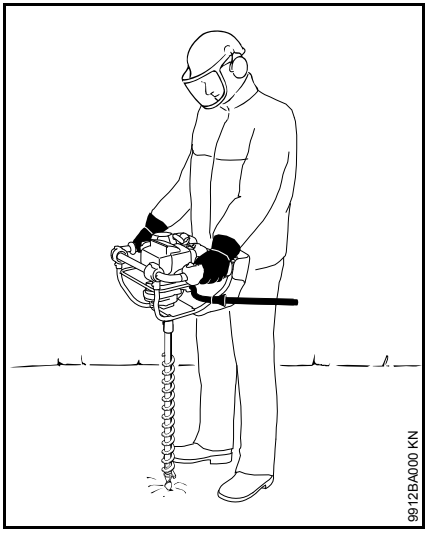

Enheten må alltid holdes med begge hender på håndtakene.

Sørg for at du alltid står fast og stabilt – Borebremse på venstre lår.

Grip fast rundt håndtakene med tomlene, venstre hånd på betjeningshåndtaket.

Under arbeidet

Sørg for at du alltid står fast og stabilt.

Hvis det er fare hhv. i nødstilfeller, må du umiddelbart slå av motoren – trykk på stoppknappen.

Man må ikke tillate at flere personer oppholder seg i arbeidsområdet. Hold tilstrekkelig stor avstand til andre personer – **Fare for ulykker!**

Vær oppmerksom på feilfri motortomgang, slik at boreverktøyet ikke lenger dreier seg etter at gassknappen slippes.

Kontroller hhv. korriger tomgangsinnstillingen regelmessig. Hvis boreverktøyet fortsetter å dreie seg i tomgang, må det repareres av forhandleren. STIHL anbefaler STIHL-fagforhandleren.

Vær forsiktig når det er glatt, vått, snø, is, i skråninger, ujevnt terreng osv. – **sklifare!**

Vær oppmerksom på hindringer: Trestubber, røtter – **snublefare!**

Bruk av hørselsvern krever større aktsomhet og årvåkenhet – det er begrenset hva du hører av lyder som varsler om fare (skrik, lydsignaler o.l.).

Ta pauser tidsnok i arbeidet, slik at du ikke blir trøtt og sliten – **fare for ulykker!**

Arbeid rolig og kontrollert, og kun ved gode lys- og siktforhold. Vis hensyn i arbeidet, og ikke utsett andre for fare.

Enheten genererer giftig eksos straks motoren går. Disse gassene kan være luktfrie og usynlige og inneholde ikke-brente hydrokarboner og bensol. Arbeid aldri med apparatet i lukkede eller dårlig ventilerte rom – heller ikke med katalysator-maskiner.

Sørg alltid for tilstrekkelig luftsirkulasjon ved arbeid i grøfter, fordypninger eller andre trange forhold. **Livsfare på grunn av forgiftning!**

Ved kvalme, hodepine, synsforstyrrelser (f.eks. dersom synsfeltet innsnevres), hørselsforstyrrelser, svimmelhet og redusert konsentrasjonsevne må arbeidet innstilles umiddelbart. Disse symptomene kan blant annet forårsakes av for høye eksoskonsentrasjoner – **fare for ulykker!**

Bruk enheten slik at det avgir minst mulig støy og eksos. Slå av motoren når enheten ikke er i bruk, og gi kun gass når du arbeider.

Det må ikke røykes ved bruk av enheten, eller i dets nærmeste omgivelser – **brannfare!** Brannfarlig bensindamp kan slippe ut av drivstoffsystemet.

Under arbeidet oppstår støv, damp og røy som kan være helseskadelig. Bruk åndedrettsvern ved sterk støv- eller røykutvikling.

Hvis enheten har vært utsatt for ikke forskriftsmessig store påkjenninger (f.eks. voldsomme slag eller fall), skal det alltid kontrolleres at det er i driftssikker stand før videre bruk – se også "Før start".

Det er spesielt viktig å kontrollere at drivstoffsystemet er tett og at sikkerhetsinnretningene fungerer. Motordrevne enheter som ikke lenger er driftssikre, må ikke brukes videre. I tvilstilfeller må du kontakte fagforhandleren.

Ikke arbeide med startgassinnstilling – ved denne stillingen av gassknappen kan motorturtallet ikke reguleres.

Boreverktøyet og borespindelen skal kun berøres når motoren er slått av og boreverktøyet står stille – **Fare for personskader!**

UTLEIE SENTRET

Unngå kontakt med strømførende ledninger – **Fare for strømstøt!**

Hold det motordrevne apparatet godt fast, slik at plutselige støt som oppstår kan fanges opp – det skal kun bores med lavt trykk ved fremdriften.

Når bakken er steinete eller har mange røtter skal det arbeides ekstra varsomt.

Borehullene dekkes til og sikres.

For å veksle boreverktøy skal motoren slås av og borebremsen legges inn – **Fare for personskader!**

Ikke ta på varme maskindeler, spesielt lyddemperen – **Forbrenningsfare.**

Før du forlater enheten – slå av motoren.

Kontroller boreverktøyet regelmessig, med korte mellomrom, og ved merkbare forandringer umiddelbart, for å finne ut om det fungerer plettfritt! Boreverktøy og kniver som skades eller blir sløve skal skiftes ut umiddelbart.

Vibrasjoner

Langvarig bruk av maskinen medfører vibrasjonsrelaterte forstyrrelser av blodsirkulasjonen i hendene (vasospastisk syndrom, også kalt „hvite fingre“).

Det er vanskelig å angi en generell brukstid for maskinen, da denne påvirkes av mange faktorer.

Brukstiden forlenges gjennom:

- beskyttelse av hendene (varme hansker)
- pauser

Brukstiden forkortes gjennom:

- dårlig blodsirkulasjon (kjennetegn: ofte kalde fingre, kribling)
- lave utetemperaturer
- stor gripekraft (et fast grep hindrer blodsirkulasjonen)

Ved regelmessig, langvarig bruk av maskinen og gjentatte tegn på dårlig blodsirkulasjon (f.eks. kribling i fingrene) anbefales en medisinsk undersøkelse.

Vedlikehold og reparasjoner

Maskinen skal vedlikeholdes regelmessig. Utfør bare vedlikeholds- og reparasjonsarbeid som er beskrevet i bruksanvisningen. Alt annet arbeid skal utføres av forhandler.

STIHL anbefaler at vedlikeholdsarbeid og reparasjoner bare utføres hos STIHL-forhandlere. STIHL-forhandlere får regelmessig tilbud om kurs og har tilgang til teknisk dokumentasjon.

Bruk alltid reservedeler av høy kvalitet. Hvis ikke, kan det oppstå fare for ulykker eller skader på maskinen. Ved spørsmål angående dette, ta kontakt med en forhandler.

STIHL anbefaler å bruke originale STIHL-reservedeler. Disse er optimalt tilpasset maskinen og brukerens krav.

Ved reparasjon, vedlikehold og rengjøring må alltid **motoren stoppes og tennplugghetten trekkes av – fare for skader** hvis motoren starter utilsiktet! – Unntak: Innstilling av forgasser og tomgang.

Når tennplugghetta er trukket av eller tennpluggen skrudd ut, må motoren ikke settes i bevegelse med startmekanismen – **brannfare** med tenngnister utenfor sylinderen!

Maskinen må ikke vedlikeholdes eller oppbevares i nærheten av åpen ild – **brannfare** på grunn av drivstoff!

Kontroller regelmessig at tanklokket er tett.

Bruk bare feilfri tennplugg som er godkjent av STIHL, se „Tekniske data“.

Kontroller tennledningen (feilfri isolasjon, sitter fast).

Kontroller at lydpotten er i feilfri stand.

Arbeid aldri med defekt lydpotte eller uten lydpotte – **brannfare!** – **Fare for hørselsskader!**

Ikke ta på den varme lydpotten – **fare for forbrenning!**

Vibrasjonsdempernes tilstand påvirker vibrasjonsforholdene – kontroller vibrasjonsdemperne regelmessig.

UTLEIESENTERET

Komplettere maskinen

Montere utløserarm for borbrems

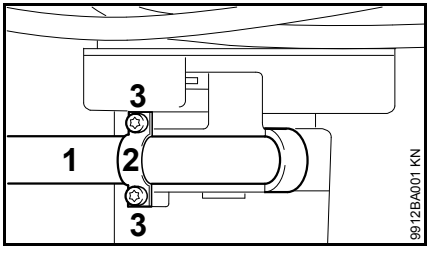

- Legg utløserarmen (1) inn i klemstykket
- Legg holderen (2) på utløserarmen
- Skru inn festeskruene (3) og stram dem

Montere polstring

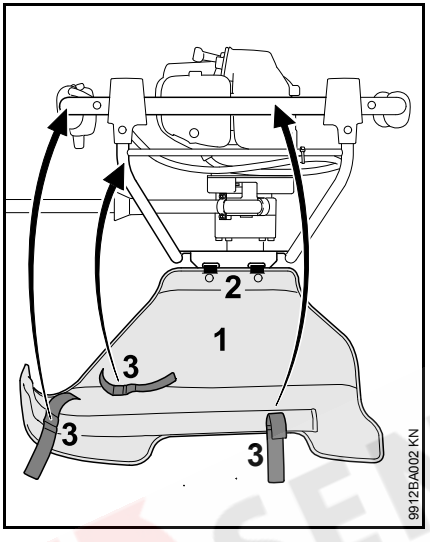

- Hekt fast polstringen (1) med laskene (2) i sporene i håndtaksrammen.
- Vipp opp polstringen

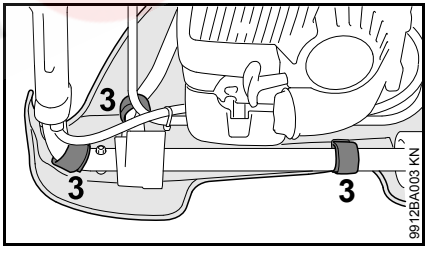

- Fest polstringen til håndtaksrøret med borrelås (3) – ikke klem fast gasswiren

Stille inn gasswiren

Etter monteringen av apparatet eller etter lengre driftsstans, kan det være nødvendig med korrektur av innstillingen til gasskabelen.

Still kun inn gasskabelen ved komplett montert apparat.

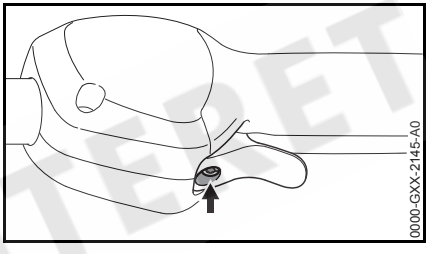

- Still gassknappen i stilling for full gass
- Vri skruen (pil) med urviseren i gassknappen inntil første motstanden. Vri deretter en halv omdreining videre

UTLEIESENTERET

Drivstoff

Motoren må kjøres med en drivstoffblanding av bensin og motorolje.

ADVARSEL

Unngå direkte hudkontakt med drivstoff og å puste inn drivstoffdamp.

STIHL MotoMix

STIHL anbefaler bruk av STIHL MotoMix. Denne ferdigblandede drivstoffet er uten benzol, utmerker seg med et høyt oktantall og gir alltid riktig blandingsforhold.

STIHL MotoMix er blandet med STIHL totakts motorolje HP Ultra for lengste motorlevetid.

MotoMix er ikke tilgjengelig i alle markeder.

Blande drivstoff

LES DETTE

Uegnede drivstoff eller blandingsforhold som avviker fra forskriften kan føre til alvorlige skader i drivverket. Bensin eller motorolje med dårligere kvalitet kan skade motoren, tetningsringer, ledninger og drivstofftanken.

Bensin

Bruk bare **bensin av kjente merker** med et oktantall på minst 90 ROZ – med eller uten tilsatt bly.

Bensin med en alkoholandel over 10 % kan gjøre at motoren med manuelt justerbare forgassere går ujevn, og bør derfor ikke brukes for å drive slike motorer.

Motorer med M-Tronic gir full effekt med en bensin med opptil 25 % alkoholandel (E25).

Motorolje

Hvis du blander drivstoff selv, skal kun en STIHL totakts motorolje eller en annen høyytelses motorolje i klassene JASO FB, JASO FC, JASO FD, ISO-L-EGB, ISO-L-EGC eller ISO-L-EGD brukes.

STIHL foreskriver STIHL HP Ultra totakts motorolje eller tilsvarende høyytelses motorolje for å kunne sikre utslippsgrensene over motorens levetid.

Blandingsforhold

med STIHL totakts motorolje 1:50;
1:50 = 1 del olje + 50 deler bensin

Eksempler

Bensinmengder	STIHL totaktsolje 1:50	
Liter	Liter	(ml)
1	0,02	(20)
5	0,10	(100)
10	0,20	(200)
15	0,30	(300)
20	0,40	(400)
25	0,50	(500)

- Fyll først på motorolje i en kanne som er godkjent for drivstoff, og fyll deretter på bensin og bland godt

Oppbevare drivstoffblandingen

Må bare lagres i beholdere som er godkjent for drivstoff, på et sikkert, tørt og kjølig sted, beskyttet mot lys og sol.

Drivstoffblandingen foreldes – bland bare det som behøves for noen uker. Ikke lagre drivstoffblandingen lengre enn 30 dager. Påvirkning av lys, sol, lave eller høye temperaturer kan gjøre at drivstoffblandingen raskere blir ubrukelig.

STIHL MotoMix kan lagres opptil 2 år uten problemer.

- Rist kannen med drivstoffblanding kraftig før tankingen

ADVARSEL

Det kan bygge seg opp trykk i kannen – åpne forsiktig.

- Rengjør drivstofftanken og kannen grundig fra tid til annen

Gjenværende drivstoff og væsken som brukes til rengjøring må leveres til avfallshåndtering på en forskriftsmessig og miljøvennlig måte!

FELLEIE SENTERET

Fyll på drivstoff

Forberede apparatet

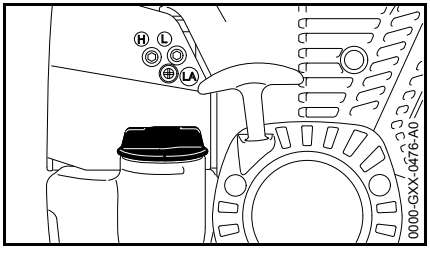

- Rengjør tanklokket og området rundt grundig for tanking, slik at det ikke faller smuss i tanken
- Plasser apparatet slik at tanklokket vender opp

Åpne tanklokket

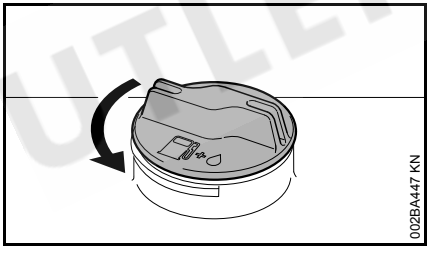

- Drei lokket mot klokken til det kan tas av tankåpningen
- Ta av tanklokket

Fyll drivstoff

Ikke søl drivstoff når tanken fylles, og ikke fyll helt opp til kanten.

STIHL anbefaler å bruke STIHLs påfyllingssystem for drivstoff (ekstrautstyr).

- Fyll drivstoff

Lukke tanklokket

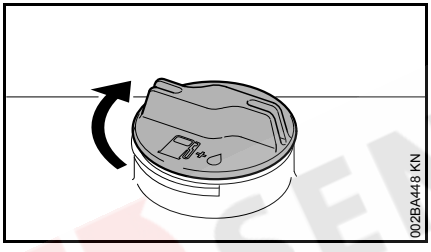

- Sett på lokket
- Drei lokket helt inn med klokken, og trekk til så godt som mulig for hånd

Borbrems

Utløs borebremsen

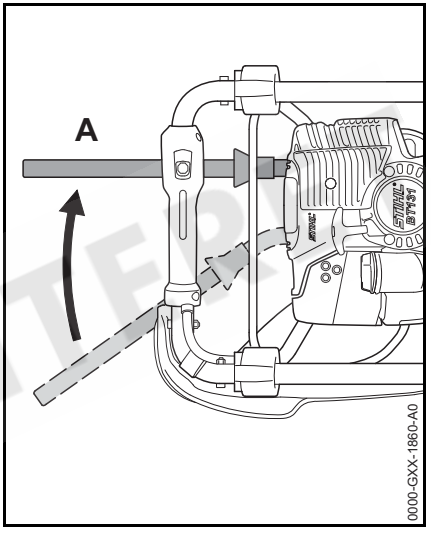

- Sett utløserspaken i stillingen **A**
  - ved oppstart
  - på tomgang
  - for å dreie ut boreverktøy som sitter fast

Når boreverktøyet setter seg fast i borehullet (f.eks. på røtter eller steiner), så beveger bormaskinen seg mot urviseren – utløserspaken trykkes mot låret til brukeren og borebremsen blir utløst.

UTLEIE SENTER

Løsne borebremsen

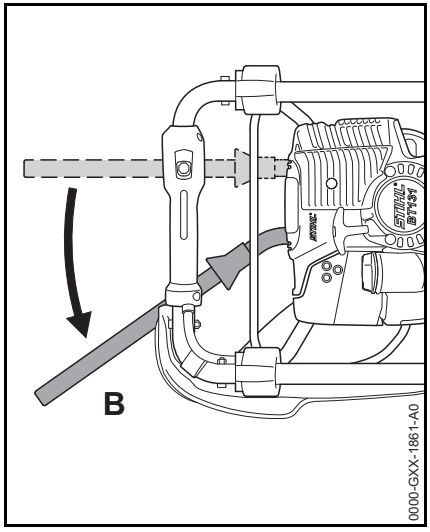

- Sett utløserspaken i stillingen **B**

Kontroller funksjonsevnen til borebremsen

Borebremsen utsettes for en viss slitasje. Før arbeidet påbegynnes og etter å ha løsnet fastklemt boreverktøy må det regelmessig kontrolleres om den fungerer slik den skal.

før arbeidet påbegynnes og etter å ha løsnet fastklemt boreverktøy

- løsne borebremsen ved motortomgang og gi full gass i en kort periode (maks. 3 sekunder) – boreverktøyet må ikke rotere

Ved bortfall av borebremsen skal denne omgående repareres av en fagforhandler – STIHL anbefaler en STIHL fagforhandler.

Montere bor

- Slå av motoren og løsne borebremsen – se "Borebremse"
- Legg ned bormaskinen

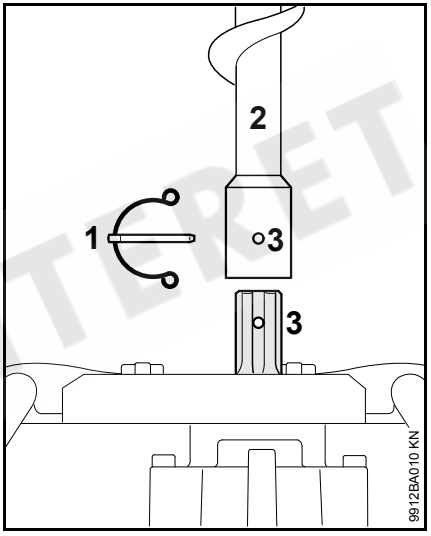

- Ta sikringspluggen (1) ut av borskaftet
- Skyv boreverktøyet (2) ut av borespindelen til boringene (3) er i flukt
- Sett sikringspluggen inn i boringen
- Fjærbøylen til sikringspluggen vippes ned slik at den dekker borskaftet

UTSTYRSENTERET

Starte / stoppe motoren

Utløs borebremsen

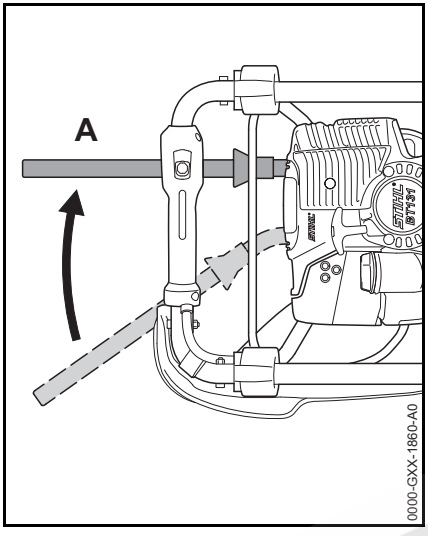

- Sett utløserspaken i stillingen **A**. Borebremsen er innkoblet og boreverktøyet er blokkert.

Betjeningselementer

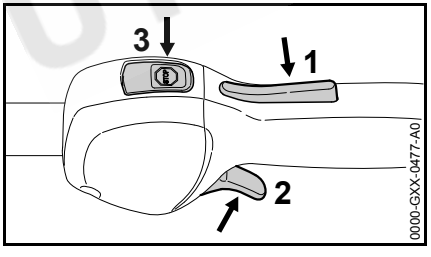

1 Gasspaksperre
2 Gasspak
3 Stoppknapp – med stillingene for **Drift** og **Stopp**. For å slå av tenningen må stoppknappen (STOP) trykkes – se "Stoppknappens og tenningens funksjon"

Stoppknappens og tenningens funksjon

Den ikke-aktiverte stoppknappen er i stillingen **Drift**: Tenningen er slått på – motoren er startklar og kan kjøres i gang. Hvis stoppknappen betjenes, slås tenningen av. Etter motorens stillstand slås tenningen automatisk på igjen.

Starte motoren

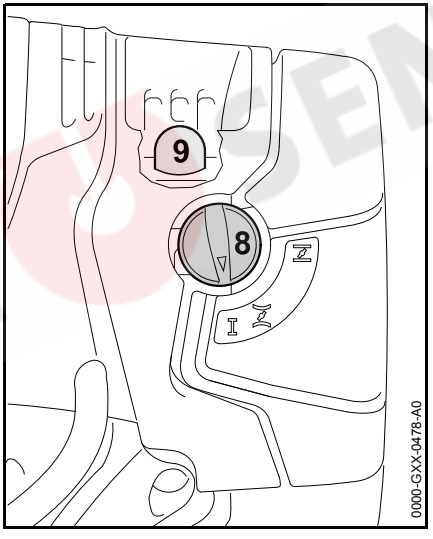

- Trykk på belgen (9) til drivstoffhåndpumpen minst 5 ganger, også når belgen er fylt med drivstoff
- Trykk på startklaffknappen (8) og drei til den passende posisjonen til den går i lås

ved kald motor

Ved varm motor – også når motoren har vært igang, men fremdeles er kald

Starte

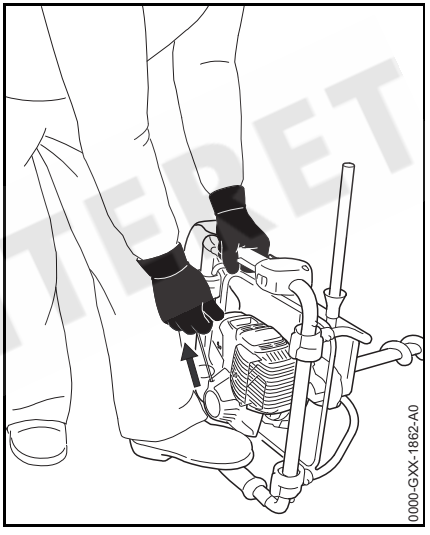

- sett apparatet trygt på bakken
- forsikre deg om at borebremsen er utløst
- stå stødig
- venstre fot på håndtaksrammen
- venstre hånd på håndtaksrammen – da skal verken gassperren eller gassknappsperren berøres – tommelen befinner seg under håndtaksrammen

UTLEIESENTERET

- Grip starthåndtaket med høyre hånd
- Trekk starthåndtaket langsomt ut til første merkbare anslag, og trekk raskt og hardt ut

LES DETTE

Ikke trekk snoren helt ut til enden – **fare for brudd!**

- Ikke slipp starthåndtaket fort – før det tilbake mot uttrekksretningen, slik at startsnoren vikles riktig opp
- Fortsett å starte til motoren starter

Straks motoren er i gang

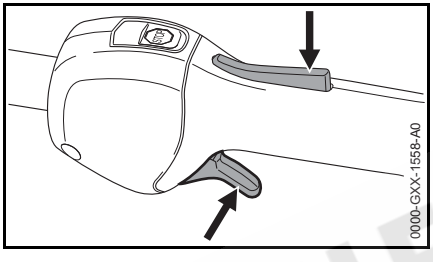

- Trykk inn gassperren og trykk umiddelbart på gassknappen – startklaffknappen hopper til driftsstilling I

LES DETTE

Motoren må **med en gang** kobles på tomgang – ellers kan det ved utløst borebremse oppstå skader i koblingsområdet.

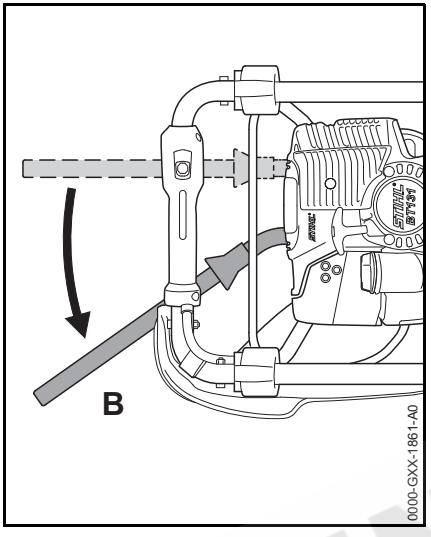

- Sett maskinen på toppen av boreverktøyet
- Før utløserspaken til posisjonen **B** bringen – borebremsen er utløst – bormaskinen er klar for bruk

ADVARSEL

Ved riktig innstilt forgasser skal ikke boreverktøyet bevege seg når motoren kjøres på tomgang!

Enheten er klar til bruk.

Slå av motoren.

- Betjen stoppknappen – motoren stopper. Slipp stoppknappen – stoppknappen fjærer tilbake

Flere tips om oppstart

Motoren stanser i stillingen for kaldstart eller når det gis gass.

- Still startklaffknappen på – fortsett å starte til motoren går

Motoren starter ikke i stillingen for varmstart

- Still startklaffknappen på – fortsett å starte til motoren går

Motoren starter ikke

- kontroller om alle betjeningselementer er riktig innstilt
- kontroller om det er drivstoff i tanken, fyll på ved behov
- kontroller om tennplugghetten er plugget godt inn
- Gjenta oppstartprosessen

Motoren er kvalt

- Still startklaffknappen på I – fortsett å starte til motoren går

Tanken ble kjørt helt tom

- Etter tanking trykker du belgen på drivstoffhåndpumpen minst 5 ganger, også når belgen er fylt med drivstoff
- Still inn startklaffknappen avhengig av motortemperaturen
- Start motoren på nytt

UTLEIESENTERET

Bruksanvisning

Under den første driftsperioden

Maskinen som kommer rett fra fabrikken skal ikke være i drift uten last i et høyt turtallsområde før etter den etter den tredje påfyllingen av tanken, slik at det ikke oppstår noen ekstra belastninger under innkjøringsfasen. Under innkjøringsfasen skal de bevegelige delene samkjøres i forhold til hverandre – i drivverket foreligger det en høyere friksjonsmotstand. Motoren oppnår maksimal effekt etter en driftstid på mellom 5 og 15 tankfyllinger.

Under arbeidet

Etter lengre tids drift med full belastning skal motoren en kort stund gå på tomgang, inntil den økte varmen føres vekk med kjøleluftstrømmen, slik at ikke komponentene hos drivverket (tenningsanlegg, forgasser) utsettes for ekstrem belastning ved varmeoppdemming.

Etter arbeidet

Ved kortvarig stillstand: La motoren kjøle seg ned. Maskinen oppbevares med fylt drivstofftank på et tørt sted, og ikke i nærheten av antennelseskilder, inntil neste gang den kommer til innsats. Ved lengre stillstand – se “Oppbevare apparatet".

Arbeider med skaftforlenger (spesialtilbehør)

Skaftforlengeren skal først monteres når borehullet allerede er ført ned på full borlengde.

ADVARSEL

Bruk av boreverktøy med skaftforlenger montert medfører økt risiko for ulykker hos brukeren, ettersom bormaskinen da befinner seg i brysthøyde for brukeren og ikke lenger kan kontrolleres på en trygg måte. Av samme grunn må også skaftforlengeren tas av før boreverktøyet trekkes fullstendig ut av borehullet.

Løsne fastklemt boreverktøy

Når boreverktøyet er fastklemt i borehullet

- Stans motoren straks.
- Betjen stoppknappen – motoren stopper. Slipp stoppknappen, stoppknappen fjærer tilbake

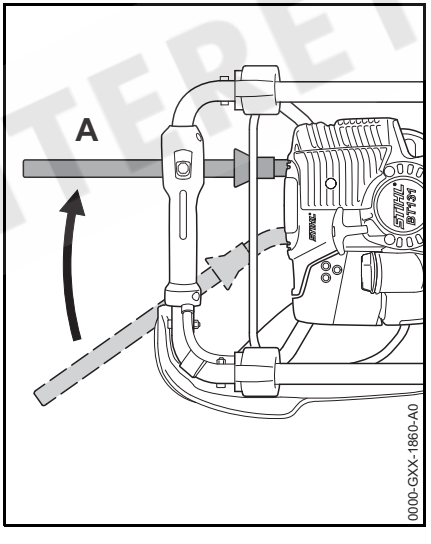

- Før utløserspaken til posisjonen **A** – borebremsen er utløst
- vri hele bormaskinen til venstre mot urviseren inntil boreverktøyet frigjøres igjen
- etter å ha løsnet det fastklemte boreverktøyet skal borebremsens funksjonsevne kontrolleres – se "Borebremse”

UTLEIE SENTERET

Skifte luftfilter

Filterlevetiden er gjennomsnittlig mer enn et år. Ikke demonter filterlokket og ikke skift luftfilter, så lenge det ikke foreligger et tydelig effekttap.

Dersom motoreffekten minsker merkbart

- Demonter støtteputer på håndtaksrammen

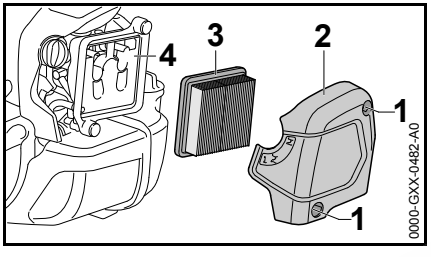

- Drei dreieknappen på startklaffen til
- skru ut skruene (1)
- Fjern filterlokket (2)
- Fjern grovt smuss fra området rundt filteret
- Fjern filteret (3)
- skift ut tilsmussede eller skadde filter
- Skift ut skadde deler

Sette inn filteret

- Sett inn et nytt filter i filterhuset og sett på filterlokket
- skru inn skruene og trekk til
- Monter støtteputer – se “Komplettere apparat”

Innstille forgasseren

Forgasseren til apparatet er fra fabrikken kalibrert slik, at motoren i alle driftstilstander tilføres en optimal drivstoff-luft-blanding.

innstille tomgang

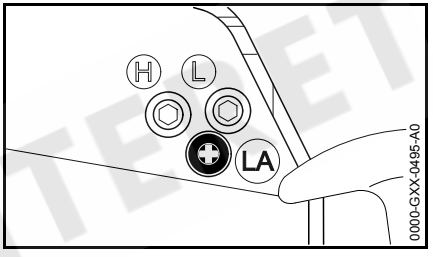

i tomgang blir motoren stående

- La motoren gå ca. 3 min for å varmes opp
- Drei tomgangsstoppskruen (LA) langsomt med urviseren til motoren går jevnt – boreverktøyet skal ikke bevege seg

Boreverktøyet beveger seg med i tomgang

- Drei tomgangsstoppskruen (LA) langsomt mot urviseren til boreverktøyet slutter å dreie, drei videre 1/2 til 3/4 omdreining i samme retning

ADVARSEL

Hvis boreverktøyet etter fullført innstilling ikke blir stående i tomgang, må du la en fagforhandler reparere apparatet.

UTLEIE SENTERET

Tennplugg

- Ved utilstrekkelig motoreffekt, startvansker eller tomgangsforstyrrelser skal først tennpluggen kontrolleres
- Etter ca. 100 driftstimer må tennpluggene byttes – ved svært forbrente elektroder også tidligere – bruk kun STIHL-godkjente, feilfrie tennplugger – se „Tekniske data“

Demontere tennpluggen

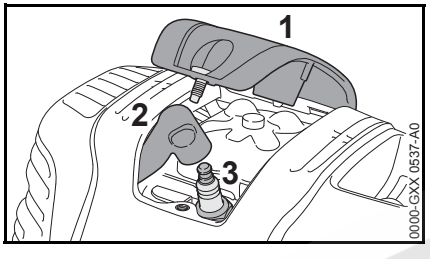

- Skru av dekselet (1)
- Trekk av tennplugghetten (2)
- Skru ut tennpluggen (3)

Kontroller tennpluggen

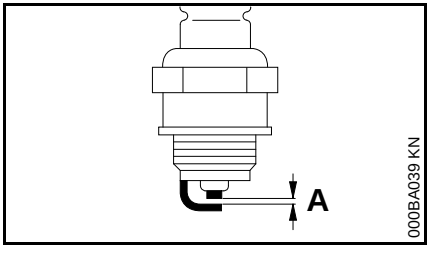

- rengjør den tilsmussede tennpluggen
- Kontroller elektrodeavstanden (A) og still inn om nødvendig, verdi for avstand – se "Tekniske data"
- Fjern årsakene for tilsmussing av tennpluggen

Mulige årsaker er:

– for mye motorolje i drivstoffet
– tilsmusset luftfilter
– ugunstige driftsforhold

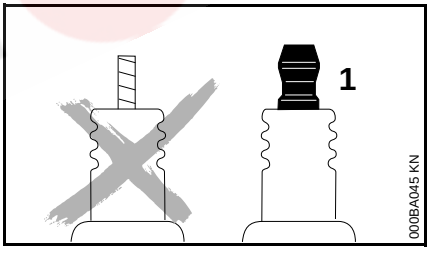

ADVARSEL

Hvis koblingsmutteren (1) ikke er trukket fast eller mangler kan det oppstå gnister. Det kan føre til brann eller eksplosjoner i lett antennelige eller eksplosive omgivelser. Personer kan bli alvorlig skadet eller materielle skader han oppstå.

- bruk dempede glødeplugger med fast koblingsmutter

Montere tennpluggen

- Skru inn tennpluggen (3)
- Trekk til tennpluggen (3) med kombinøkkelen
- Trykk tennplugghetten (2) godt på tennpluggen
- Sett på dekselet (1) og skru det fast

UTLEIESENTERET

Motorens gange

Hvis motordriften er utilfredsstillende selv om luftfilteret er vedlikeholdt og gassvaier- og forgasserinnstillingene stemmer, kan årsaken være lydpotten.

Få en autorisert forhandler til å kontrollere om lydpotten er skitten (forkokset)!

STIHL anbefaler at vedlikeholdsarbeid og reparasjoner bare utføres hos STIHL-forhandlere.

Smøring av gir

Kontroller girfettet hver 50. driftstime og smør ved behov:

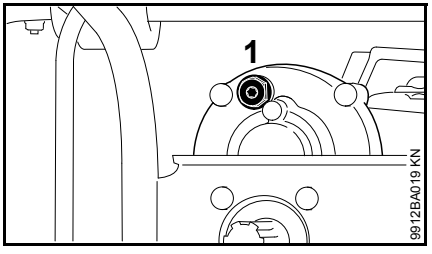

- Skru ut låseskruen (1)

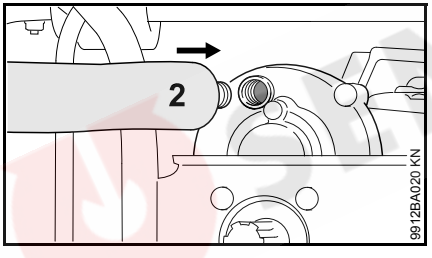

- Hvis det ikke er synlig girfett på innsiden av låseskruen (1): Skru inn tuben (2) med STIHL girfett (spesialtilbehør)
- Ca. 5 - 10 g (1/5 - 2/5 oz) girfett fra tuben (2) inn i giret

LES DETTE

Ikke fyll giret helt med girfett.

- Skru ut tuben (2)
- Skru inn låseskruen (1) og trekk til

Oppbevare maskinen

Ved driftspauser fra og med ca. 3 måneder

- Ta av boreverktøyet
- tøm og rengjør drivstofftanken på et godt ventilert sted
- drivstoff må avfallsbehandles iht. forskrifter og miljøriktig
- kjør forgasseren tom, ellers kan membranene klistre fast i forgasseren
- rengjør apparatet grundig
- Apparatet må oppbevares på et tørt og sikkert sted. Beskytt mot uvedkommende bruk (f.eks. fra barn)

UTLEIESENTERET

Stell og vedlikehold

Opplysningene gjelder for normale bruksforhold. Under vanskelige forhold (mye støv osv.) og lengre daglige arbeidsøkter må de angitte intervallene forkortes tilsvarende.		før arbeidet begynner	etter arbeidsslutt hhv. daglig	etter hver tankfylling	ukentlig	månedlig	årlig	ved feil	ved skade	ved behov
Hele apparatet	Visuell kontroll (tilstand, tetthet)	X		X						
	rengjør		X							
	skift ut skadde deler	X							X	
Borebremse	Funksjonskontroll	X		X						
	vedlikeholdes av fagforhandler[1)]									X
Betjeningshåndtak	Funksjonskontroll	X		X						
Luftfilter	Visuell kontroll					X		X		
	skift ut[2)]								X	X
Drivstoffhåndpumpe (hvis montert)	kontrollere	X								
	må repareres av fagforhandler[1)]								X	
Sugehode i drivstofftank	må kontrolleres av forhandler[1)]							X		
	må skiftes ut av fagforhandler[1)]						X		X	X
Drivstofftank	rengjør							X		X
Forgasser	Kontroller tomgang, borespindelen må ikke dreie med	X		X						
	Stille inn tomgangen									X
Tennplugg	innstille elektrodeavstand							X		
	skifte hver 100. driftstime									
Innsugingsåpninger for kjøleluft	Visuell kontroll		X							
	rengjør									X
Sylinderriller	rengjøres av fagforhandler[1)]						X			
Ventilklaring	kontroller ventilklaringen og ev. la en forhandler justere den hvis det er effekten er for dårlig eller hvis startkraften er for stor[1)]									X

UTLEIESENTERET

Opplysningene gjelder for normale bruksforhold. Under vanskelige forhold (mye støv osv.) og lengre daglige arbeidsøkter må de angitte intervallene forkortes tilsvarende.		før arbeidet begynner	etter arbeidsslutt hhv. daglig	etter hver tankfylling	ukentlig	månedlig	årlig	ved feil	ved skade	ved behov
Forbrenningskammer	rengjør hver 150. driftstime av en forhandler[1)]									X
Gnistbeskyttelsesgitter i lyddemperen, finnes i enkelte land	kontrollere		X					X		
	rengjøre hhv. skifte ut								X	X
Tilgjengelige skruer og mutre (unntatt innstillingsskruer)	trekke til									X
Antivibrasjonselementer	kontrollere	X						X		X
	må skiftes ut av fagforhandler[1)]								X	
girsmøring	kontrollere				X					
	etterfylle									X
Borespindel	rengjør		X							
Boreverktøy	kontrollere	X								
	skift ut								X	X
Kniven hos boreverktøyet	kontrollere	X								
	snu hhv. skifte ut								X	X
Sikkerhetsetikett	skift ut								X	

1) STIHL anbefaler STIHL-fagforhandleren

2) bare hvis motoreffekten reduseres merkbart

UTLEIESENTERET

Redusere slitasje og unngå skader

Ved å overholde instruksene i denne bruksanvisningen unngår man unødig slitasje og skader på apparatet.

Bruk, vedlikehold og oppbevaring av maskinen skal skje slik det er beskrevet i denne bruksanvisningen.

Alle skader som oppstår fordi sikkerhets-, betjenings- og vedlikeholdsanvisningene ikke følges, er brukerens eget ansvar. Dette gjelder særlig for:

- endringer av produktet som ikke er godkjent av STIHL,
- Bruk av verktøy eller tilbehør som ikke er godkjent til maskinen, ikke egner seg eller er kvalitativt mindreverdig,
- uriktig bruk av maskinen,
- bruk av maskinen ved idretts- eller konkurransearrangementer,
- skader som følge av at maskinen brukes videre med defekte deler.

Vedlikeholdsarbeid

Alle arbeider som er oppført i kapittelet „Stell og vedlikehold“ skal utføres regelmessig. Hvis vedlikeholdsarbeidet ikke utføres av brukeren, skal det utføres hos en faghandel.

STIHL anbefaler at vedlikeholdsarbeider og reparasjoner bare utføres hos STIHL-forhandlere. STIHL-forhandlere får regelmessig tilbud om kurs og har tilgang til teknisk dokumentasjon.

Hvis disse arbeidene forsømmes eller ikke utføres fagmessig korrekt, kan det oppstå skader som brukeren selv står ansvarlig for. Med til disse hører bl. a.:

- Skader på drivverket som føge av forsinket eller utilstrekkelig vedlikehold (f. eks. luft- og drivstoffilter), feil forgasserinnstilling eller utilstrekkelig rengjøring av kjøleluftføringen (innsugingsåpninger, sylinderribber)
- korrosjons- og andre skader som følge av uriktig oppbevaring,
- skader på maskinen fordi det er brukt kvalitativt mindreverdige reservedeler

Slitasjedeler

Enkelte deler av det motordrevne apparatet underligger også ved tiltenkt bruk normal slitasje, og må avhengig av type og varigheten av bruken skiftes ut i god tid. Dertil tilhører bl.a.:

- Borebremse
- Kobling
- Boreverktøy
- Filter (for luft, drivstoff)
- Startinnretning
- Tennplugg
- Demperelementer hos anti-vibrasjonssystemet

UTLEIESENTERET

Viktige komponenter

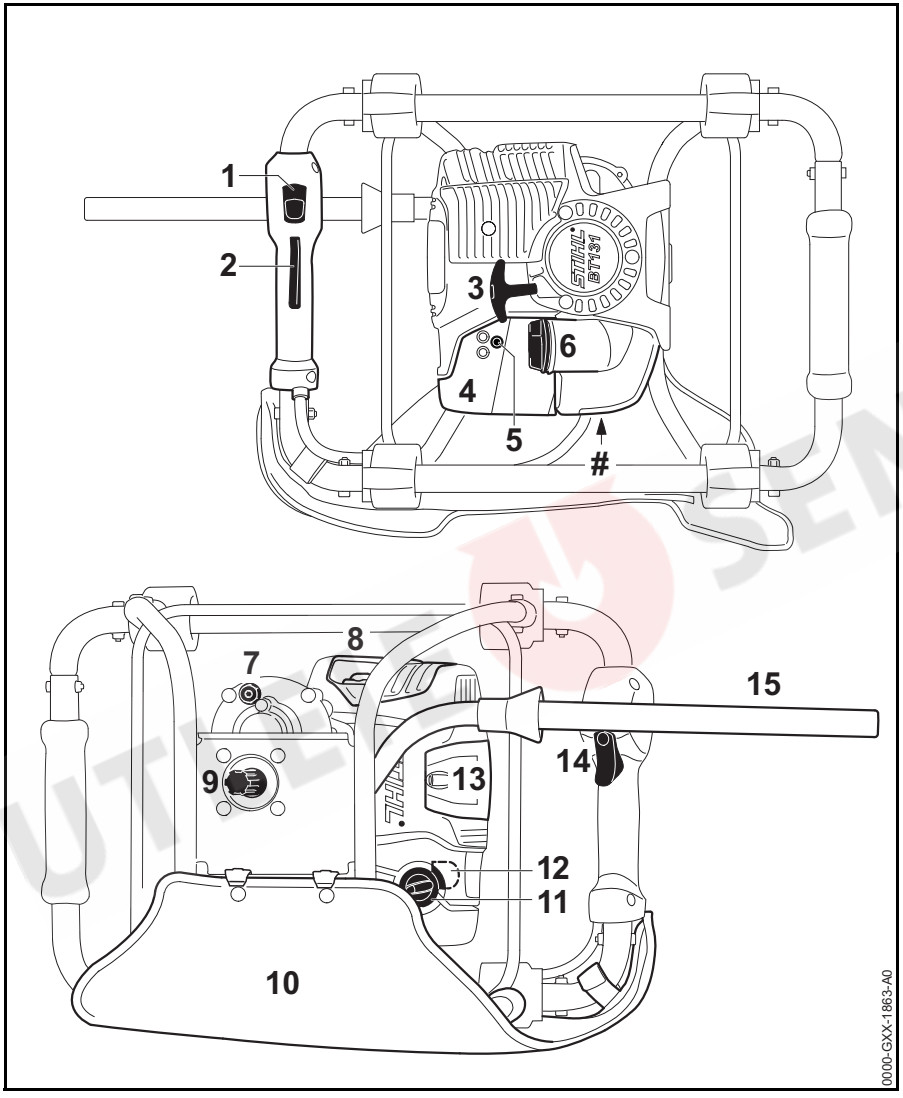

1 Trykk på stoppknappen
2 Gassperre
3 Starthåndtak
4 Filterdeksel
5 Innstillingsskrue til forgasser
6 Tanklokk
7 Låseskrue
8 Lyddemper med gnistgitter[1)]
9 Borespindel
10 Støtteputer
11 Startspjeldspak
12 Drivstoffhåndpumpe
13 Deksel for tennpluggen
14 Gassperre
15 Utløserspak for borebremse
Maskinnummer

1) Gnistgitteret er kun tilgjengelig i enkelte land

UTLEIE SENTRET

Tekniske data

Drivverk

STIHL ensylindret firetaktsmotor med oljeblandet drivstoff

Slagvolum:	36,3 cm^3
Sylinderboring:	43 mm
Slaglengde:	25 mm
Effekt iht. ISO 8893:	1,4 kW (1,9 PS) ved 8500 1/min
Tomgangsturtall:	2800 1/min
Høyeste tillatte turtall:	9500 1/min
Ventilklaring	
Innsugningsventil:	0,10 mm
Eksosventil:	0,10 mm

Tenningsanlegg

Elektronisk styrt magnettenner

Tennplugg (støydempet):	NGK CMR 6H
Elektrodeavstand:	0,5 mm

Drivstoffsystem

Stillingsuavhengig membranforgasser med integrert drivstoffpumpe

Volum drivstofftank:	710 cm^3 (0,71 l)

Drillenhet

2-trinns presisjonssporgir

Utvekslingsforhold:	47,5:1
Maks. spindelturtall	200 1/min
Maks. dreiemoment til borespindel:	81 Nm
Smøring:	STIHL girfett for trimmere

Vekt

uten fylt tank, uten boreverktøy:	10 kg

Mål

Lengde med bæreramme:	400 mm
Bredde med bæreramme:	530 mm
Høyde uten boreverktøy:	365 mm

Lyd- og vibrasjonsverdier

Lyd- og vibrasjonsverdiene beregnes utifra tomgang og nominelt maksimumsturtall i forholdet 1:4.

Videre opplysninger angående oppfyllelse av arbeidsgiverdirektivet om vibrasjon 2002/44/EF, se www.stihl.com/vib

Lydtrykknivå L_{peq} iht. ISO 11201

92 dB(A)

Lydeffektnivå L_{weq} iht. ISO 3744

100 dB(A)

Vibrasjonsverdi $a_{hv,eq}$ iht. ISO 20643

Jordbor 90 mm

Håndtak venstre side:	1,7 m/s^2
Håndtak høyre side:	2,0 m/s^2

For lydtrykknivået og lydeffektnivået er K-verdien-iht. RL 2006/42/EG = 2,0 dB(A); for vibrasjonsverdien er K-verdien-iht. RL 2006/42/EG = 2,0 m/s^2.

REACH

REACH betegner EF-kjemikalieregelverket for felles registrering, vurdering og godkjenning av kjemikalier.

Les mer om kravene i kjemikalieregelverket REACH (EF) nr. 1907/2006 på www.stihl.com/reach

Eksosutslipp nivå

CO_2-verdien målt i EU-typegodkjenningsprosessen er oppgitt i de produktspesifikke tekniske dataene på www.stihl.com/co2.

Den målte CO_2-verdien ble bestemt på en representativ motor under en standardisert testprosedyre under laboratorieforhold og utgjør ikke en uttrykkelig eller underforstått ytelsesgaranti for en bestemt motor.

Tiltenkt bruk og vedlikehold beskrevet i denne håndboken vil tilfredsstille de gjeldende kravene for eksosutslipp. Endringer i motoren vil ugyldiggjøre driftstillatelsen.

UTLEIESENTRET

Reparasjoner

Brukere av dette apparatet får bare utføre vedlikeholds- og servicearbeider som er beskrevet i denne bruksanvisningen. Reparasjoner utover dette må bare utføres av fagforhandler.

STIHL anbefaler at vedlikeholdsarbeid og reparasjoner bare utføres hos STIHL-forhandlere. STIHL-forhandlere får regelmessig tilbud om kurs og har tilgang til teknisk dokumentasjon.

Monter kun reservedeler som STIHL har godkjent til denne maskinen, eller teknisk likeverdige deler under reparasjoner. Bruk alltid reservedeler av høy kvalitet. Hvis ikke, kan det oppstå fare for ulykker eller skader på apparatet.

STIHL anbefaler å bruke originale STIHL-reservedeler.

Originale STIHL-reservedeler kan gjenkjennes på STIHL-reservedelsnummeret, på påskriften STIHL® og eventuelt på STIHL-reservedelsmerket (på små deler kan dette merket også stå alene).

Avfallshåndtering

Følg de nasjonale forskrifter om avfallshåndtering.

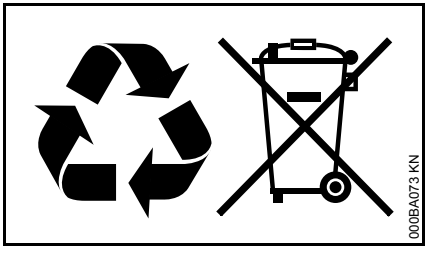

STIHL-produkter hører ikke til i husholdningsavfallet. STIHL produkt, akkumulator, tilbehør og emballasje skal leveres til godkjente avfallsstasjoner.

Aktuell informasjon om avfallshåndtering får du hos STIHL-forhandleren.

EU-samsvarserklæring

ANDREAS STIHL AG & Co. KG
Badstr. 115
D-71336 Waiblingen

Tyskland

påtar seg alene ansvaret for at

Konstruksjon:	Bor
Varemerke:	STIHL
Type:	BT 131
Serieidentifikasjon:	4313
Slagvolum:	36,3 cm^3

oppfyller de gjeldende bestemmelsene til direktivene 2011/65/EU, 2006/42/EF og 2014/30/EU og er utviklet og produsert i henhold til følgende standarder, som gjaldt ved produksjonsdato:

EN ISO 12100, EN 55012, EN 61000-6-1

Oppbevaring av de tekniske dokumentene:

ANDREAS STIHL AG & Co. KG
Produktgodkjenning

Byggeår og maskinnummer står oppført på enheten.

UTLEIE SENTERET

Waiblingen, 03.02.2020

ANDREAS STIHL AG & Co. KG

med fullmakt fra

Dr. Jürgen Hoffmann

Leder for produktdata, forskrifter og godkjenning

CE

UTLEIE SENTERET

UTLEIESENTERET

UTLEIESENTERET

UTLEIE SENTERET

0458-529-9121-A

NEU

S FIN DK N

www.stihl.com

0458-529-9121-A