OBJ_BUCH-2085-004.book Page 1 Friday, May 13, 2016 10:47 AM

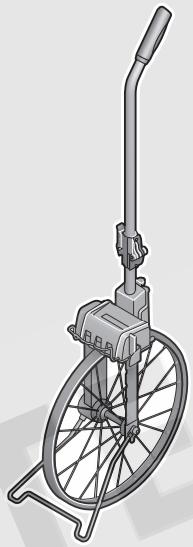

Robert Bosch Power Tools GmbH
70538 Stuttgart
Germany

www.bosch-pt.com

1 609 92A 1XY (2014.03) T / 4 **EURO**

1 609 92A 1XY

GWM Professional

32 | 40

BOSCH

de Originalbetriebsanleitung
en Original instructions
fr Notice originale
es Manual original
pt Manual original
it Istruzioni originali
nl Oorspronkelijke gebruiks-aanwijzing
da Original brugsanvisning
sv Bruksanvisning i original
no Original driftsinstruks
fi Alkuperäiset ohjeet
el Πρωτότυπο οδηγιών χρήσης
tr Orijinal işletme talimatı
pl Instrukcja oryginalna
cs Původní návod k používání
sk Pôvodný návod na použitie
hu Eredeti használati utasítás
ru Оригинальное руководство по эксплуатации
uk Оригінальна інструкція з експлуатації
kk Пайдалану нұсқаулығының түпнұсқасы
ro Instrucțiuni originale
bg Оригинална инструкция
mk Оригинално упатство за работа
sr Originalno uputstvo za rad
sl Izvirna navodila
hr Originalne upute za rad
et Algupärane kasutusjuhend
lv Instrukcijas oriģinālvalodā
lt Originali instrukcija
ar تعليمات التشغيل الأصلية
fa دفترچه راهنمای اصلی

UTLEIE SENTERET

OBJ_BUCH-2085-004.book Page 2 Friday, May 13, 2016 10:44 AM

	GWM 32	GWM 40
	3 601 K74 0..	3 601 K74 1..
	318,5 mm	389,1 mm
	1 m	1,22 m
±	± 1 dm/100 m	± 5 cm/100 m
0 0 0 0	9999,9 m	9999,99 m
KG	1,4 kg	3,3 kg

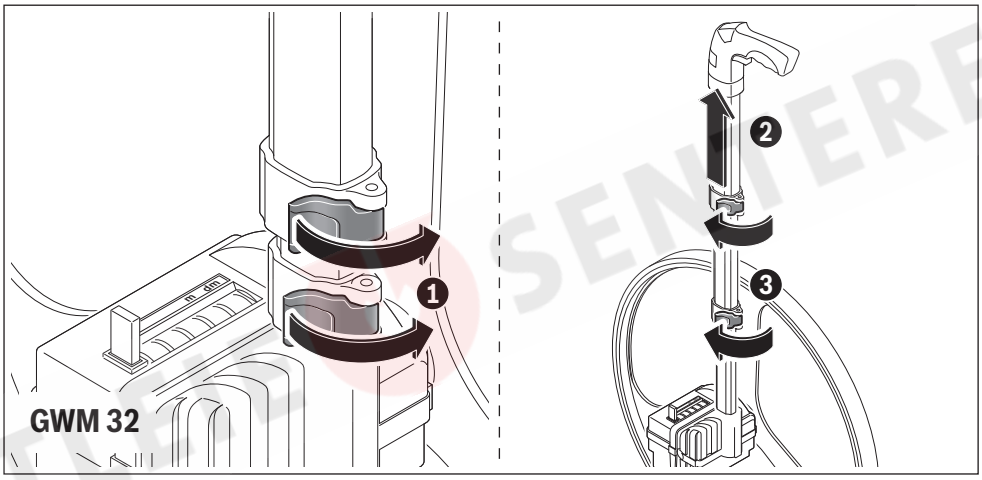

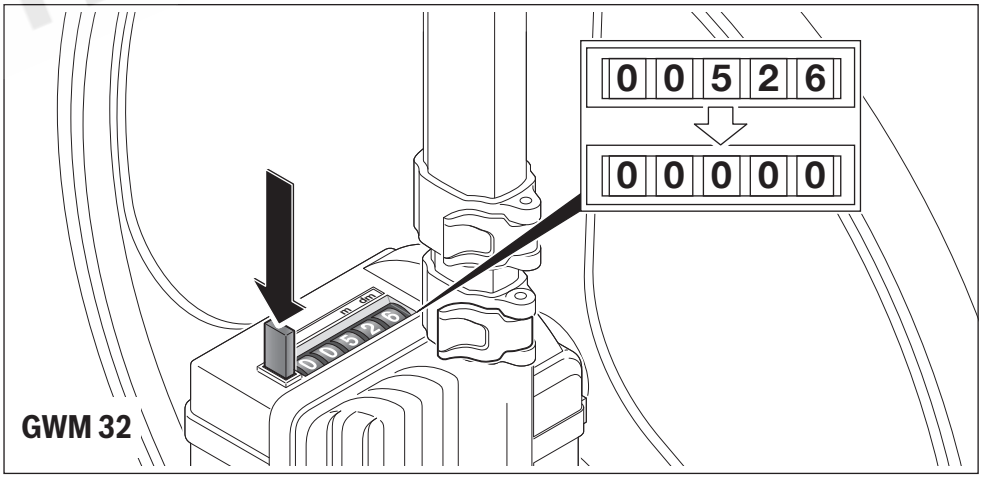

UTLEIE SENTERET

OBJ_BUCH-2085-004.book Page 3 Friday, May 13, 2016 10:44 AM

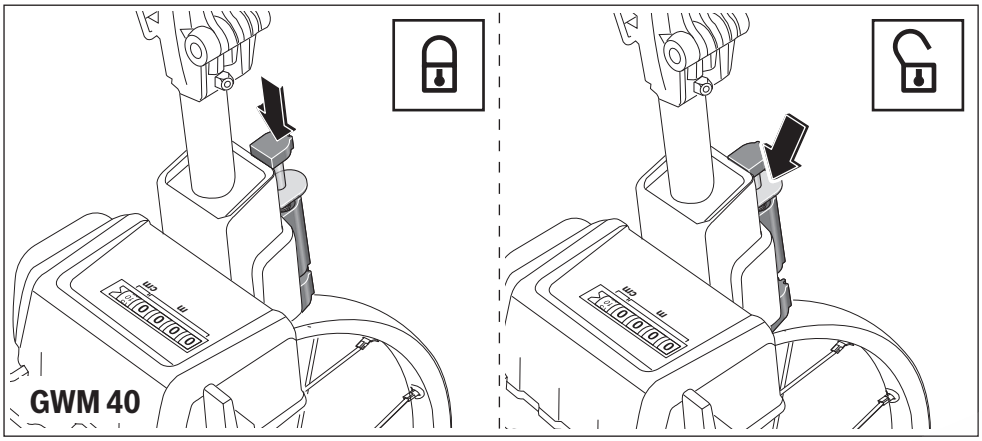

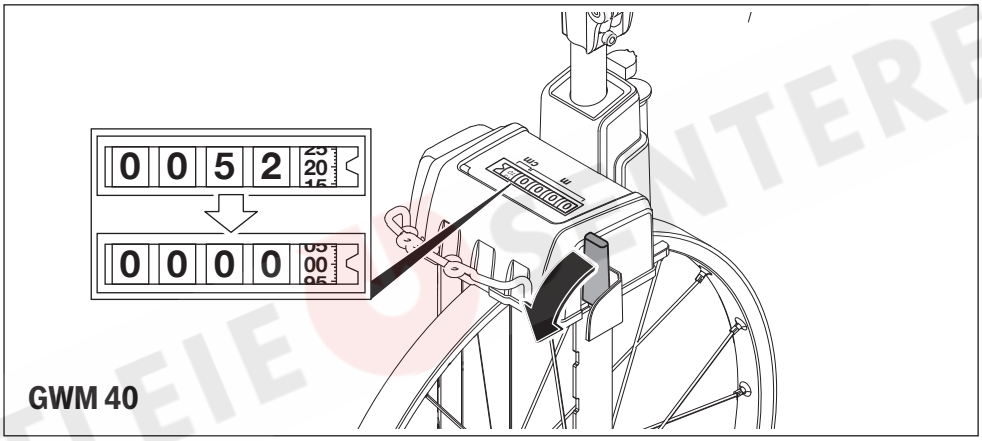

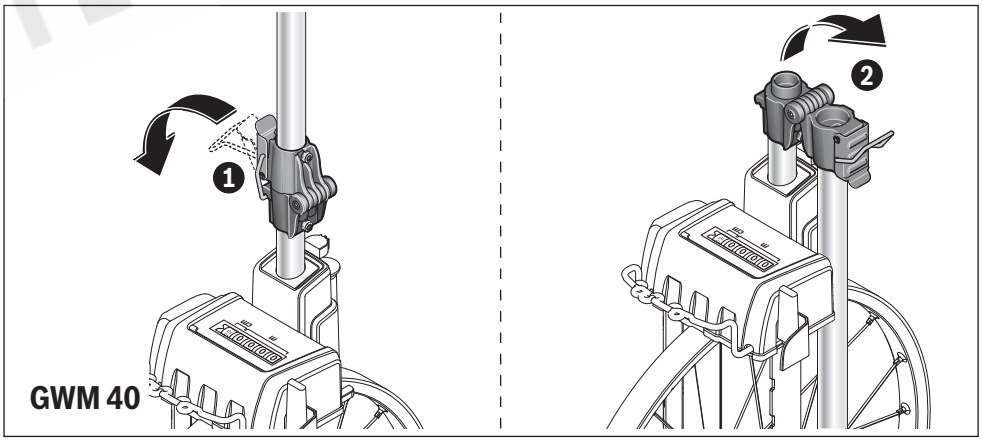

UTLEIESENTERET