Volvo Construction Equipment

SD75, SD115, SD135

VOLVO ENVALSVÄLT 8-14,4 t 75 - 110 kW

Kraft att prestera.

Volvo introducerar SD75, SD115 och SD135 envalsvältar – kraftfulla maskiner konstruerade för överlägsen kompaktering. Valet av amplitud, variabla frekvenser, centrifugalkraft och en tung trumvikt ger tillsammans hög densitet på kortare tid. Upplev högkvalitetskompaktering i bästa klass med Volvo.

Kompakteringsförmåga

Oavsett om du kompakterar tunna eller tjocka materiallager får du överlägsna resultat i alla tillämpningar och materialdjup genom att bara trycka på en knapp och välja hög eller låg amplitud.

Frekvensval

Det är enkelt att justera vibrationsfrekvensen från förarkonsolen för att optimera för olika material och förhållanden – ökad produktivitet och prestanda. Två frekvensinställningar är standard och för ännu större mångsidighet finns även 5 frekvenser som tillval.

Padfotskal

Med minimalt behov av verktyg och utrustning kan välten snabbt och enkelt konverteras från slät vals genom att sätta på ett padfotskal. På så sätt kan maskinen arbeta i olika tillämpningar med större flexibilitet

Max. lutning

Volvos Ultra Grade Traction System ger utmärkt fäste i svåra förhållanden som branta lutningar eller hala ytor. Systemet hindrar att hjulen eller trumman slirar och förbättrar backtagningsförmågan, prestandan och produktiviteten.

Centrifugalkraft

Kombinationen av hög centrifugalkraft och tung vals underlättar utmärkt kompaktering – så att du får rätt materialdensitet på färre överkörningar.

Volvo-upplevelsen.

Volvo-hytt

Den ROPS-/FOPS-certifierade hytten ger en säker och bekväm arbetsmiljö med effektivt värme- och luftkonditioneringssystem och runtomsikt tack vare stora glasytor. Med glasfönster från golv till tak i hytten har föraren både utmärkt sikt över valsen framför maskinen, liksom bakom.

Kliv in i den exklusivt utformade hytten och upplev den låga ljudnivån, lyxiga komforten och produktiva arbetsmiljön. Tack vare den säkra, rymliga hytten med utmärkt runtomsikt kan förarna arbeta längre och mer effektivt i en Volvo-kompaktor. Se mer och gör mer, mer bekvämt med Volvo.

Display

Contronic-instrumentpanelen övervakar kontinuerligt maskinens drift och prestanda i realtid. Viktig diagnos- och driftinformation presenteras tydligt för föraren – vilket minskar behovet av regelbundna fysiska kontroller och ger längre drifttid.

Generöst utrymme

Den rymliga förarmiljön har generösa förvaringsutrymmen och benutrymme, ergonomiska reglage, inställbar förarstol och mugghållare – allt bidrar till högre komfort och mindre trötthet.

Arbeta bekvämt

Volvo-hytten är klassledande i ljudisolering. Det gjutna taket, väggpanelerna och de större ytorna är tillverkade i mjukt, ljuddämpande material. Stötdämpande hyttmontering minskar vibrationerna och ljudnivån för högre förarkomfort.

Fullpackad med prestanda.

Volvo Contronics

Contronic-instrumentpanelen övervakar kontinuerligt maskinens drift och prestanda i realtid.

Centrifugalkraft

Hög centrifugalkraft och tung trumma underlättar utmärkt kompaktering och rätt densitet på kortare tid.

Padfotsats

Välten går enkelt att konvertera från slät vals genom att sätta på ett padfotsskal för större mångsidighet.

Kompakteringsförmåga

Välj bara hög eller låg amplitud beroende på tillämpning och materialdjup.

Manövrerbarhet

Ramleden ger upp till +/- 17 graders oscilleringsvinkel och en ramvinkel på +/- 38 garader – för bättre stabilitet och manövrerbarhet.

UTLEIE SENTERET

Volvo-hytt

Den ROPS-/FOPS-certifierade hytten ger en säker och bekväm arbetsmiljö med utmärkt runtomsikt.

Smart power*

Kör i smart power-läge och minska bränsleförbrukningen med över 30 % – mindre motorljud och utsläpp.

Volvo motor

Volvos förstklassiga steg IIIB-motor ger högt vridmoment vid lågt varvtal för överlägsen prestanda och låg bränsleförbrukning.

Dagliga kontroller

Viktiga kontrollkomponenter är grupperade på ena sidan av kompaktorn.

Ultra Grade Traction System

Volvos anti spinn system som ger utmärkt fäste i svåra förhållanden som branta lutningar eller hala ytor.

Frekvensval

Det är enkelt att ändra vibrationsfrekvensen från förarkonsolen för att optimera för olika material och förhållanden.

* Tillgängligt på SD115 och SD135.

UTLEIESENTERET

Volvo-effektivitet.

Volvo levererar kraftfull och effektiv kompaktering. Tjäna pengar på Volvos smart power-läge och dra nytta av 30 % minskning av bränsleförbrukningen. Volvos högpresterande premiummotor har all den kraft du behöver för att kompaktera tjocka lager av de svåraste materialen. Minska bränsleförbrukningen och spara pengar med Volvo.

Servicevänlighet

Viktiga servicekomponenter finns grupperade på ena sidan av välten för att säkerställa att regelbundet underhåll är enkelt att utföra och att drifttiden maximeras.

Servicenätverk

För att tillhandahålla snabb service kommer en Volvo-expert ut till din arbetsplats från någon av våra Swecon-anläggningar. Med vår omfattande infrastruktur av tekniker, verkstäder och försäljningställen har Swecon ett heltäckande nätverk för att stödja dig med lokal kännedom och global erfarenhet.

Smart power*

Kör i smart power-läge för upp till 30 % minskad bränsleförbrukning. Detta effektiva driftläge minskar motorns bullernivå och avgasutsläpp avsevärt utan att påverka kompakteringseffekten. Föraren kan enkelt växla mellan driftlägena med en omkopplare på kontrollpanelen.

*Tillgängligt på SD115 och SD135.

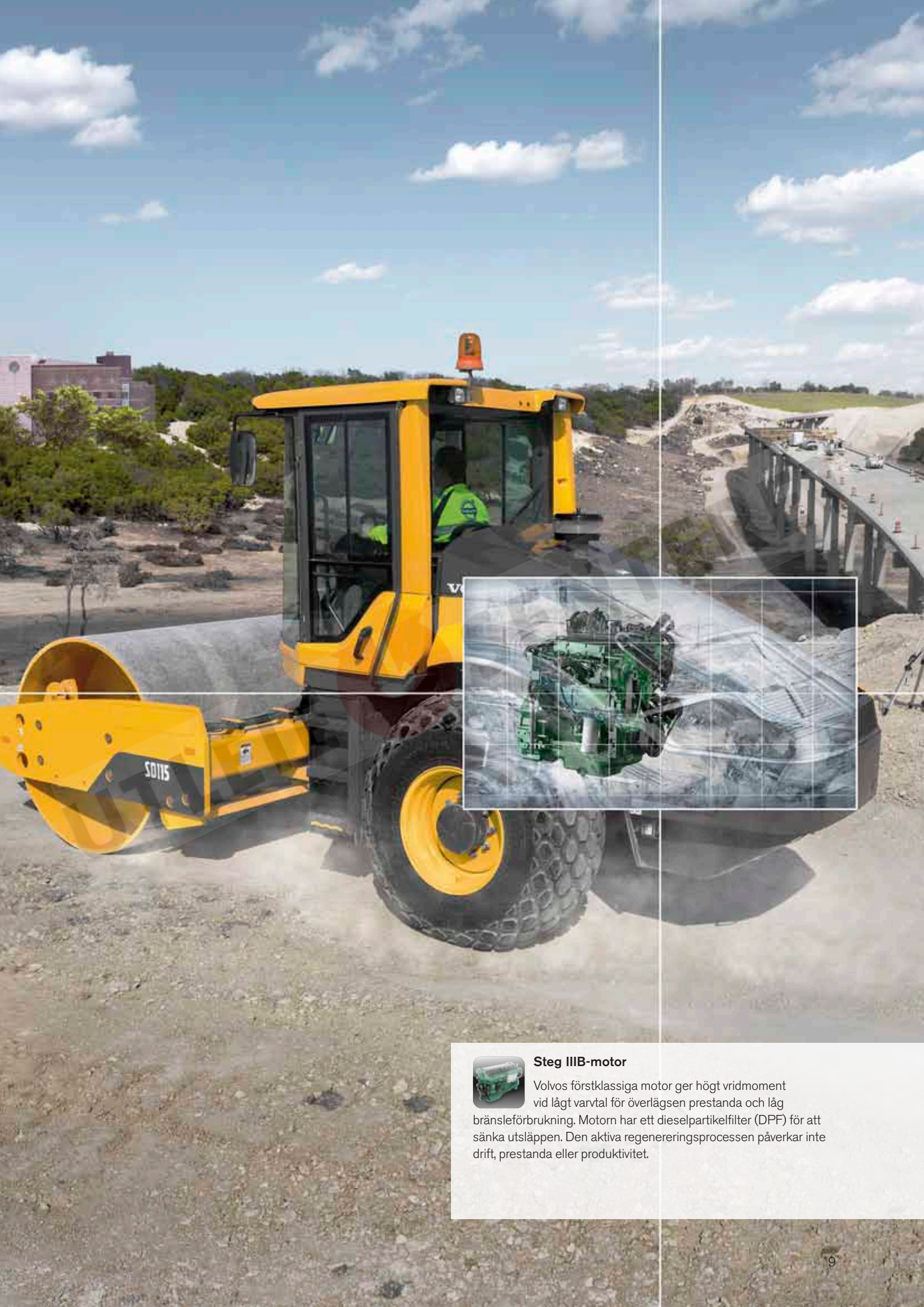

Steg IIIB-motor

Volvos förstklassiga motor ger högt vridmoment vid lågt varvtal för överlägsen prestanda och låg bränsleförbrukning. Motorn har ett dieselpartikelfilter (DPF) för att sänka utsläppen. Den aktiva regenereringsprocessen påverkar inte drift, prestanda eller produktivitet.

Specifikationer.

			SD75		SD115		SD135	
Valstyp			**Slät**	**Padfot**	**Slät**	**Padfot**	**Slät**	**Padfot**
Maskinernas vikt (inkl. hytt och inre avstrykare) Per ISO 6013 & EN474(ISO 20474)								
Tjänstevikt (CECE)		kg	7 860	8 210	12 050	12 390	12 700	13 090
Statisk vikt vid valsen		kg	3 900	4 250	6 500	6 890	7 200	7 590
Statisk vikt vid däcken		kg	3 960	3 960	5 550	5 500	5 500	5 500
Transportvikt		kg	7 750	8 100	11 920	12 260	12 570	12 960
Vals								
Bredd		mm	1 676	1 676	2 134	2 134	2 134	2 134
Diameter		mm	1 219	1 219	1 500	1 295	1 510	1 510
Mantel, tjocklek		mm	22	22	25	25	30	30
Diameter över padfot		mm		1 372		1 550		1 764
Padfot		antal	-	84	–	112	–	120
Padhöjd		mm	-	75	–	127	–	127
Padyta		cm^2	-	125	–	135,3	–	135,3
Vibration								
Frekvens		Hz	30,8/33,8	27,5/33,8	30,8/33,8	27,5/33,8	30,8 / 33,8	27,5/33,8
5-lägestillval (hög amp.)		Hz	22,5 - 30,8	22,5 - 27,5	23,3 - 30,8	22,5 - 27,5	23,3 - 30,8	22,5 - 27,5
Centrifugalkraft	hög amp.	kN	143	133	258	270	281	293
	låg amp.	kN	104	135	207	264	206	284
Nominell amplitud	hög amp.	mm	1,98	1,98	1,92	2,22	1,9	2,03
	låg amp.	mm	1,2	1,33	1,29	1,44	1,17	1,31
Framdrivning								
Typ								Hydrostatisk
Däck			14.9-24 R3 6PR TT	14.9-24 R1 6PR TL	23.1-26 R3 8PR TT	23.1-26 R1 8PR TL	23.1-26 R3 8PR TT	23.1-26 R1 8PR TL
Valsdrivning				LSHT-motor		Planetväxellåda		Planetväxellåda
körhastighet								
	hög	km/h	0-13,4	0-11,7	0-10,1	0-9,7	0-12,9	0-14,1
	låg	km/h	0-8,5	0-7,8	0-6,2	0-5,7	0-5,0	0-5,4
Motor								
Tillverkare/modell				Volvo D3.8 Tier IV				Volvo D4 Tier IVi
Motortyp				Turboladdad 4-cylindrig,				Turboladdad 4-cylindrig,
Nominell effekt vid 2 200 varv/minut		kW		75				110
Elsystem								
Systemspänning		Volt		12				24
Generator		Ah		100				120
Batterier		CCA		1 x 785				2 x 1125
Bromsar								
Service								Hydrostatisk
Parkeringsbroms/sekundär								Fjäderansatt, hydrauliskt frigjord på trumma och axel
Övrigt								
Styrledsvinkel		°		+/- 38				+/- 38
Oscillationsvinkel		°		+/- 15				+/- 17
Bränslevolym		L		197				256,2
Hydrauloljevolym		L		81				106
Lutbarhet (teoretisk)		%	65	60	65	60	65	55

Produktförbättring är ett ständigt mål inom Volvo. Konstruktioner och specifikationer kan ändras utan särskilt föregående meddelande.

UTLEIE SENTERET

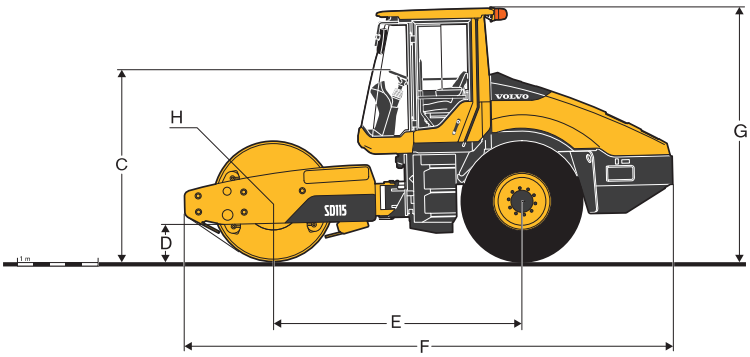

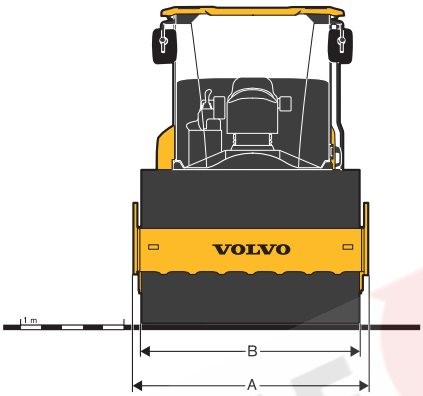

MÅTT		Slät trumma	Padfottrumma
SD75			
		mm	mm
A	Maskinbredd	1 830	1 830
B	Valsbredd	1 676	1 676
C	Rattens överkant	2 225	2 301
D	Markfrigång	385	445
E	Hjulbas	2 677	2 677
F	Totallängd	5 044	5 044
G	Höjd med hytt	2 950	3 026
H	Vals, radie	610	696
SD115			
A	Maskinbredd	2 286	2 286
B	Valsbredd	2 134	2 134
C	Rattens överkant	2 346	2 346
D	Markfrigång	478	478
E	Hjulbas	3 095	3 095
F	Totallängd	6 068	6 068
G	Höjd med hytt	3 090	3 090
H	Vals, radie	750	750
SD135			
A	Maskinbredd	2 286	2 286
B	Valsbredd	2 134	2 134
C	Rattens överkant	2 351	2 346
D	Markfrigång	483	610
E	Hjulbas	3 095	3 095
F	Totallängd	6 068	6 068
G	Höjd med hytt	3 090	3 090
H	Vals, radie	755	882

ETT URVAL AV VOLVO EXTRAUTRUSTNING

Ultra Grade Traction System - Anti spinn system

Instrument packet med hastighets/ frekvens/slag per meter mätare, inkluderar även auto vib funktion

Padfotsvals

Kompakteringsmätare "CompAnalyser" med dokumentering (bilden) eller "CompGauge"

Traktor mönstrade eller släta däck

Reversibel fläkt

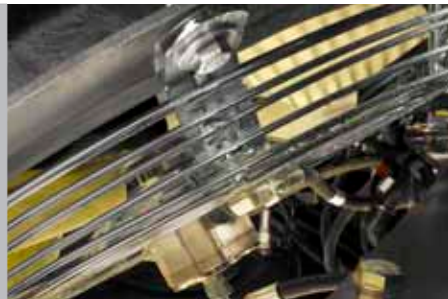

UTLEIESENTERET

Ref. No 20037316-C / Swedish-12 / 2014.11 / COS / Volvo, Global Marketing

UTLEIE SENTERET

VOLVO

Volvo Construction Equipment

www.volvoce.com